ISTRUZIONI DI MONTAGGIO - ASSEMBLY INSTRUCTION

XR4 EVO

GENIUS

2020

MOUNTING COMPONENTS #1

GRANI
4x16

TB
4x12

MOUNTING COMPONENTS #2

MOUNTING COMPONENTS #3

MOUNTING COMPONENTS #4

INDICE

XR4 EVO

Assemblaggio telaio con traverse…… pag. 05
Assemblaggio castello posteriore…… pag. 11
Assemblaggio castello posteriore con tiranti…… pag. 17
Assemblaggio supporto motore…… pag. 26
Assemblaggio castello posteriore con telaio…… pag. 29
Assemblaggio castello anteriore…… pag. 31
Assemblaggio castello anteriore con ammortizzatori…… pag. 38
Assemblaggio salvaservo…… pag. 41
Assemblaggio ammortizzatori progressivi XXL…… pag. 43
Assemblaggio serbatoio, batteria e salvaservo…… pag. 45

XR4S

Assemblaggio telaio con traverse…… pag. 50
Assemblaggio piastra radio…… pag. 52

XR4E

Assemblaggio telaio con traverse…… pag. 54
Assemblaggio piastra radio…… pag. 56
Assemblaggio motore elettrico…… pag. 57
Assemblaggio pacco batteria…… pag. 59

Set-up…… pag. 60

ASSEMBLAGGIO TELAIO CON TRAVERSE

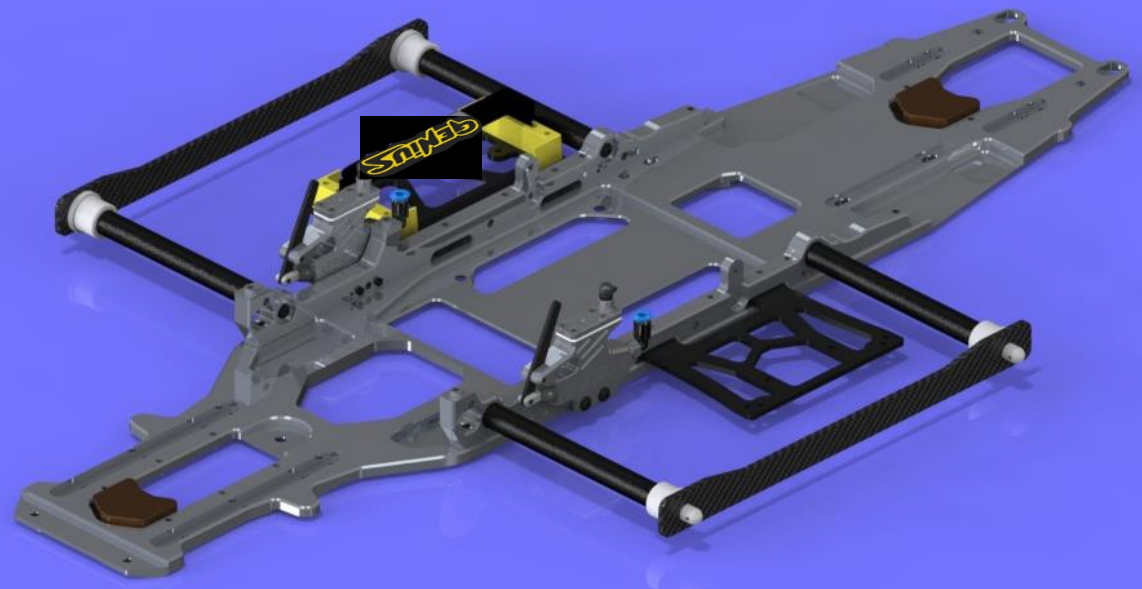

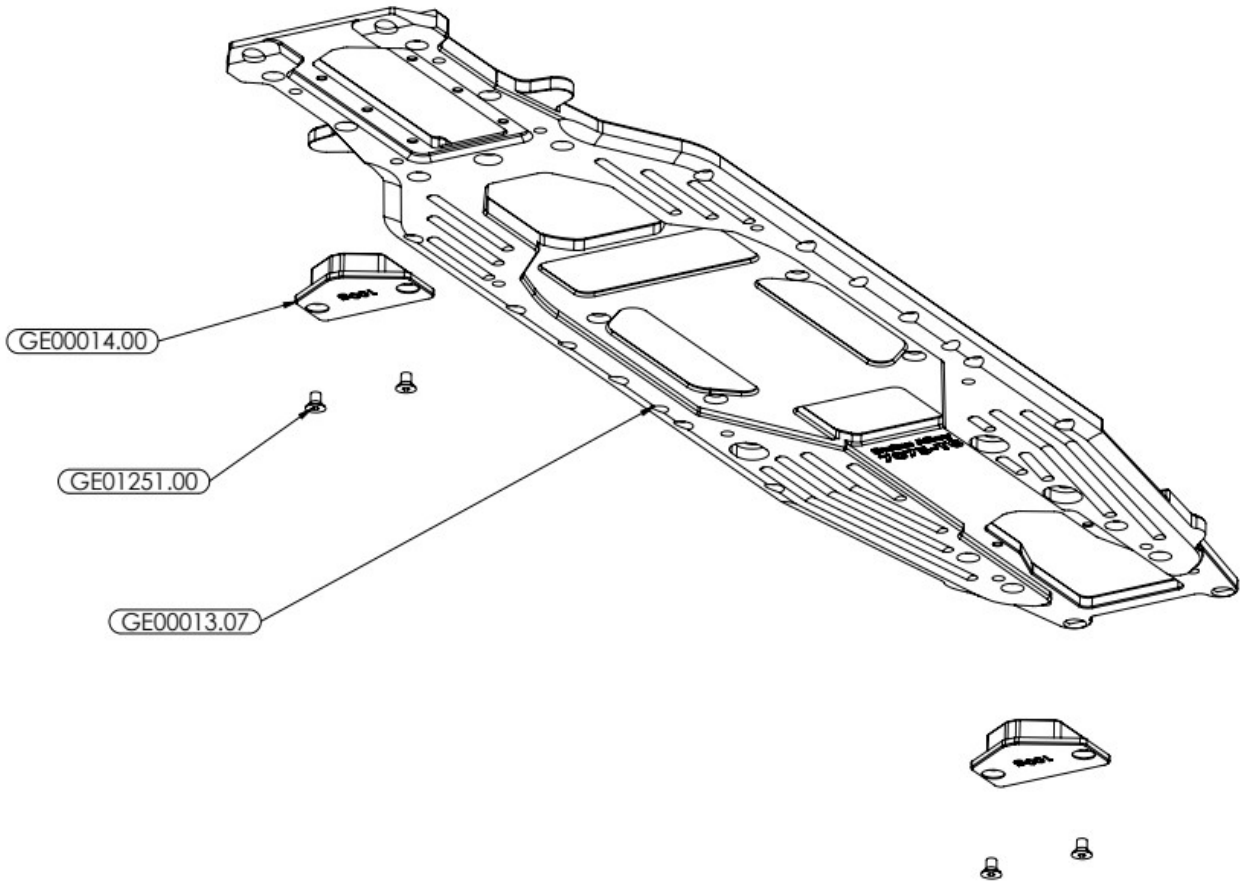

optional parts	
DESCRIPTION	CODE
PESO	GE00014.00

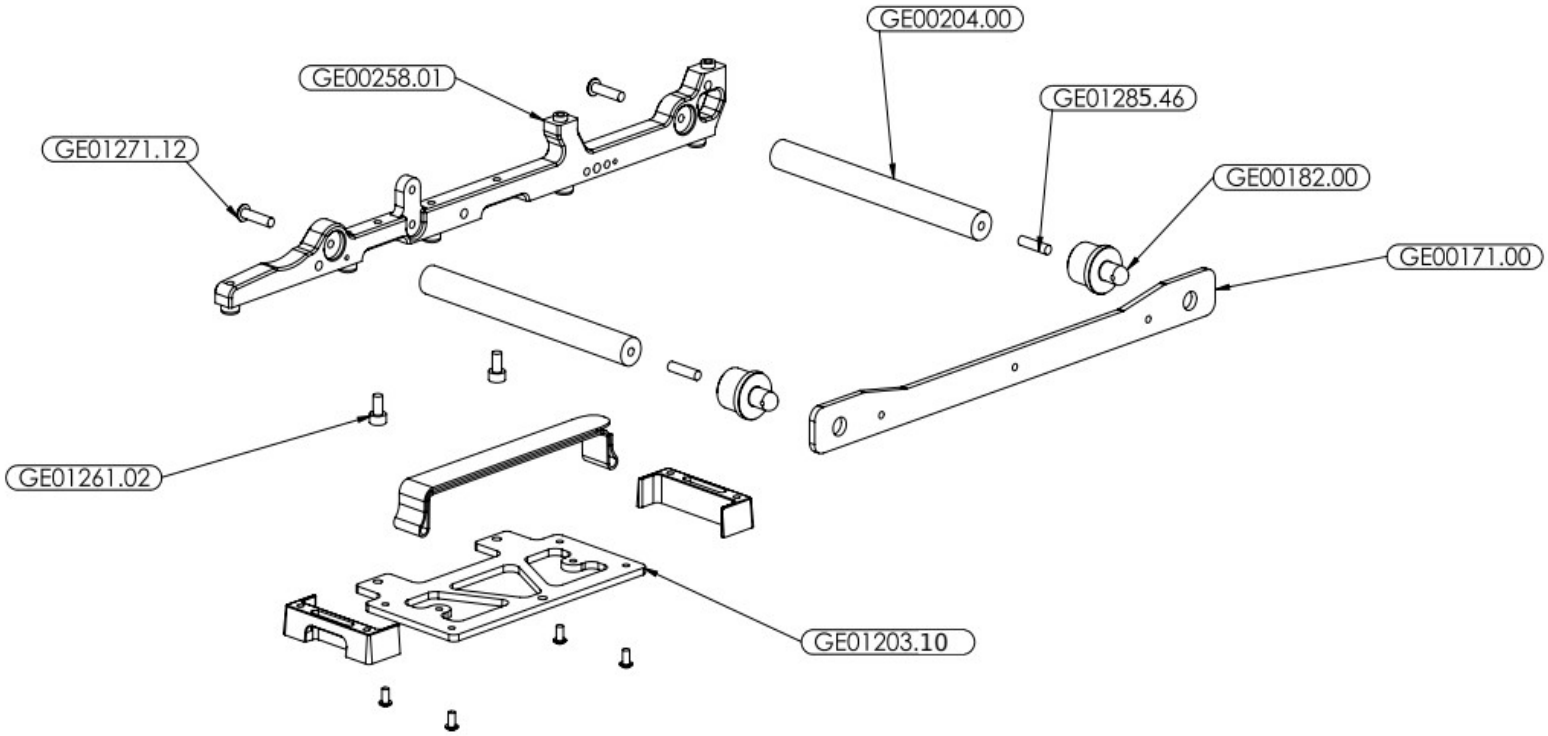

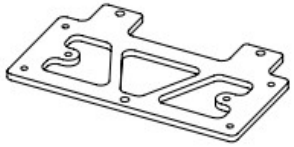

optional parts

DESCRIPTION	CODICE
PIASTRA SUPPORTO BATTERIA CARBONIO	GE01203.01

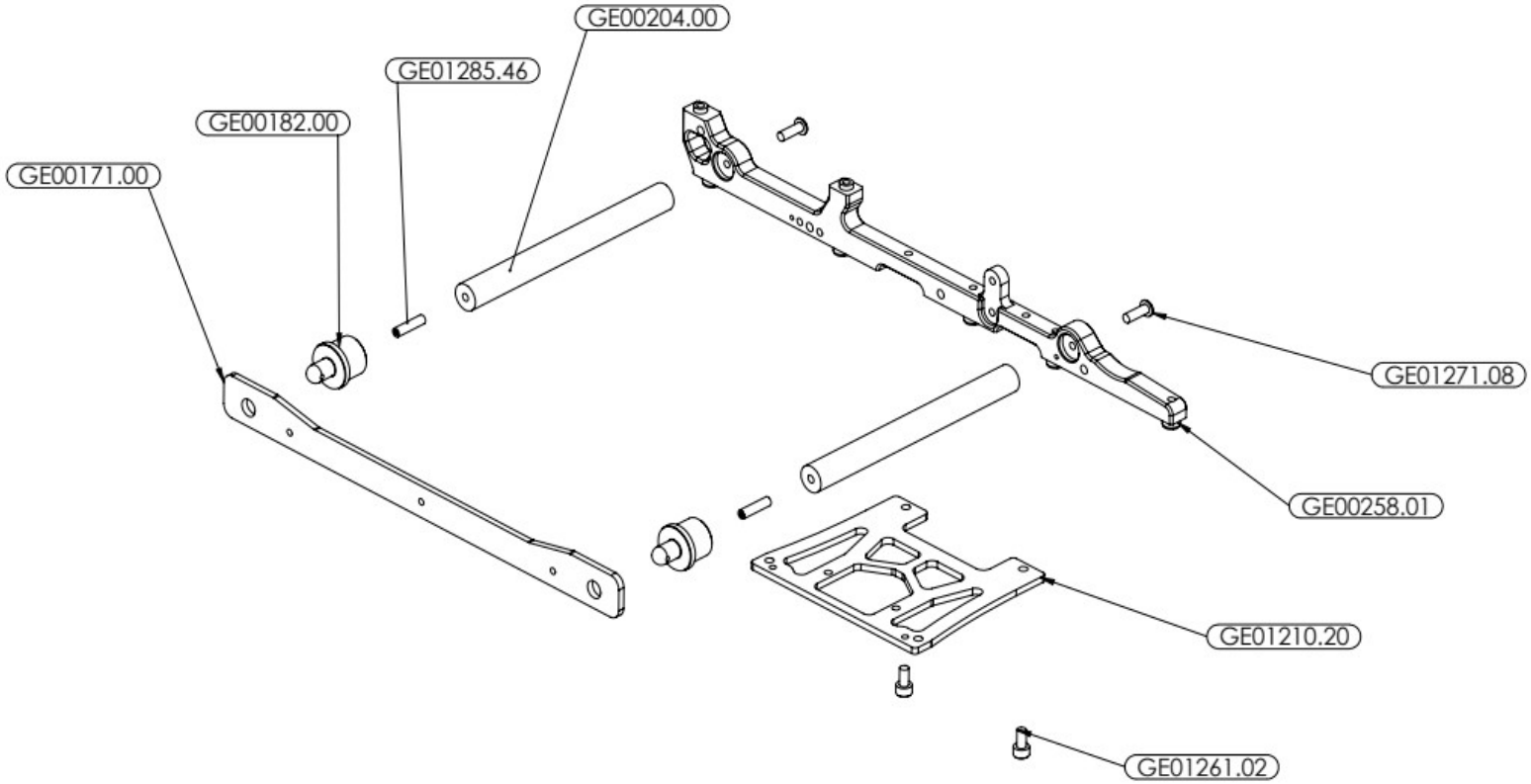

optional parts	
DESCRIPTION	CODE
PIASTRA SUPPORTO MARMITTA XR4 PLUS CARBONIO	GE01210.30

GE01128.01

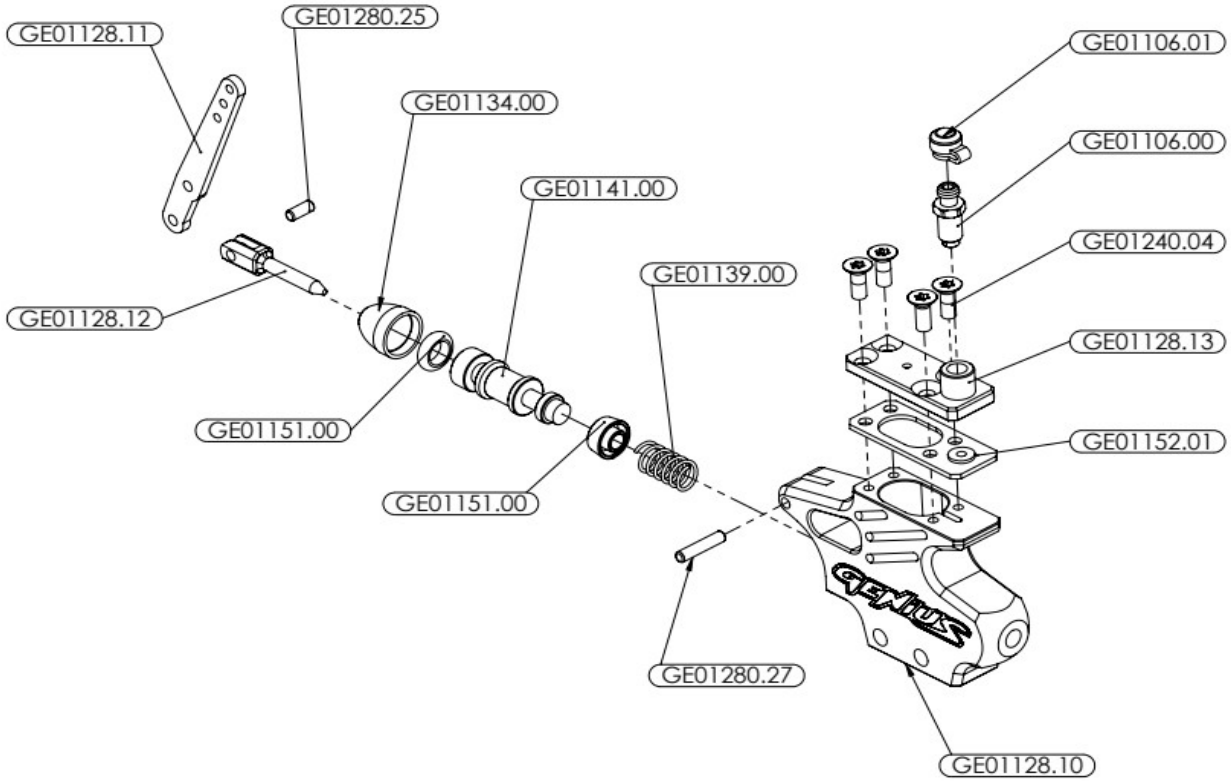

GE00871.01	GE00872.01	GE00872.02	GE00870.01	GE01112.00	GE00393.01	

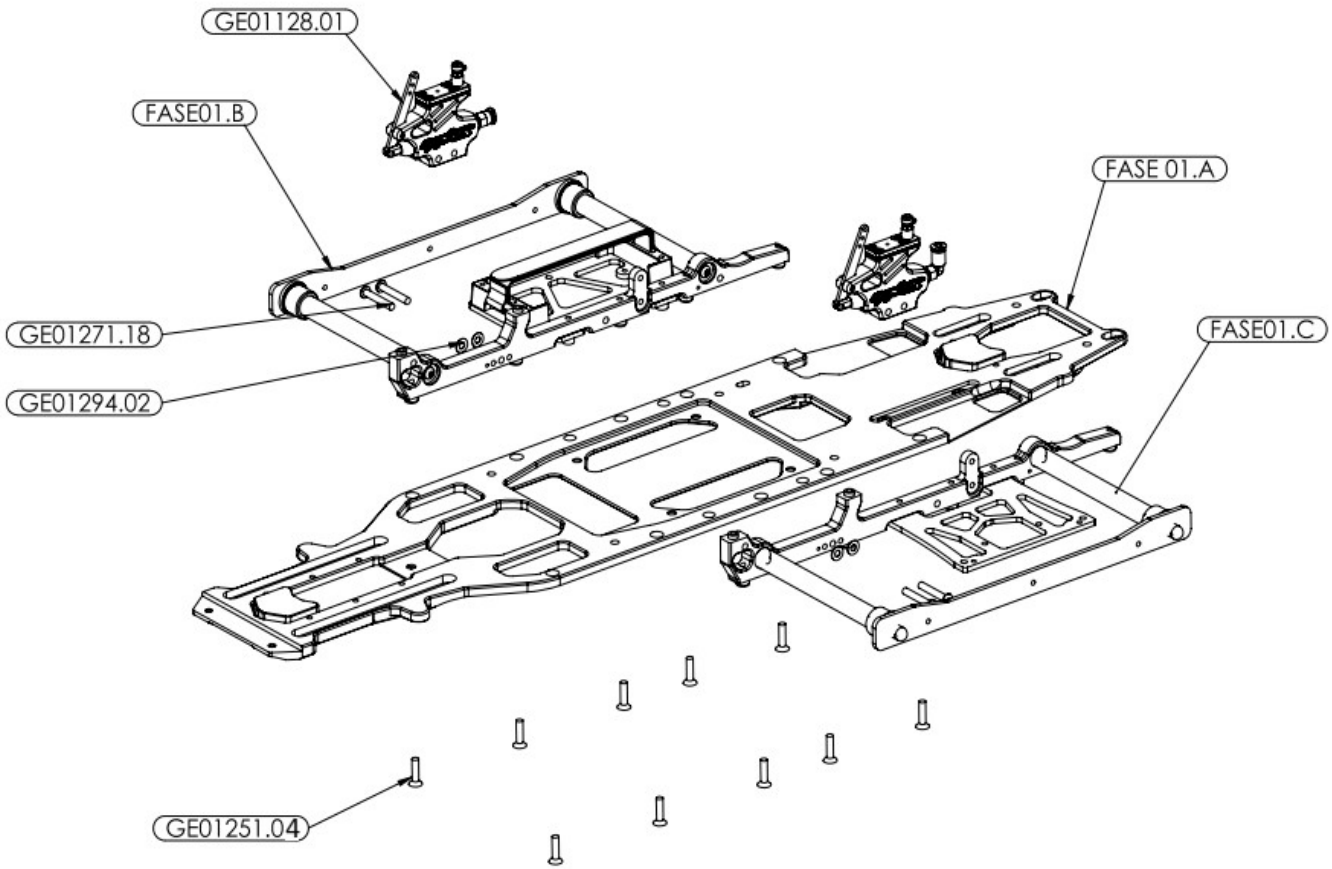
GE01128.01
FASE01.B
FASE 01.A
GE01271.18
FASE01.C
GE01294.02
GE01251.04

ASSEMBLAGGIO CASTELLO POSTERIORE

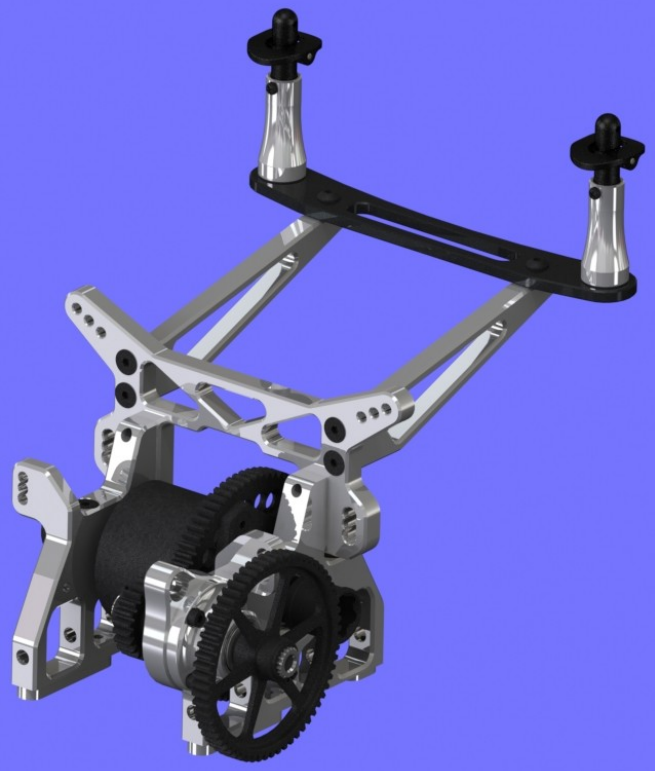

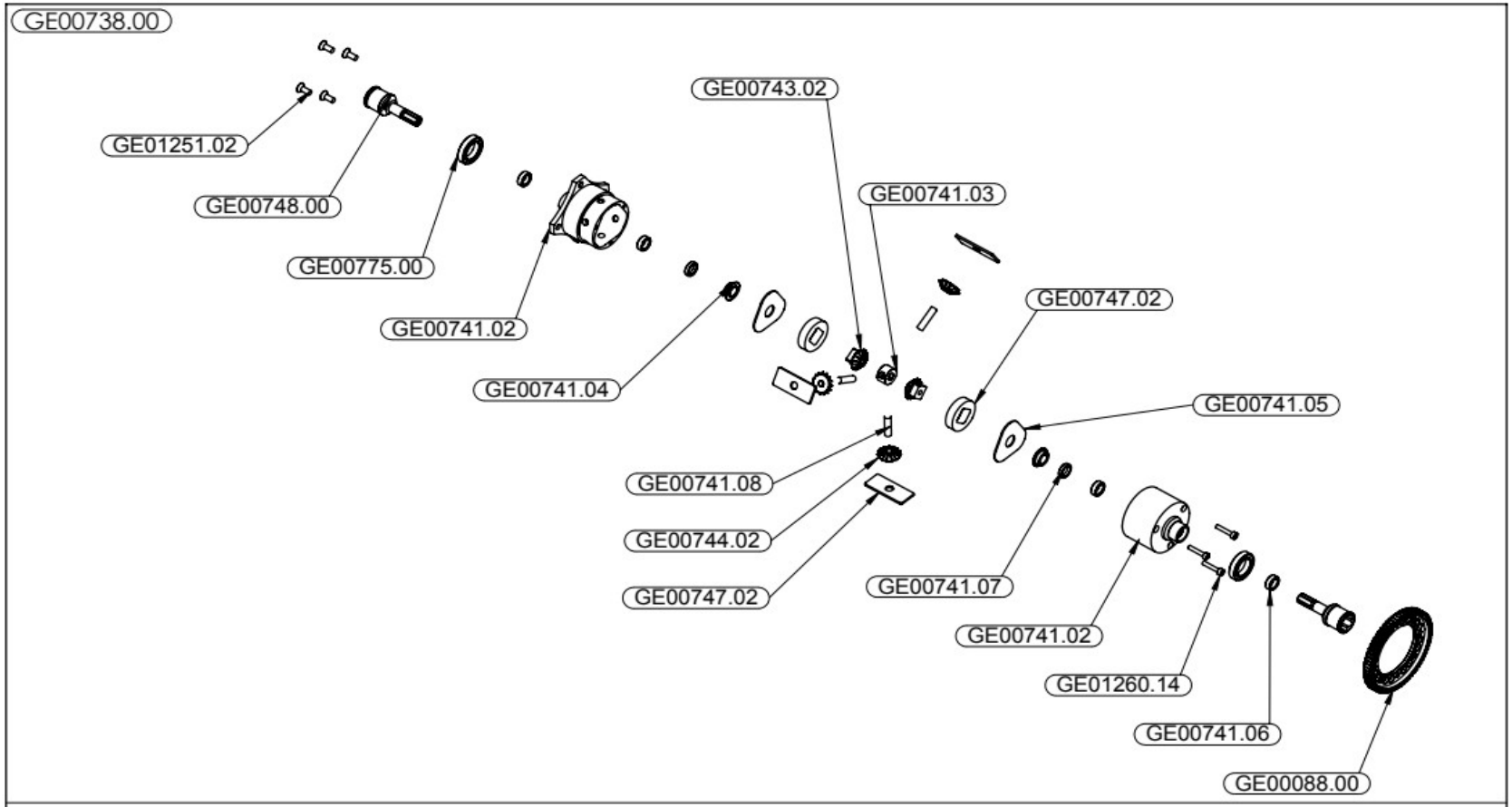

DIFFERENZIALE COMPLETO
CODICE ORDINE: GE00738.00

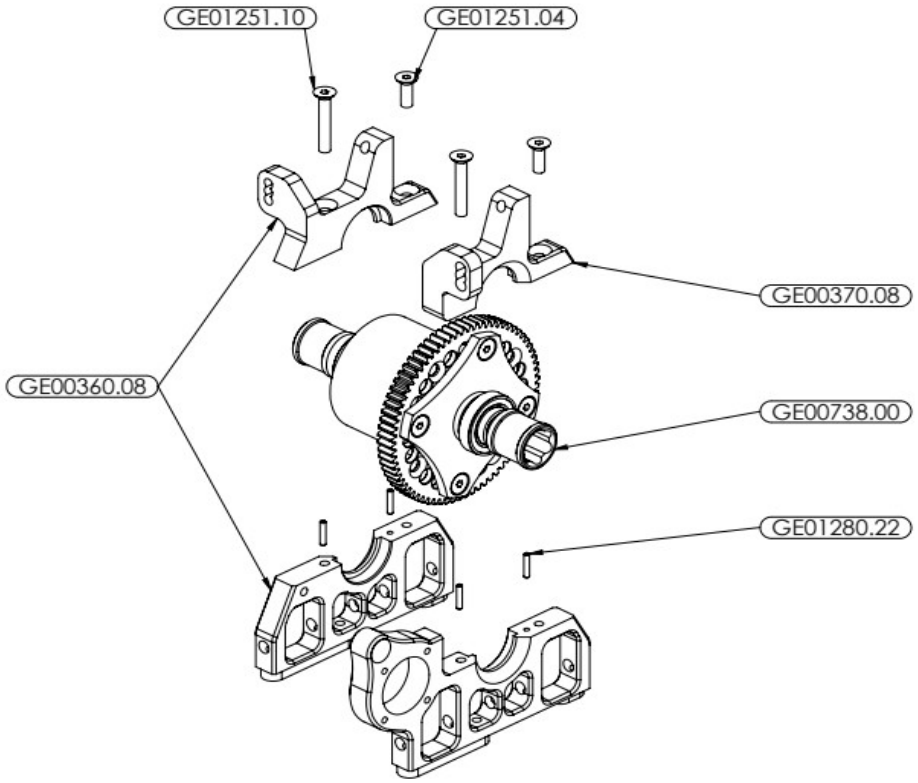
GE01251.10
GE01251.04
GE00370.08
GE00360.08
GE00738.00
GE01280.22

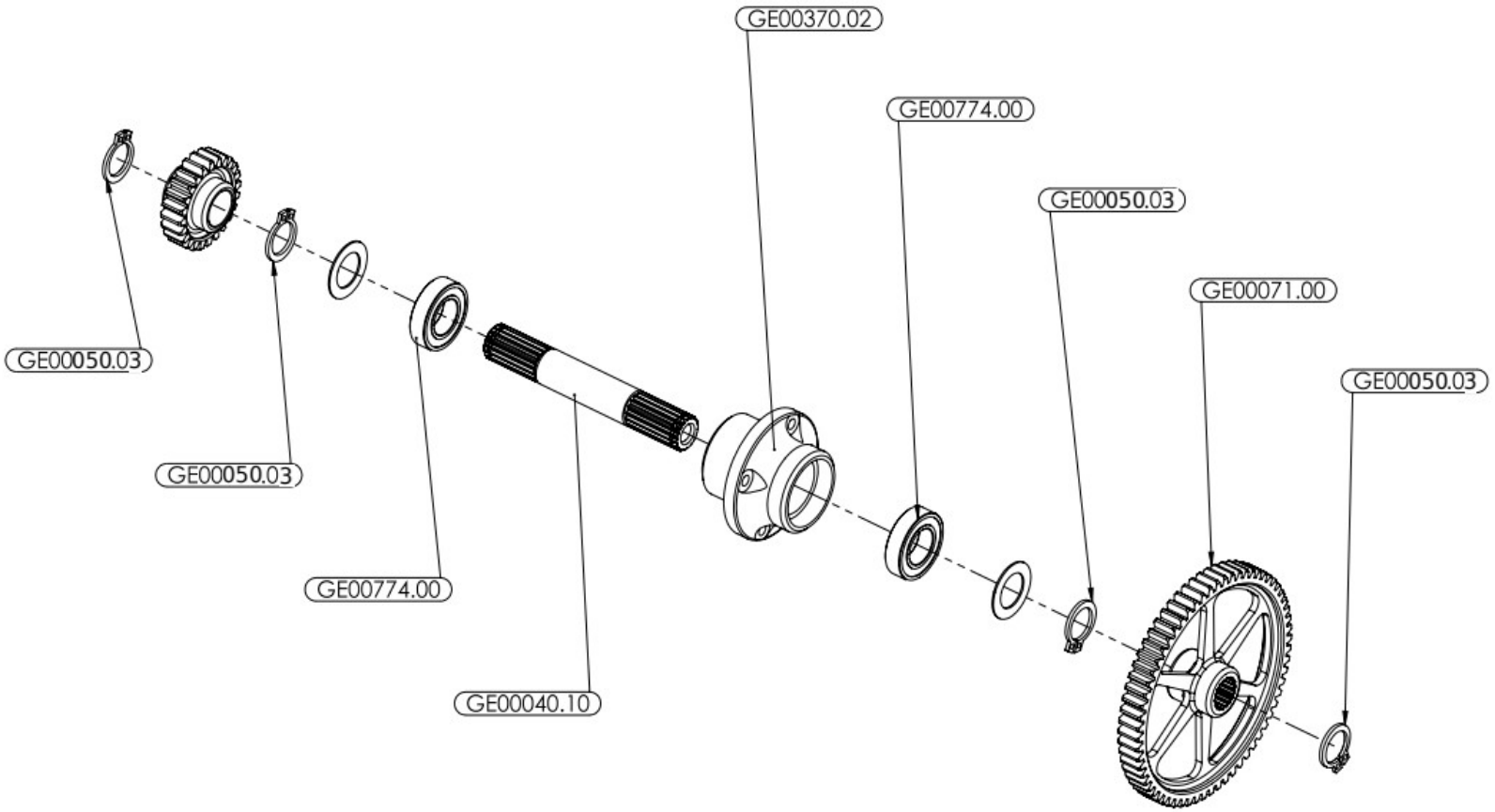

optional parts		optional parts	
DESCRIPTION	CODE	DESCRIPTION	CODE
RASAMENTO ø10x0.1	GE001290.60	PIGNONE Z24 M1	GE00079.10
RASAMENTO ø10x0.3	GE001290.62	PIGNONE Z25 M1	GE00080.10
RASAMENTO ø10x0.5	GE001290.64		

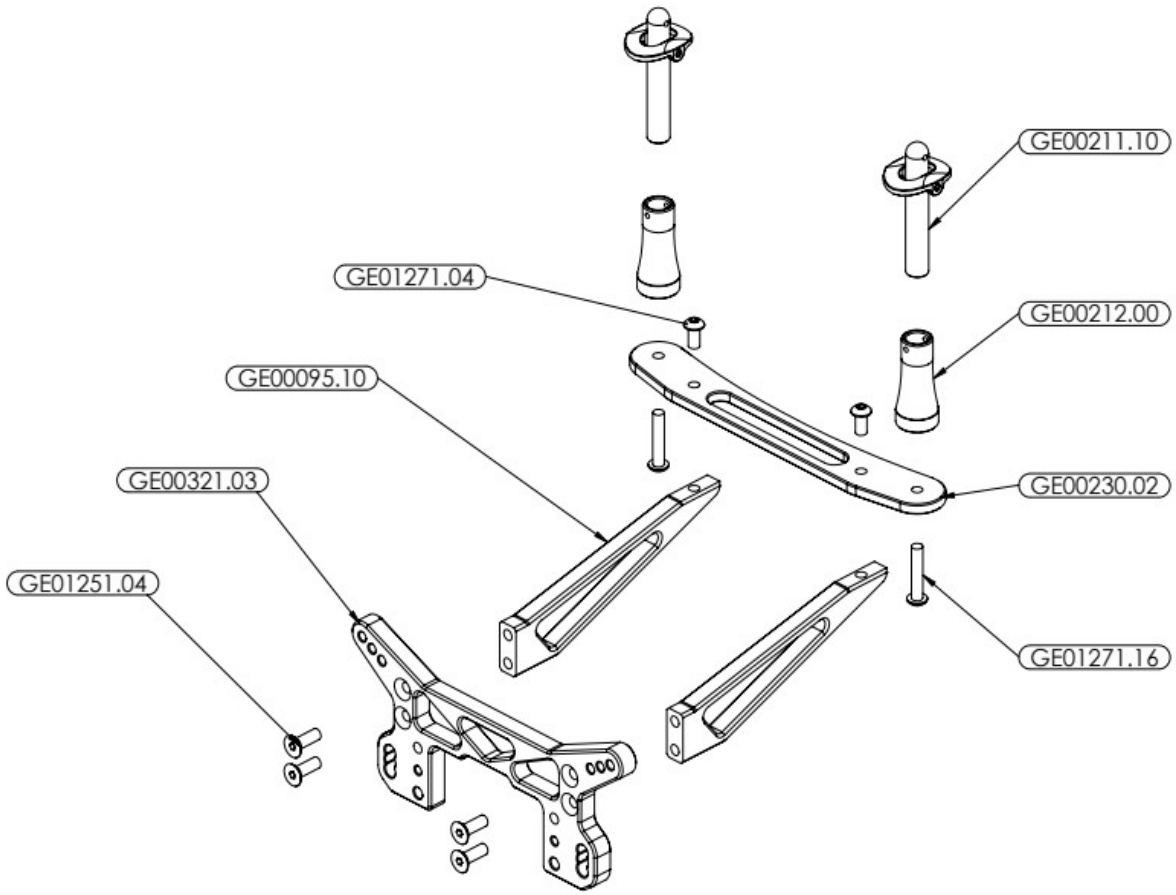

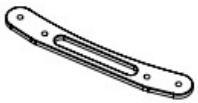

optional parts

DESCRIPTION	CODE
SUPPORTO CARROZZERIA CARBONIO	GE00230.03

pignon 1	pignon 2	pignon 3	pignon 4	RATIO
31	63	24	72	6,097
32	63	24	72	5,906
31	63	25	72	5,853
33	63	24	72	5,727
32	63	25	72	5,670
34	63	24	72	5,559
33	63	25	72	5,498
35	63	24	72	5,400
34	63	25	72	5,336
36	63	24	72	5,250
35	63	25	72	5,184
37	63	24	72	5,108
36	63	25	72	5,040
37	63	25	72	4,904

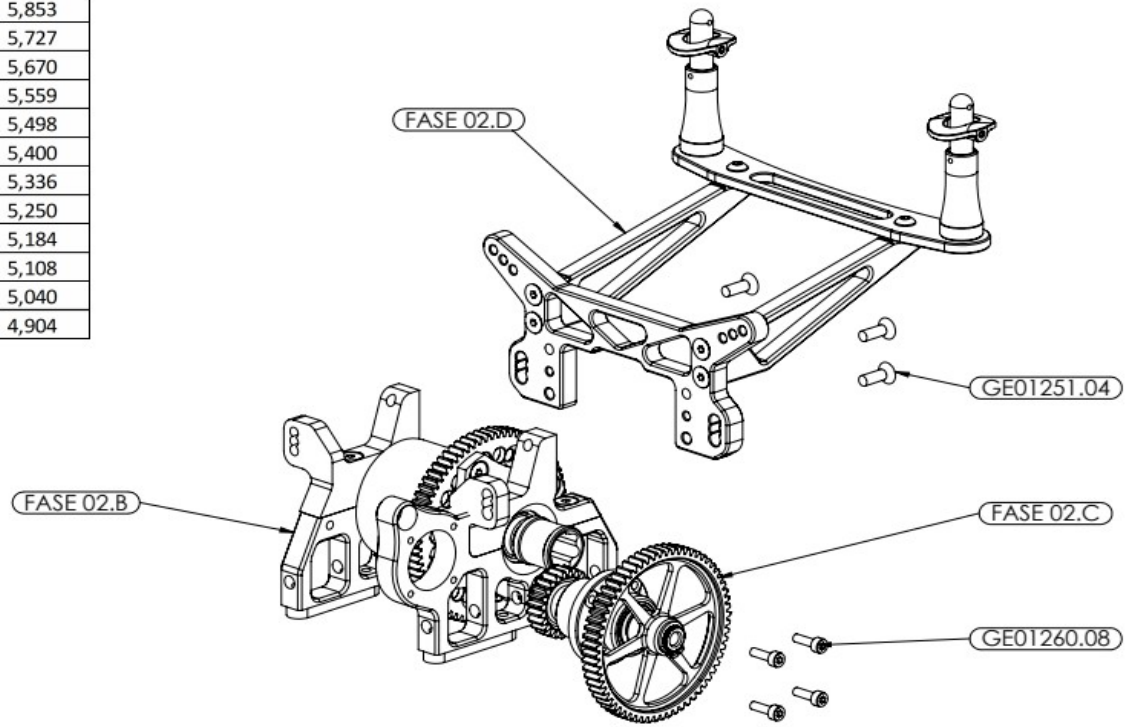

ASSEMBLAGGIO CASTELLO POSTERIORE CON TIRANTI

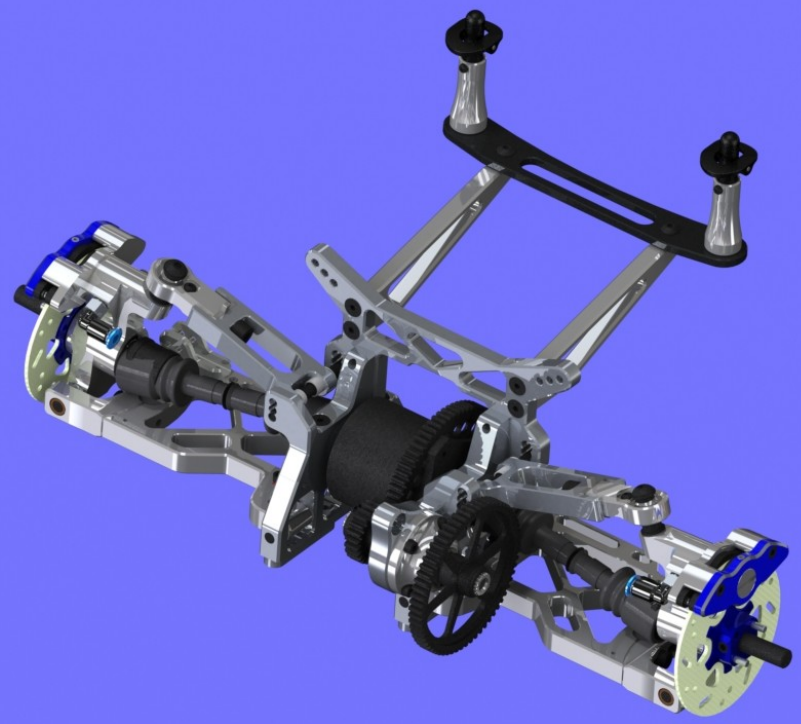

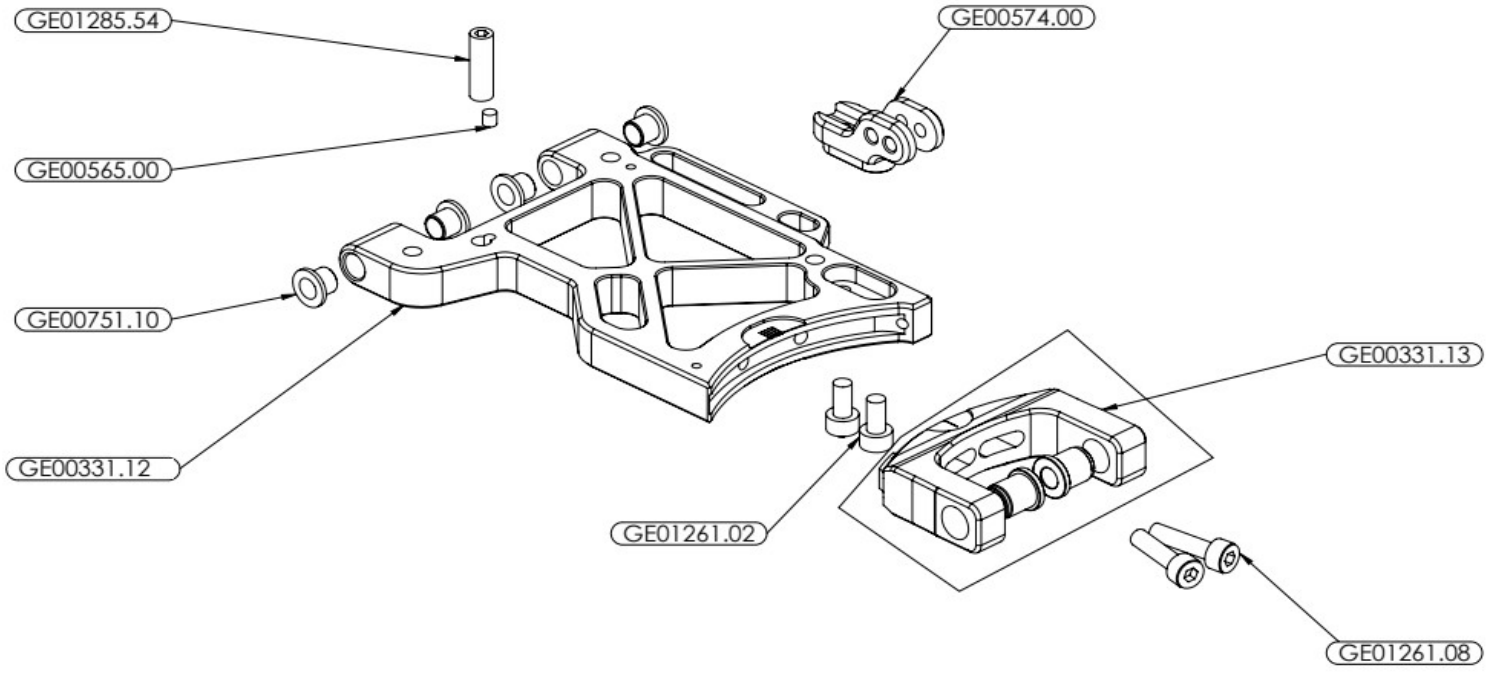
GE01285.54
GE00574.00
GE00565.00
GE00751.10
GE00331.13
GE00331.12
GE01261.02
GE01261.08

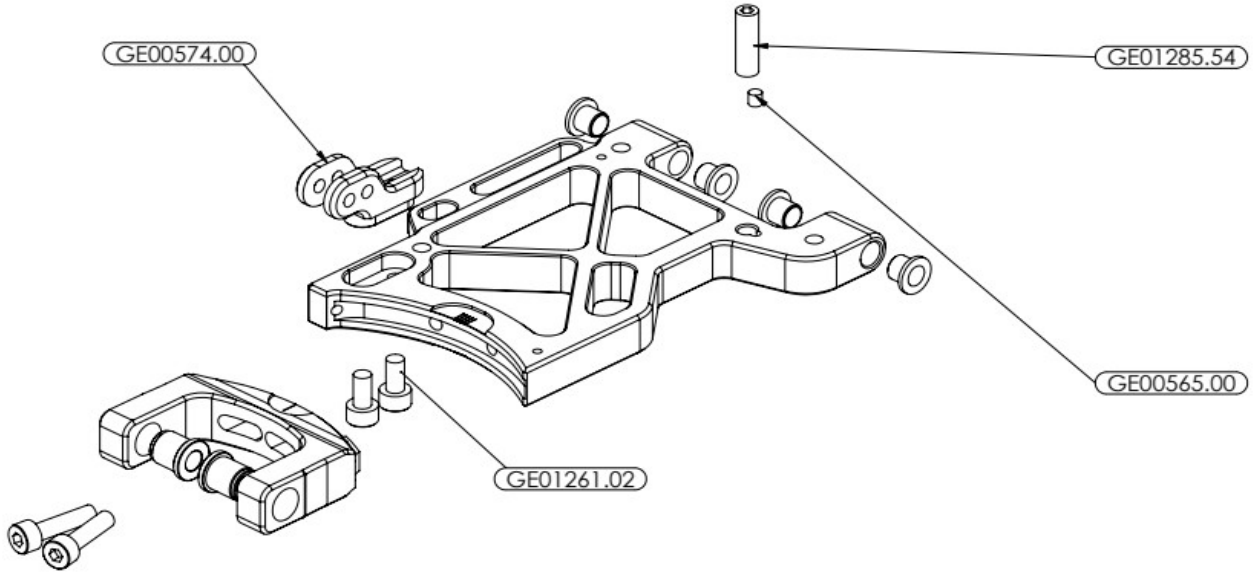
GE00574.00
GE01285.54
GE00565.00
GE01261.02

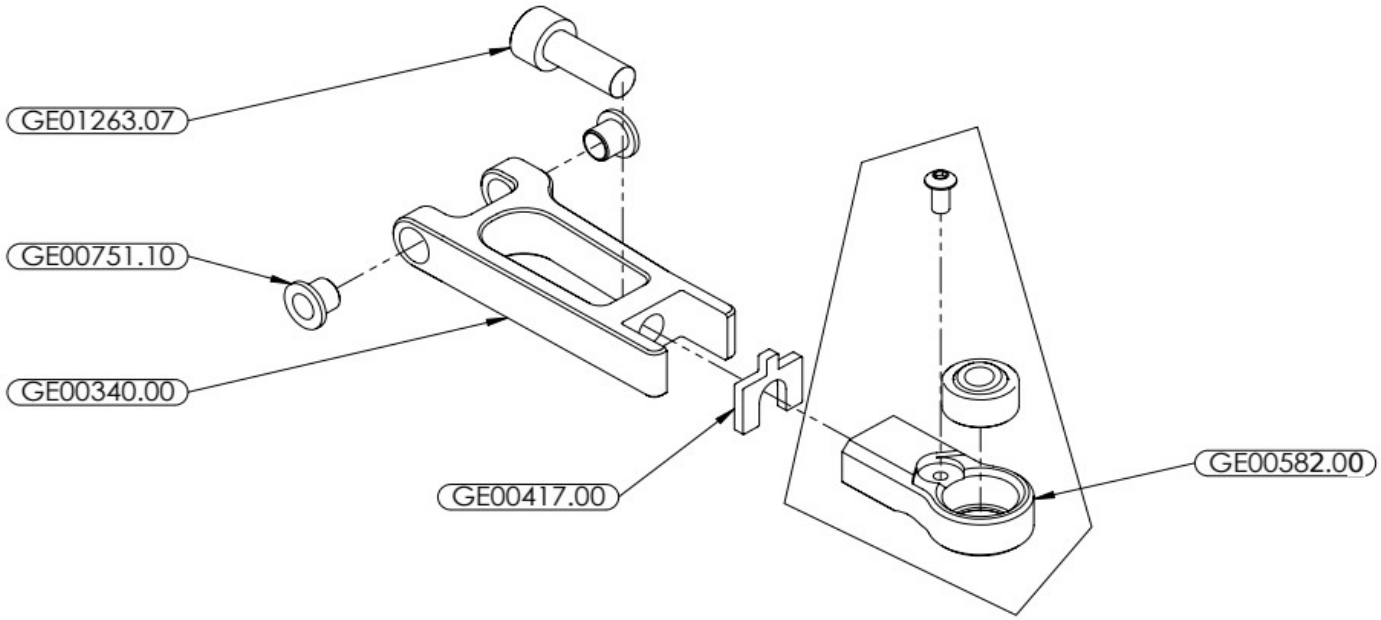
GE01263.07
GE00751.10
GE00340.00
GE00417.00
GE00582.00

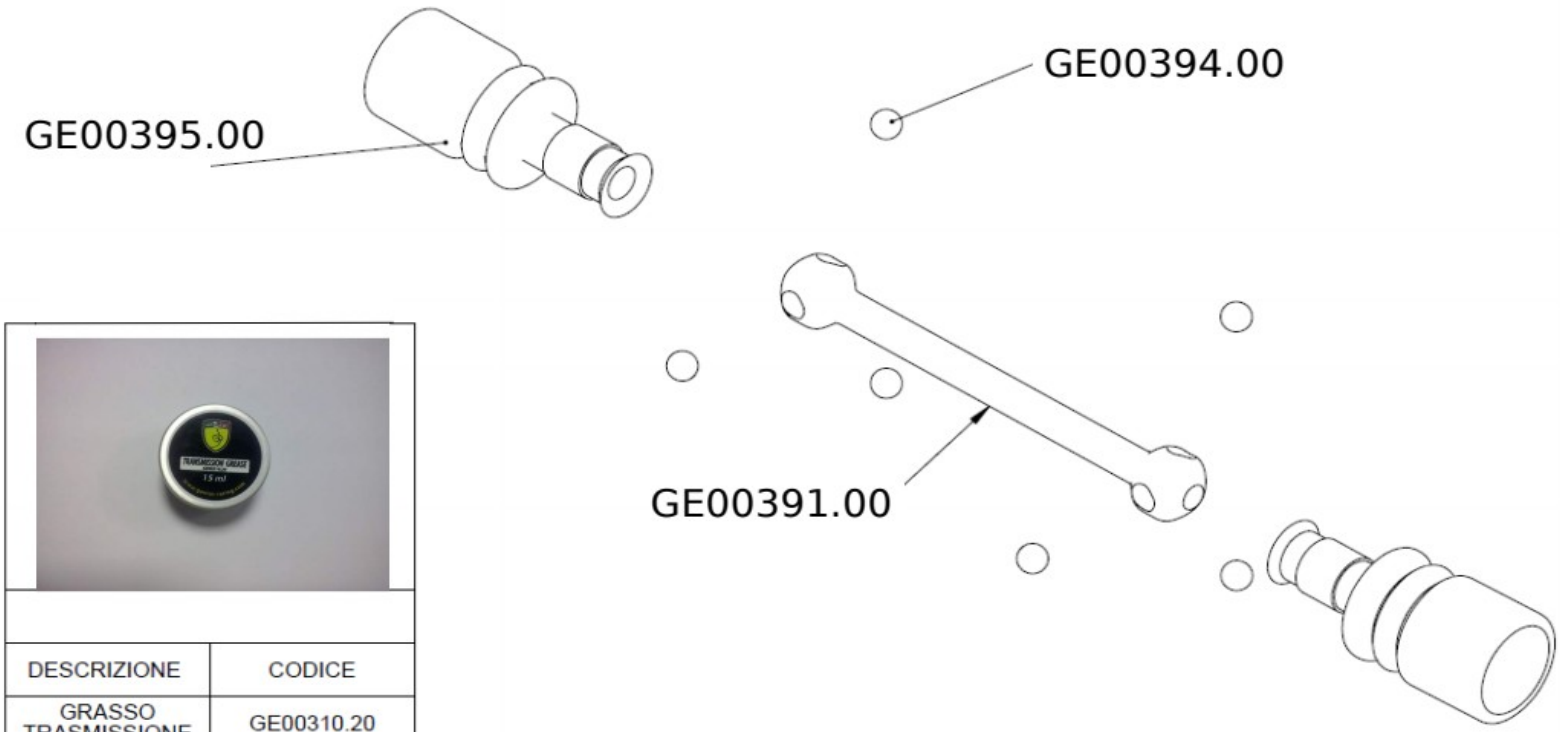

DESCRIZIONE	CODICE
GRASSO TRASMISSIONE	GE00310.20

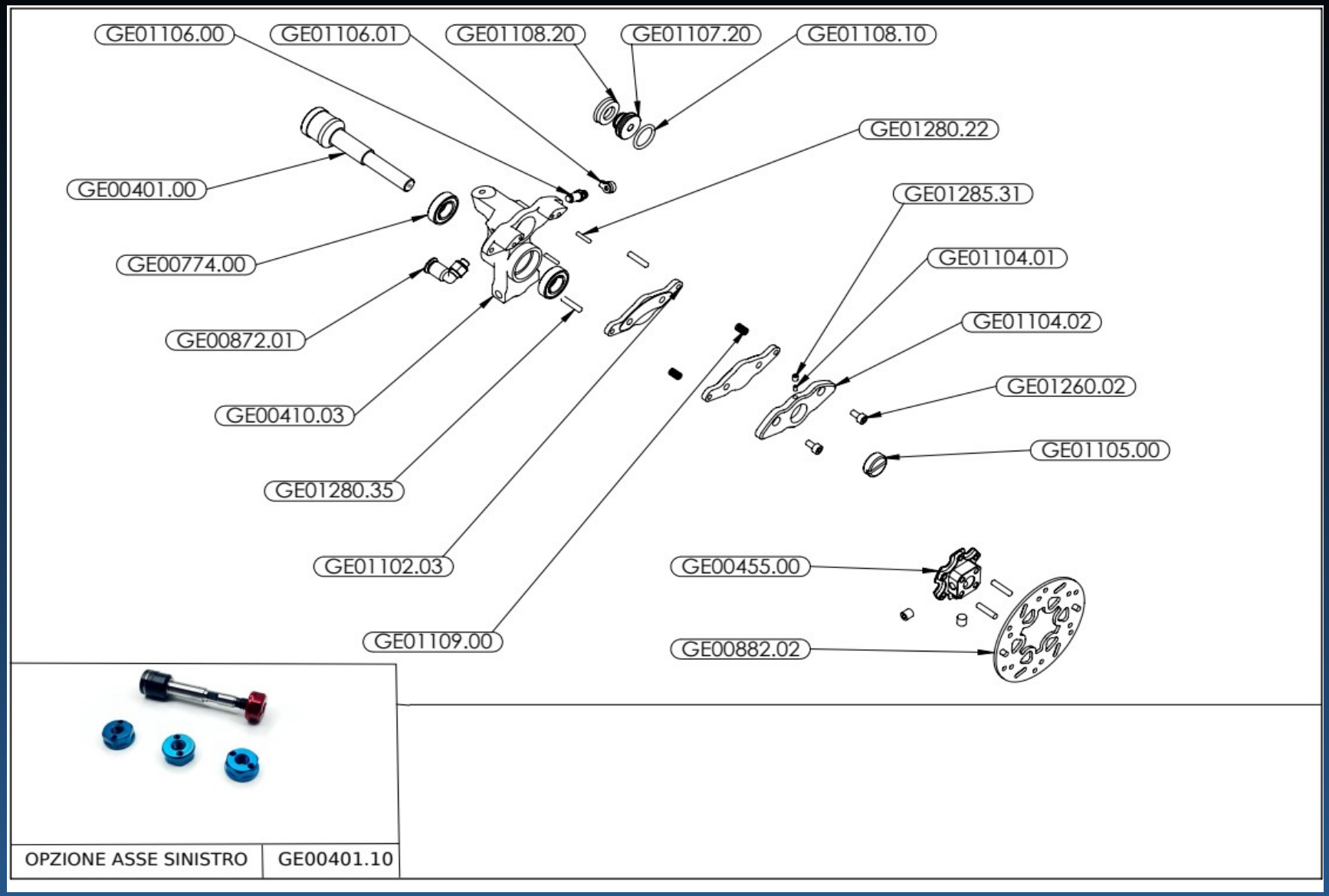
GE01106.00
GE01106.01
GE01108.20
GE01107.20
GE01108.10
GE01280.22
GE00401.00
GE01285.31
GE00774.00
GE01104.01
GE01104.02
GE00872.01
GE01260.02
GE00410.03
GE01105.00
GE01280.35
GE01102.03
GE00455.00
GE01109.00
GE00882.02
OPZIONE ASSE SINISTRO
GE00401.10

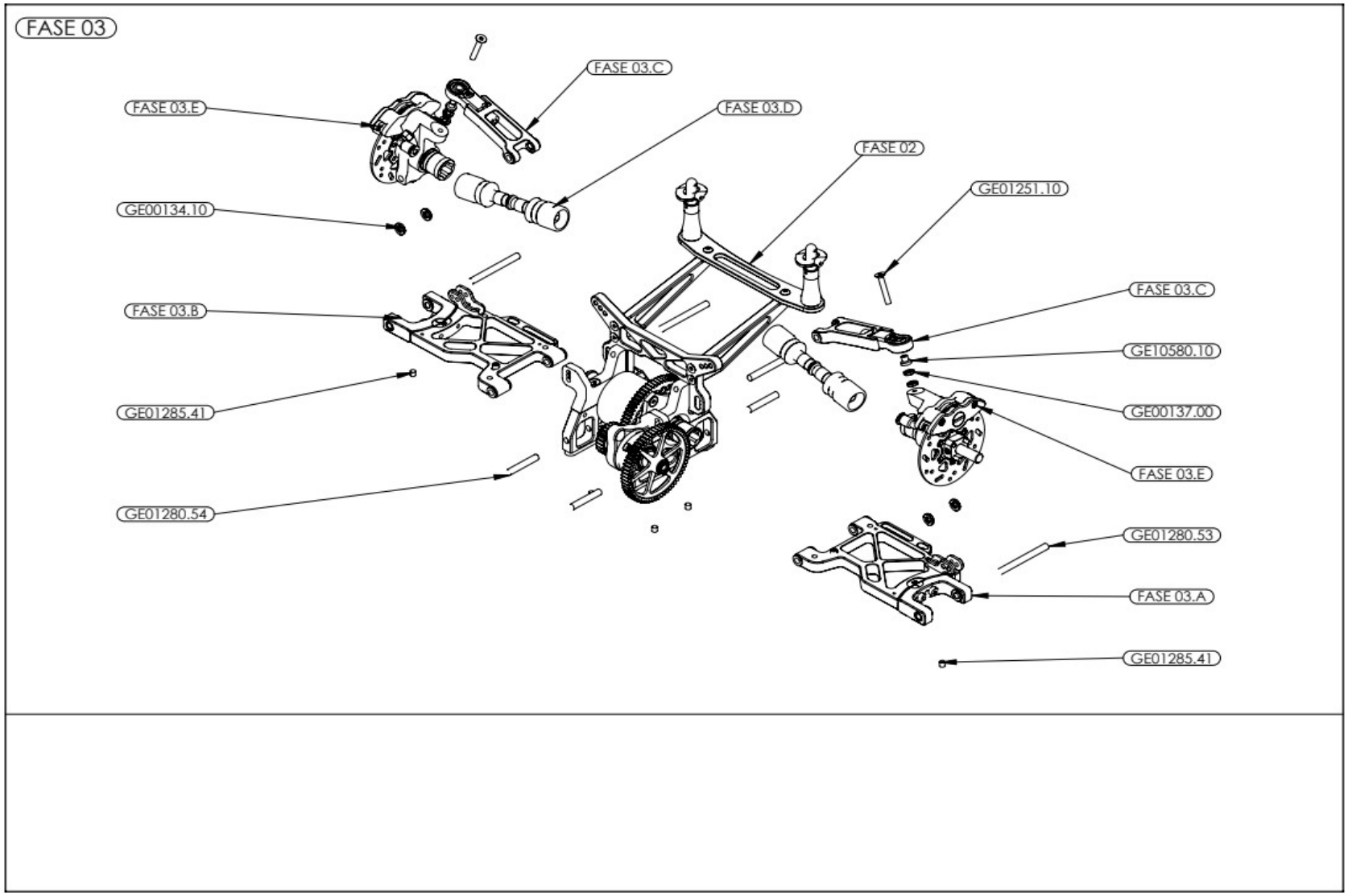
FASE 03
FASE 03.C
FASE 03.E
FASE 03.D
FASE 02
GE01251.10
GE00134.10
FASE 03.C
FASE 03.B
GE10580.10
GE00137.00
GE01285.41
FASE 03.E
GE01280.54
GE01280.53
FASE 03.A
GE01285.41

FASE 04.A

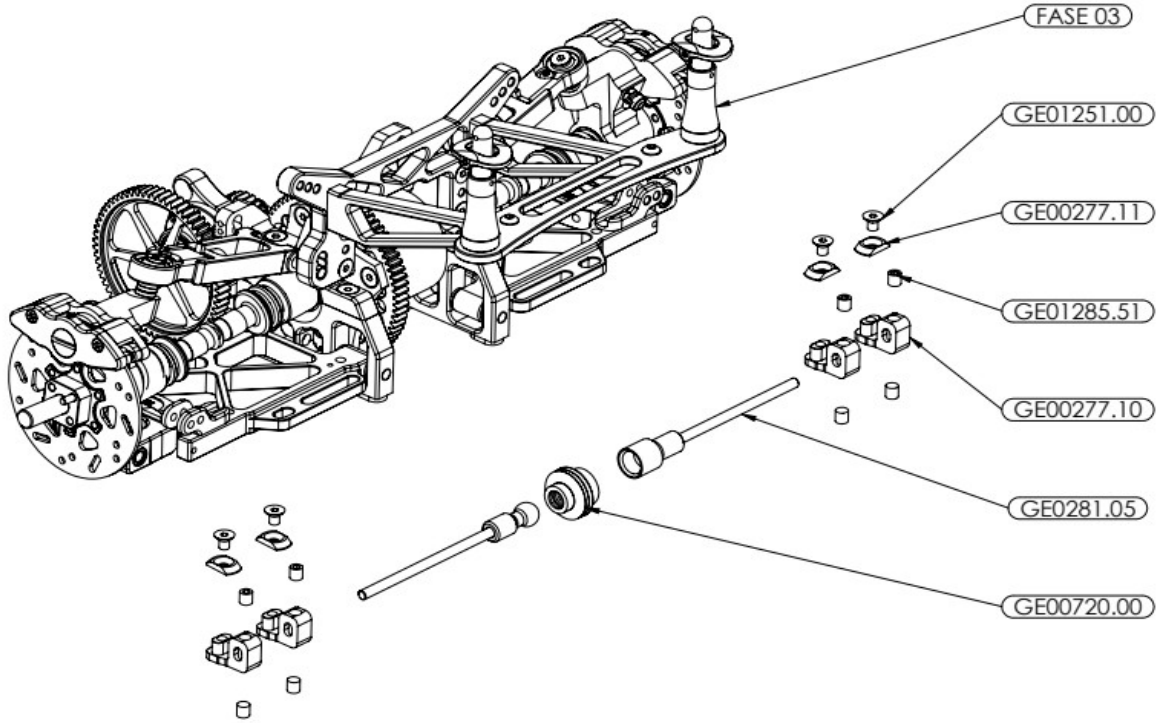

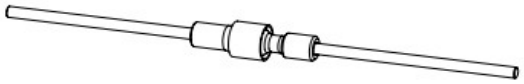

optional parts	
DESCRIPTION	**CODE**
COMBO BARRA TORSIONE Ø4.5	GE00281.15

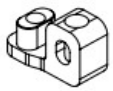

optional parts	
DESCRIPTION	**CODE**
SUPPORTO BARRA POST Ø4.5	GE00277.15
SUPPORTO BARRA POST Ø5	GE00277.18

FASE 04

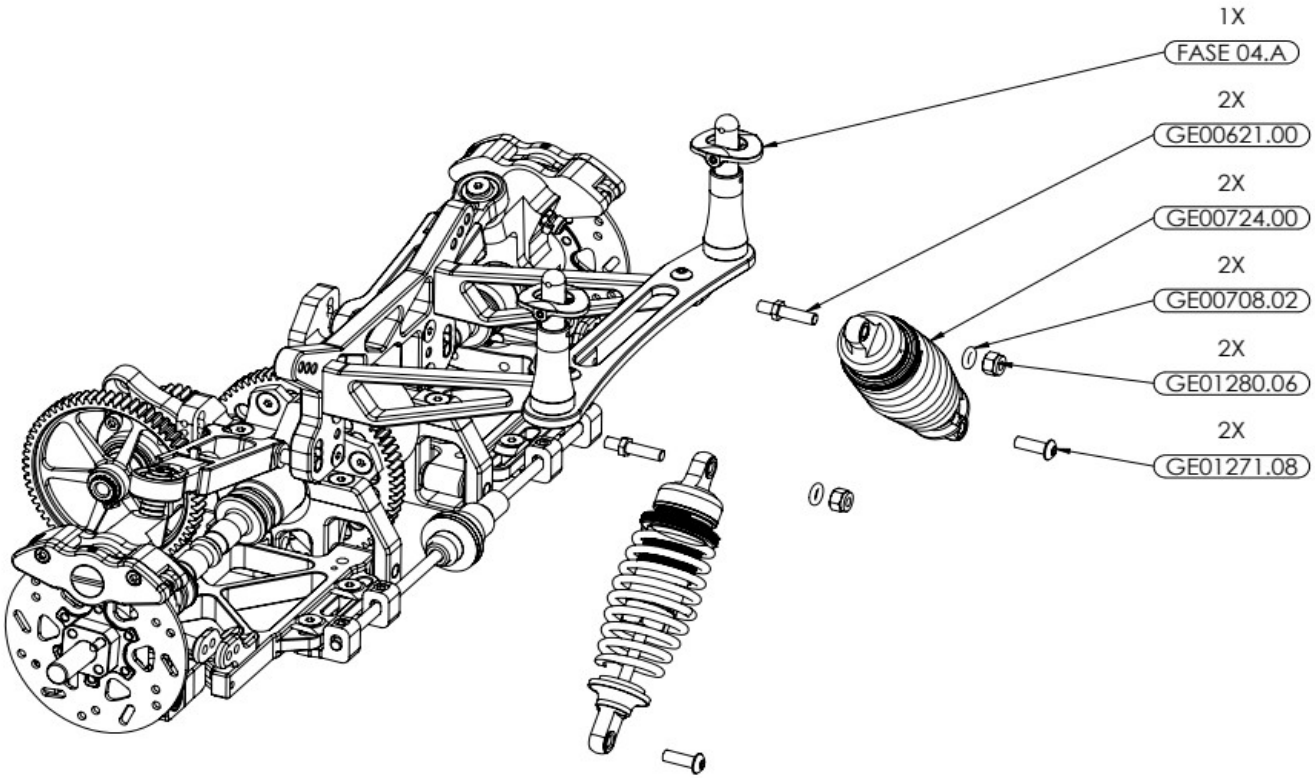

Descrizione	Codice
OLIO SILICONE 60 ML DENSITA' 1000	GE04001.00
OLIO SILICONE 60 ML DENSITA' 2000	GE04002.00
OLIO SILICONE 60 ML DENSITA' 3000	GE04003.00
OLIO SILICONE 60 ML DENSITA' 4000	GE04004.00
OLIO SILICONE 60 ML DENSITA' 5000	GE04005.00

Descrizione	Codice
OLIO SILICONE 60 ML DENSITA' 6000	GE04006.00
OLIO SILICONE 60 ML DENSITA' 7000	GE04007.00
OLIO SILICONE 60 ML DENSITA' 8000	GE04008.00
OLIO SILICONE 60 ML DENSITA' 9000	GE04009.00
OLIO SILICONE 60 ML DENSITA' 10000	GE04010.00

ASSEMBLAGGIO SUPPORTO MOTORE

FASE 05

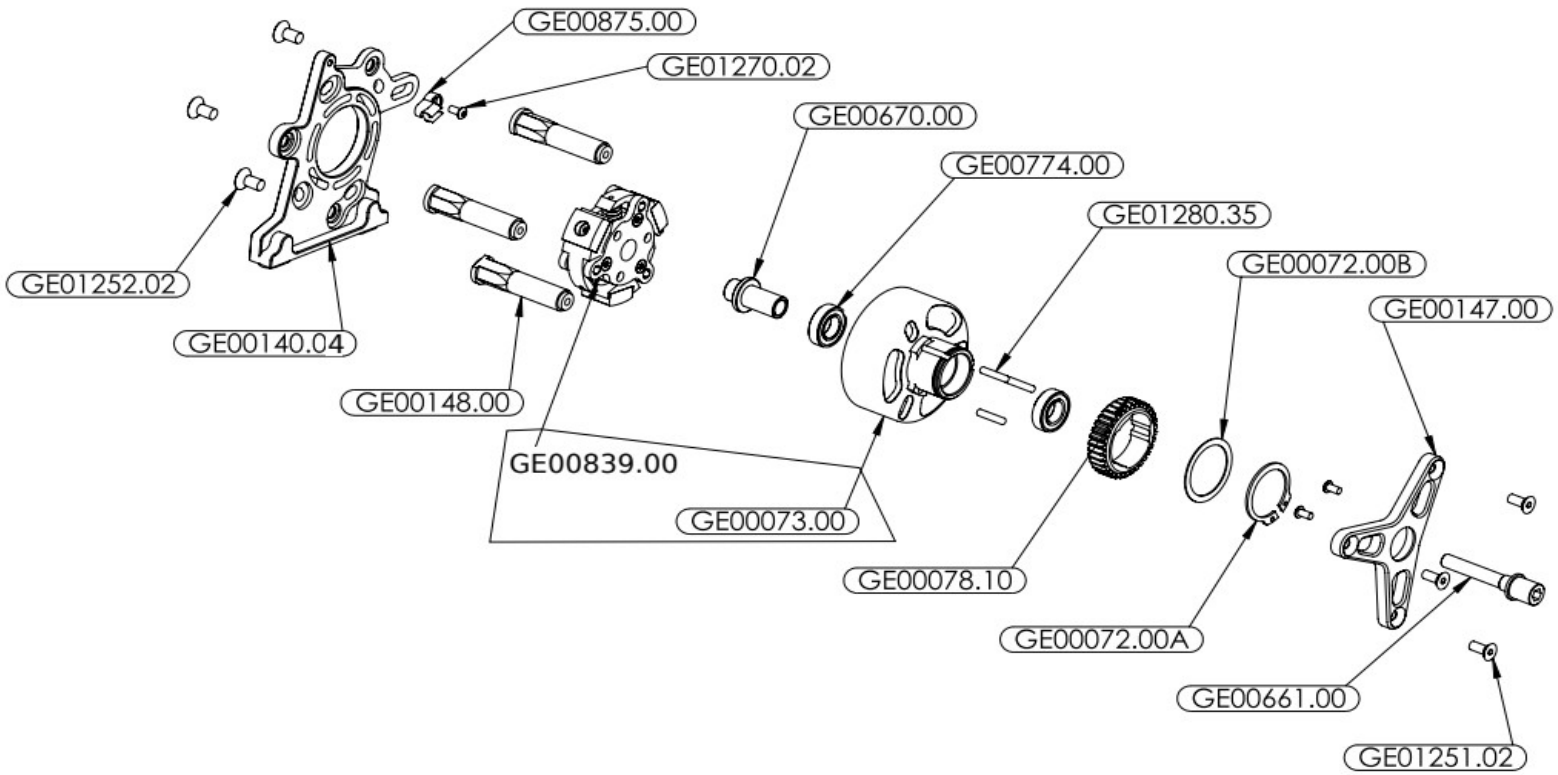

Descrizione	Codice
OPZIONE INGRANAGGI Z35 M1	GE00074.10
OPZIONE INGRANAGGI Z36 M1	GE00075.10
OPZIONE INGRANAGGI Z37 M1	GE00076.10
OPZIONE INGRANAGGI Z32 M1	GE00077.15
OPZIONE INGRANAGGI Z33 M1	GE00077.20
OPZIONE INGRANAGGI Z3 M1	GE00078.10

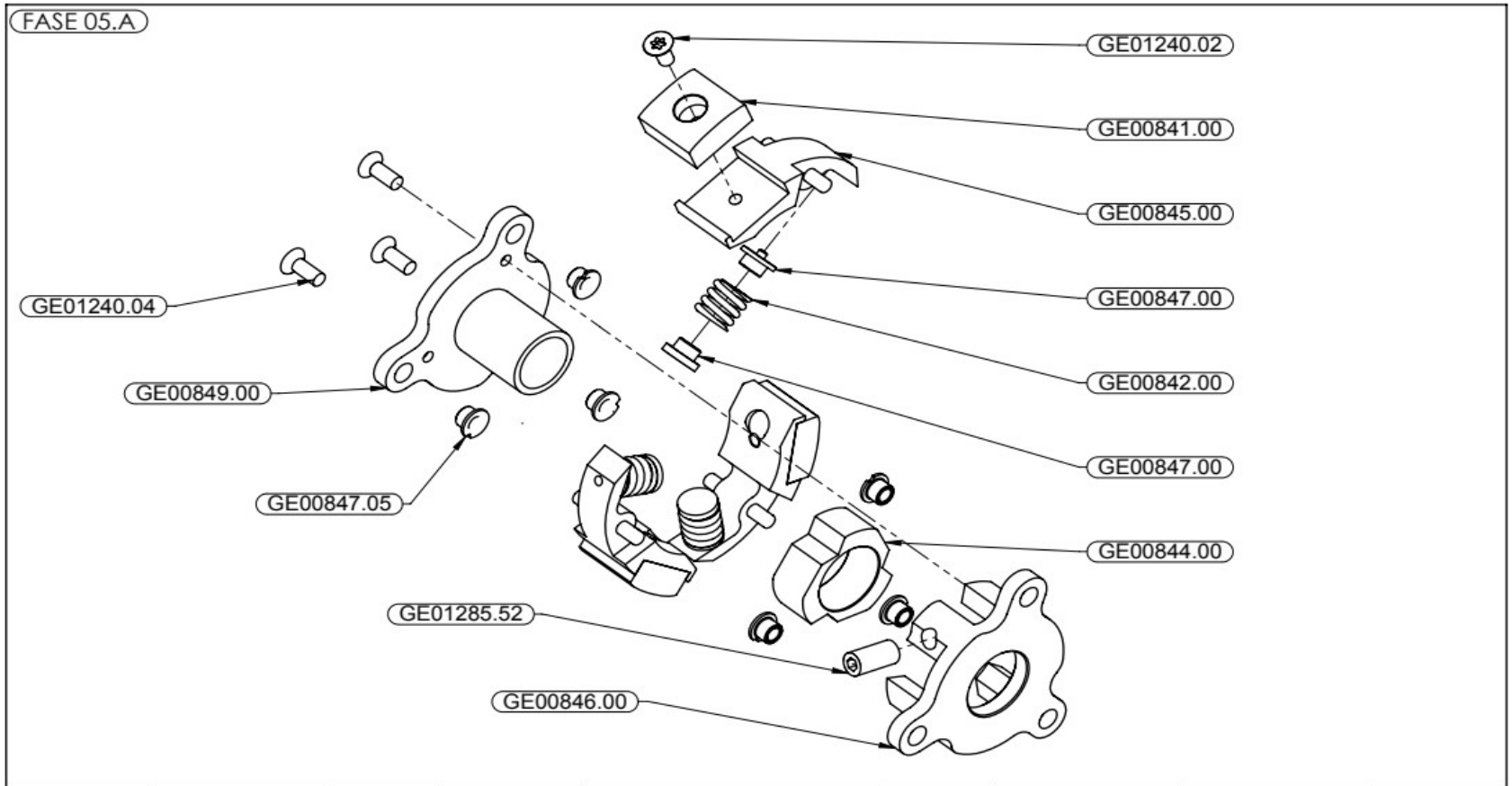

optional parts	
DESCRIPTION	CODE
CEPPO FRIZIONE FERODO	GE00841.00
CEPPO FRIZIONE ALLUMINIO	GE00841.03

optional parts	
DESCRIPTION	CODE
MOLLA FRIZIONE CEPPI 1.3mm	GE00842.00
MOLLA FRIZIONE CEPPI 1.5mm	GE00842.01
MOLLA FRIZIONE CEPPI 1.4mm	GE00842.02

optional parts	
DESCRIPTION	CODE
ELEMENTI CEPPO INCOLLATI	GE00841.01

ASSEMBLAGGIO CASTELLO POSTERIORE CON TELAIO

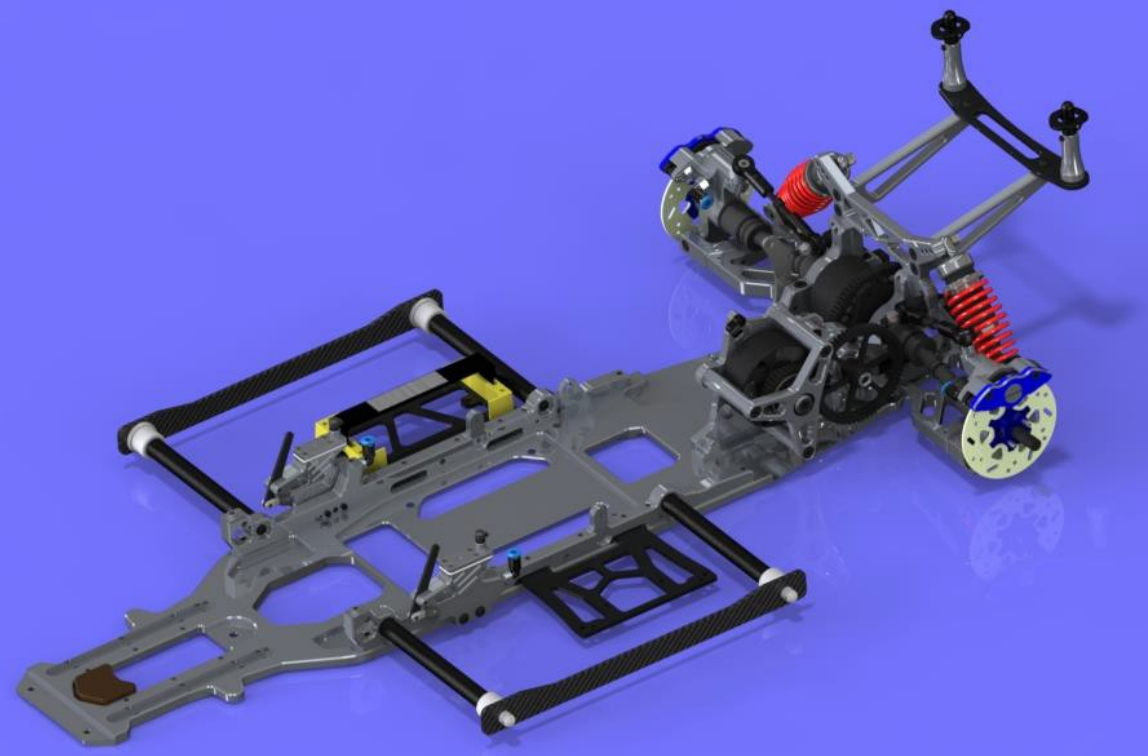

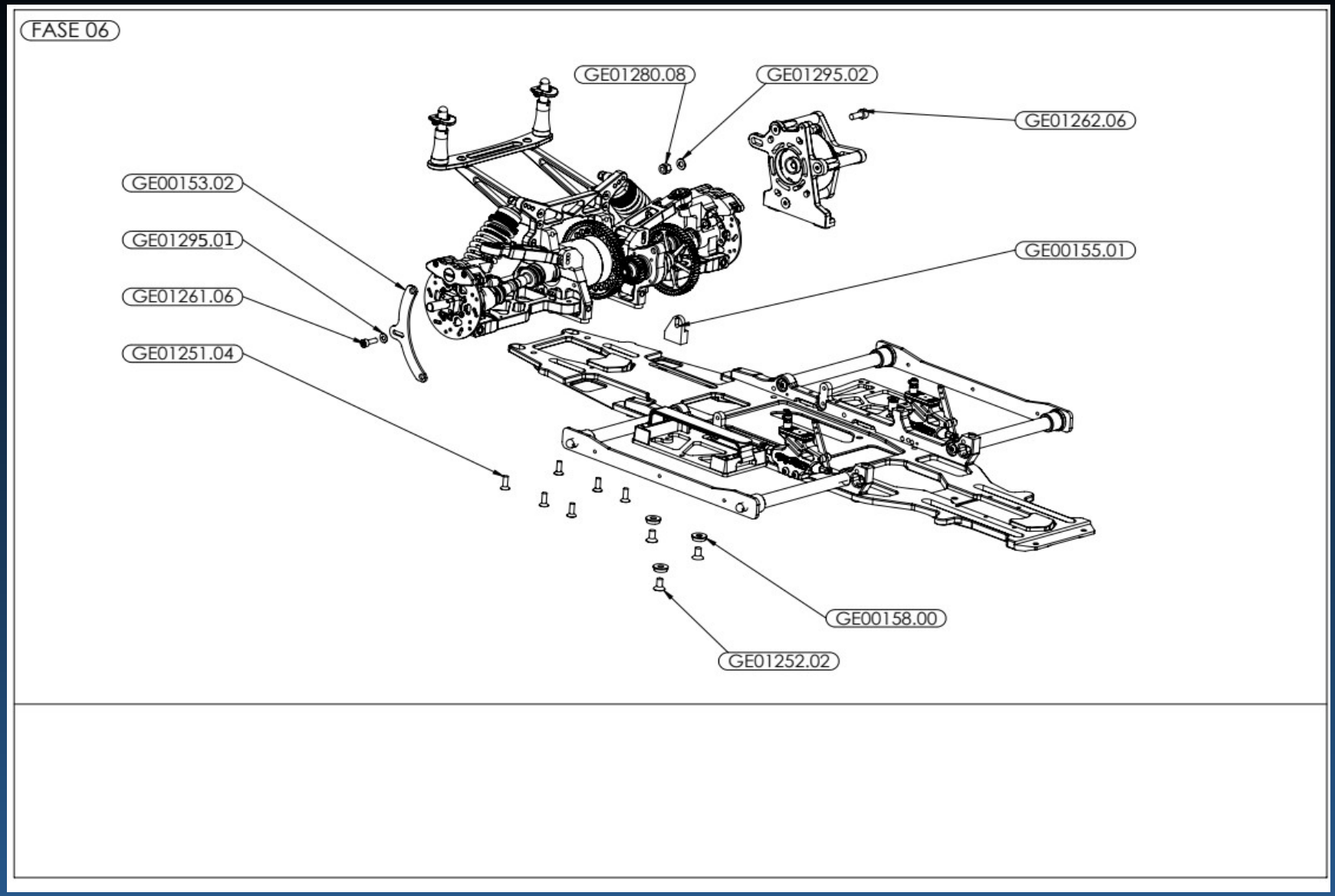
FASE 06
GE01280.08
GE01295.02
GE01262.06
GE00153.02
GE01295.01
GE01261.06
GE01251.04
GE00155.01
GE00158.00
GE01252.02

ASSEMBLAGGIO CASTELLO ANTERIORE

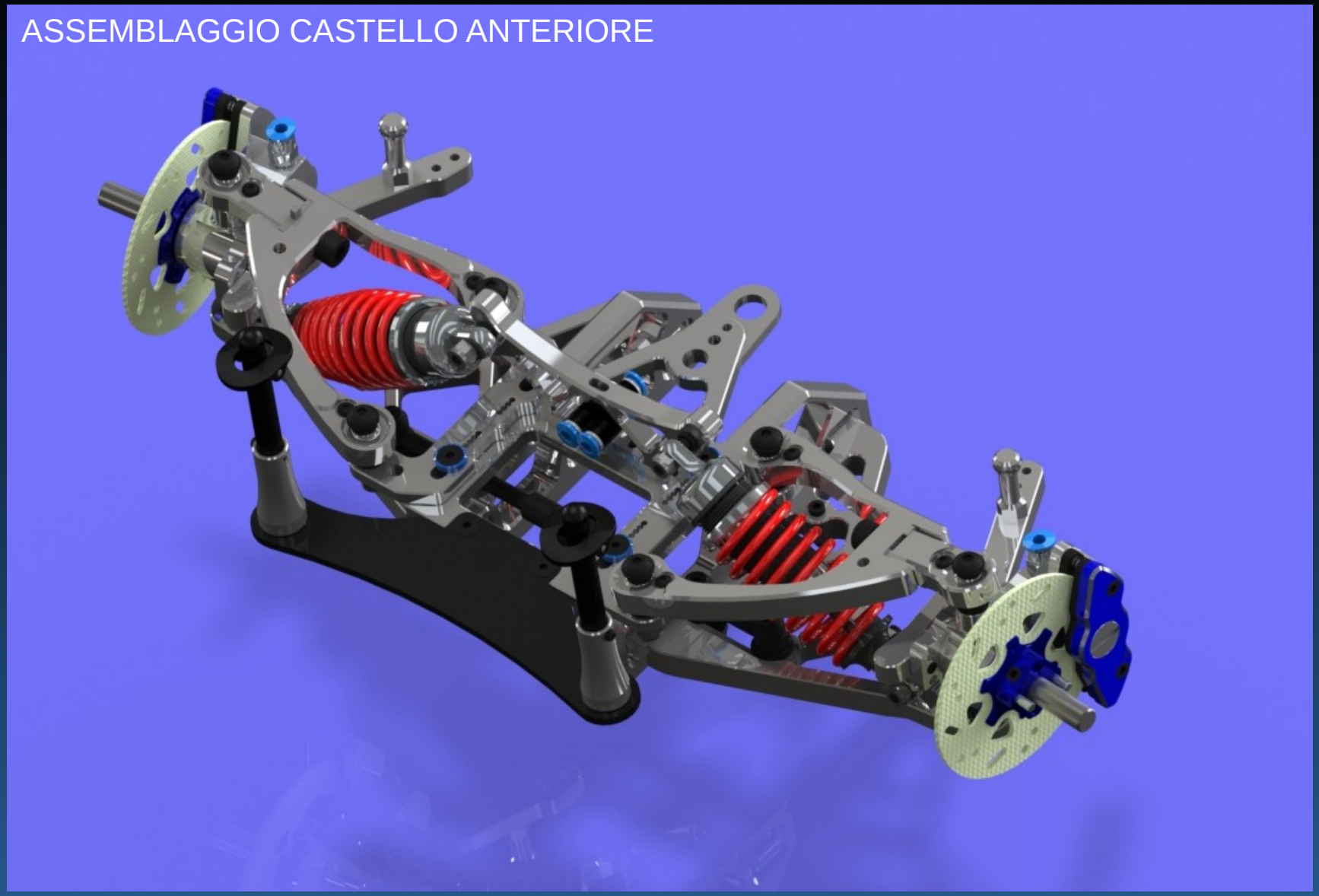

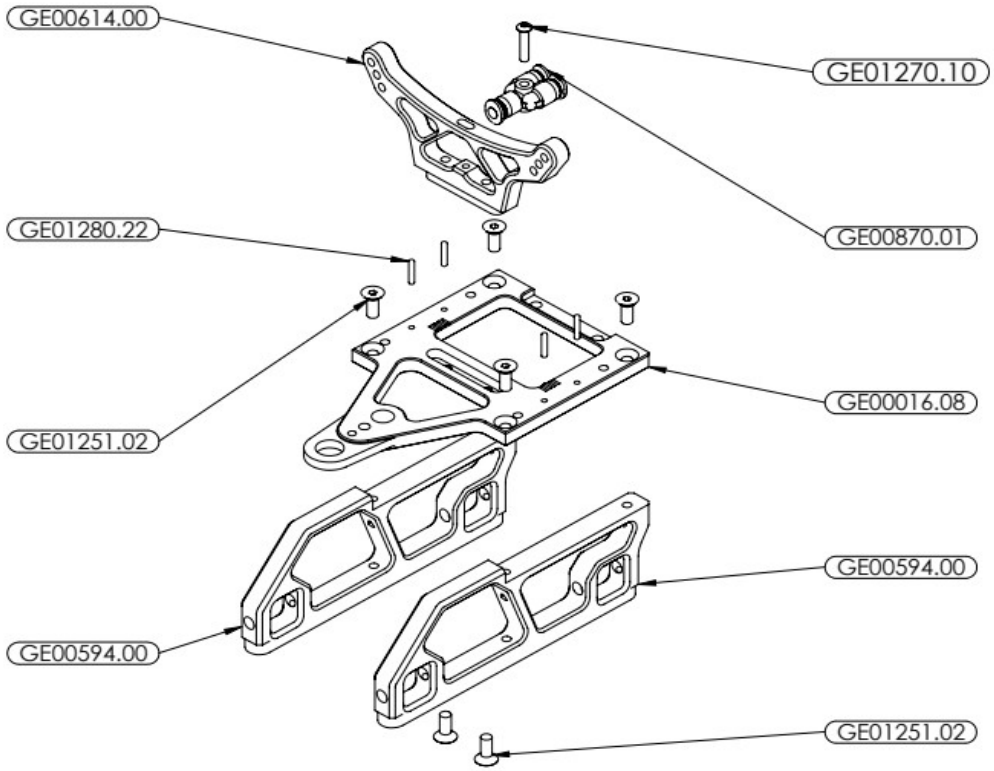

	Standard part			optional part	
	DESCRIPTION	CODE		DESCRIPTION	CODE
	BOCCOLA STABILIZZATIRCE XR3 CON O-RING	GE00016.05		BOCCOLA STABILIZZATIRCE PIENA	GE00016.06

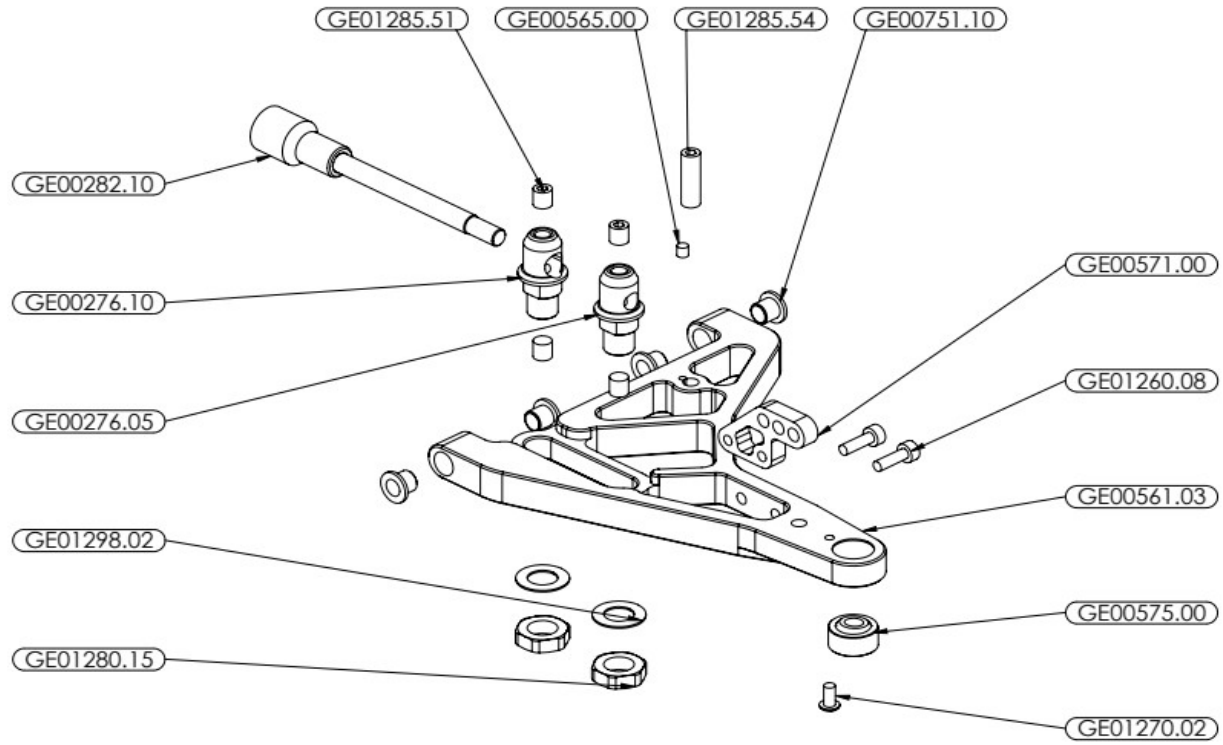

optional parts	
DESCRIPTION	CODE
BARRA TORSIONE COMBO Ø6	GE00283.10

optional parts	
DESCRIPTION	CODE
CILINDRO BARRA TORSIONE Ø6	GE00276.20

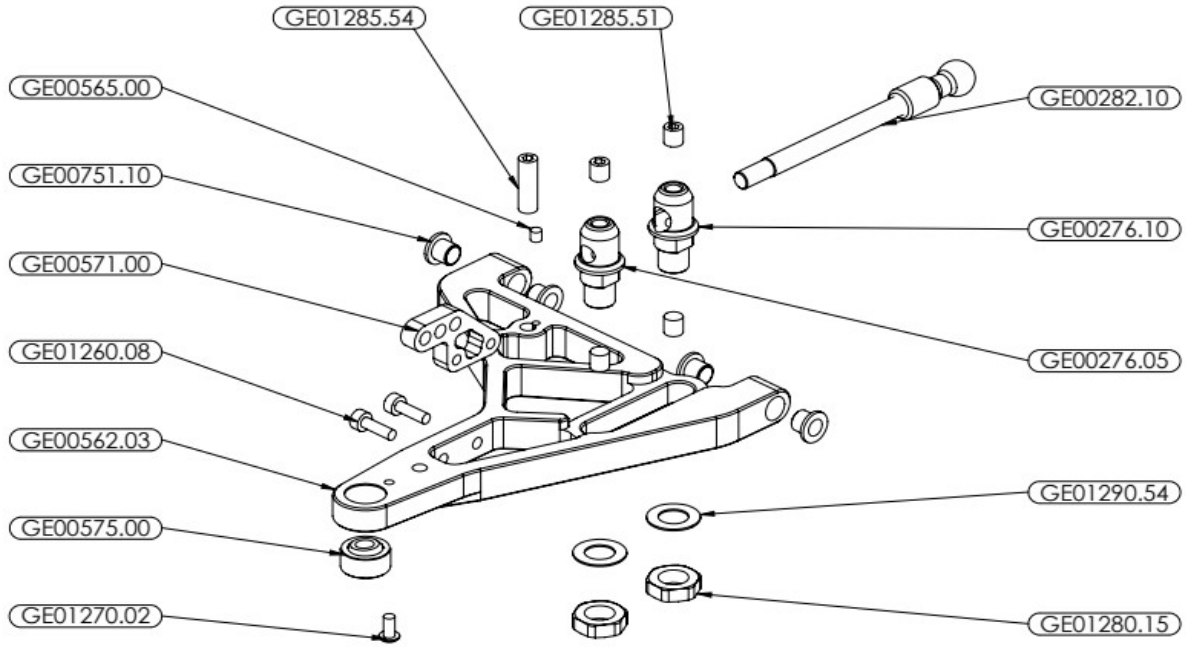

optional parts	
DESCRIPTION	CODE
BARRA TORSIONE COMBO Ø6	GE00283.10

optional parts	
DESCRIPTION	CODE
CILINDRO BARRA TORSIONE Ø6	GE00276.20

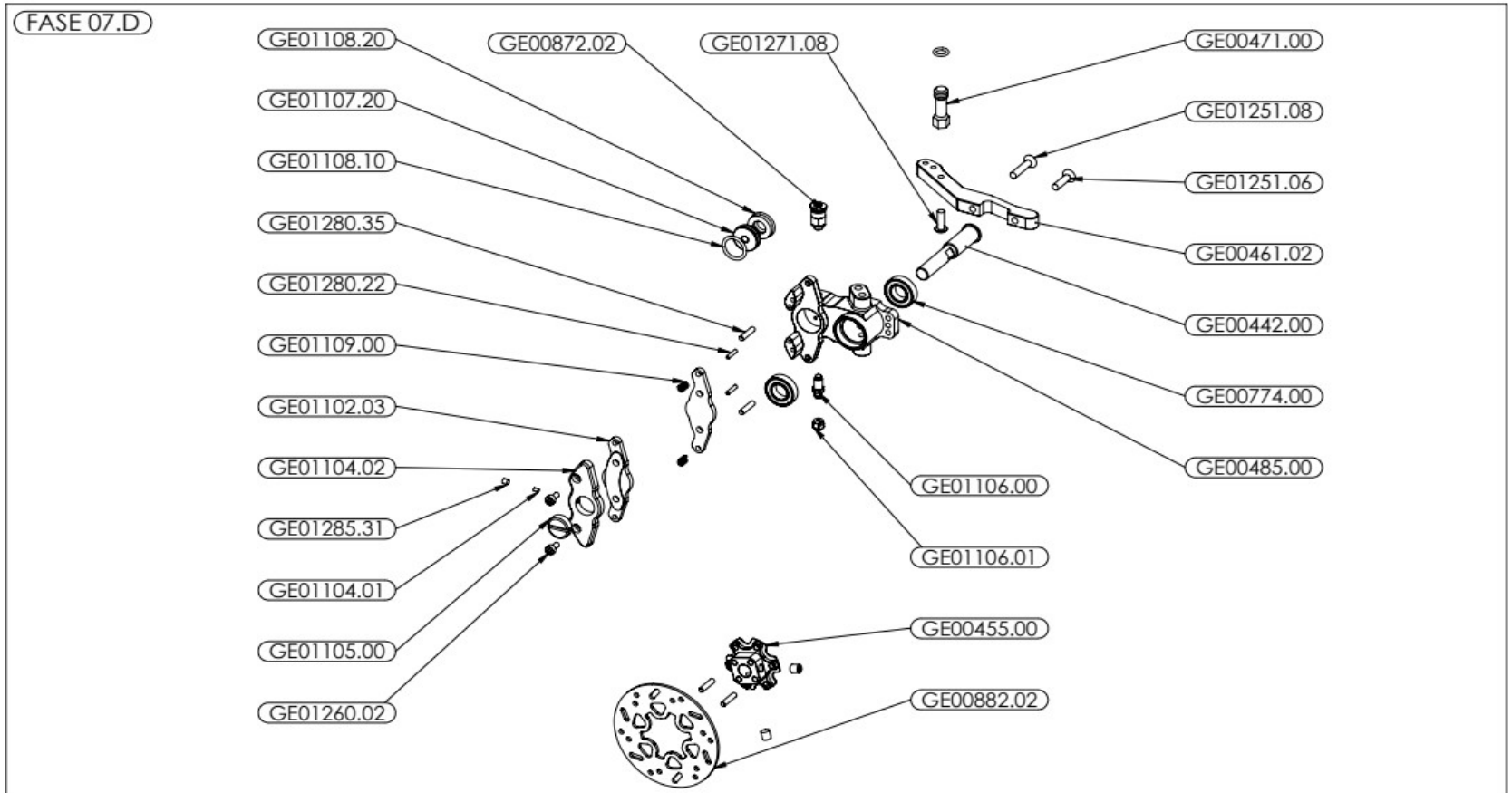
FASE 07.D
GE01108.20
GE01107.20
GE01108.10
GE01280.35
GE01280.22
GE01109.00
GE01102.03
GE01104.02
GE01285.31
GE01104.01
GE01105.00
GE01260.02
GE00872.02
GE01271.08
GE00471.00
GE01251.08
GE01251.06
GE00461.02
GE00442.00
GE00774.00
GE00485.00
GE01106.00
GE01106.01
GE00455.00
GE00882.02

FASE 07.E

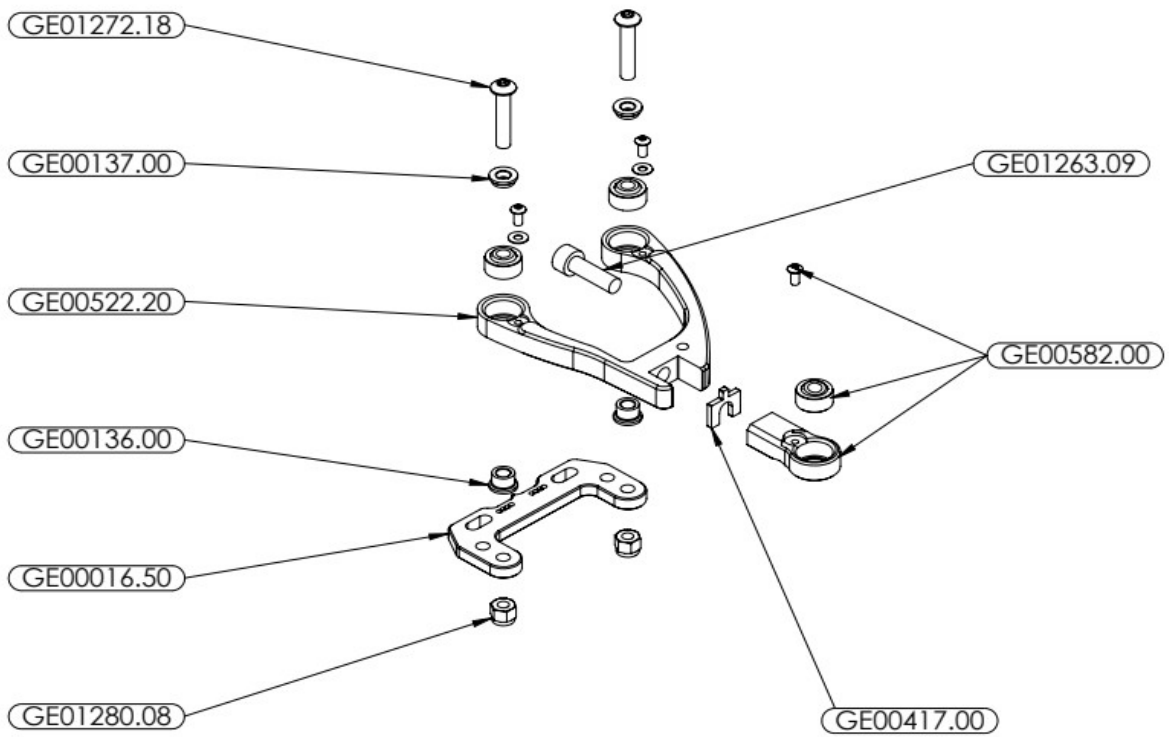
GE01272.18
GE00137.00
GE01263.09
GE00522.20
GE00582.00
GE00136.00
GE00016.50
GE01280.08
GE00417.00

FASE 07.F

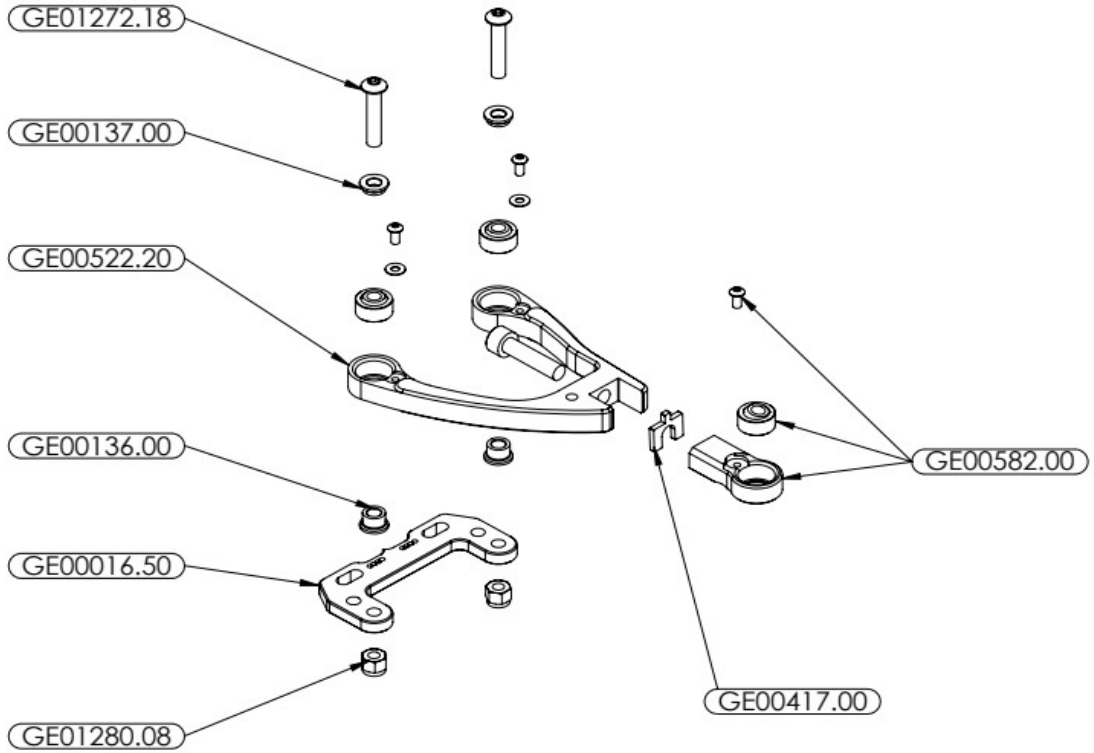
GE01272.18
GE00137.00
GE00522.20
GE00136.00
GE00016.50
GE01280.08
GE00582.00
GE00417.00

ASSEMBLAGGIO CASTELLO ANTERIORE CON AMMORTIZZATORI

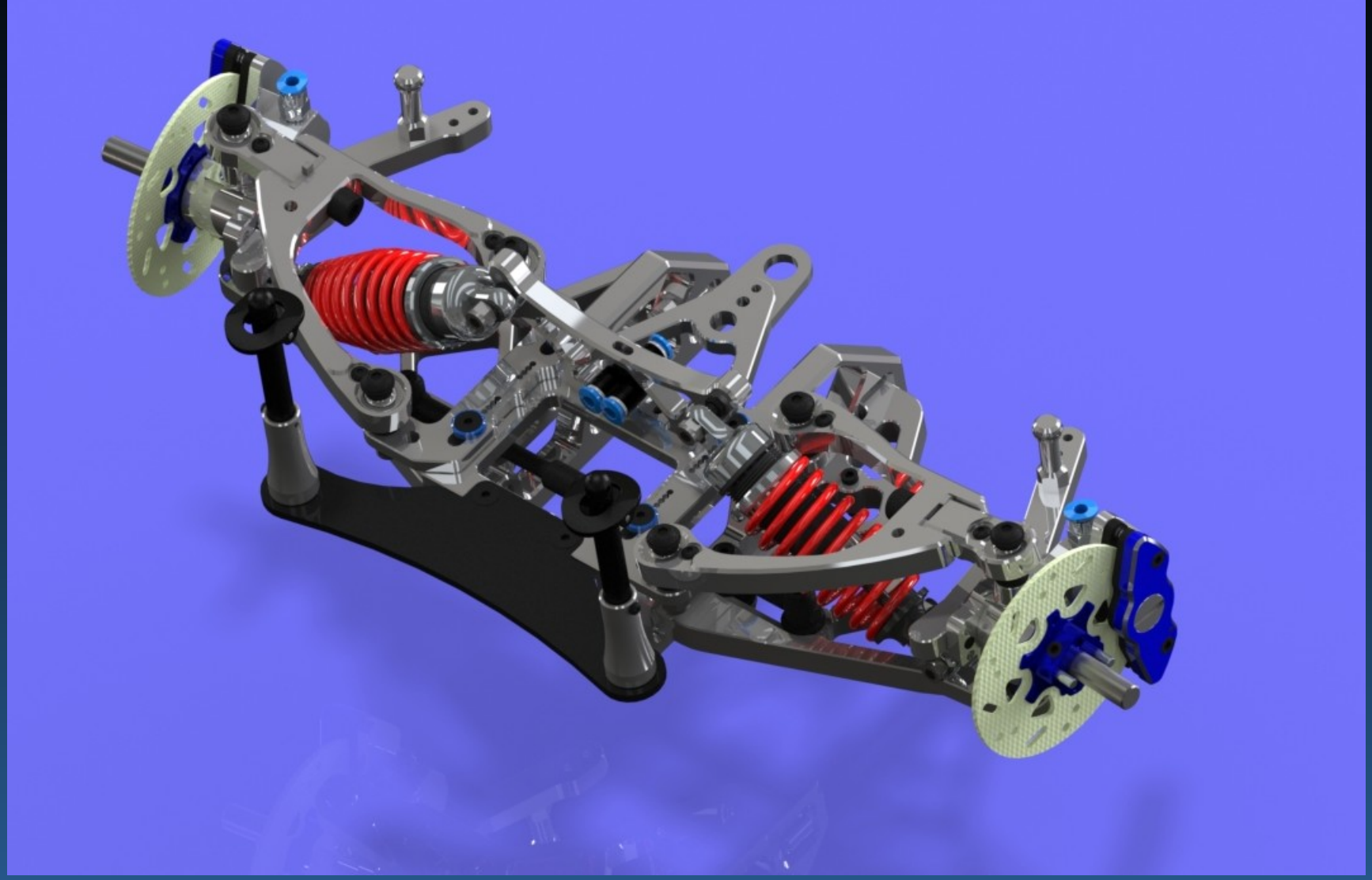

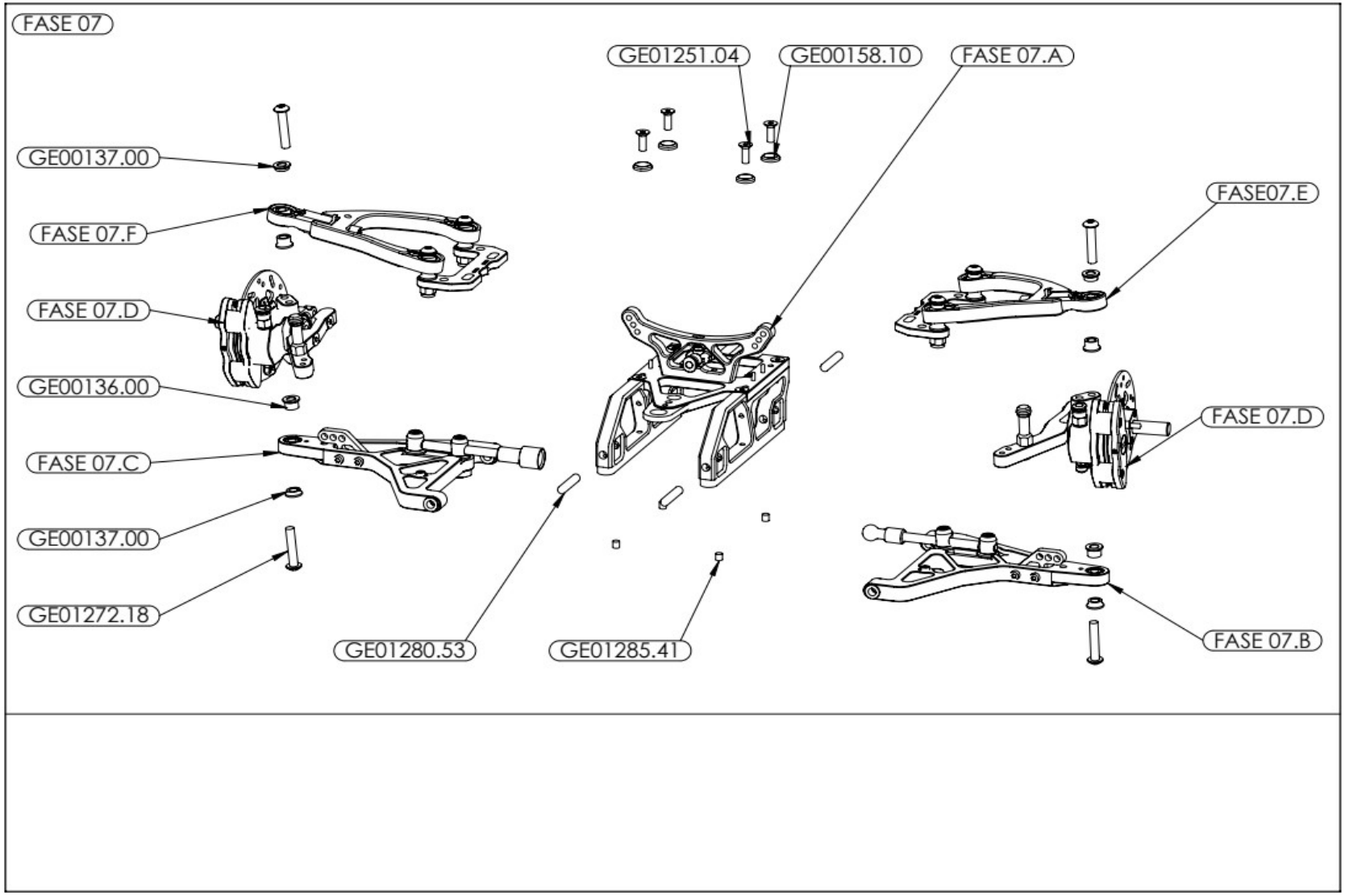
FASE 07
GE01251.04
GE00158.10
FASE 07.A
GE00137.00
FASE07.E
FASE 07.F
FASE 07.D
GE00136.00
FASE 07.D
FASE 07.C
GE00137.00
GE01272.18
GE01280.53
GE01285.41
FASE 07.B

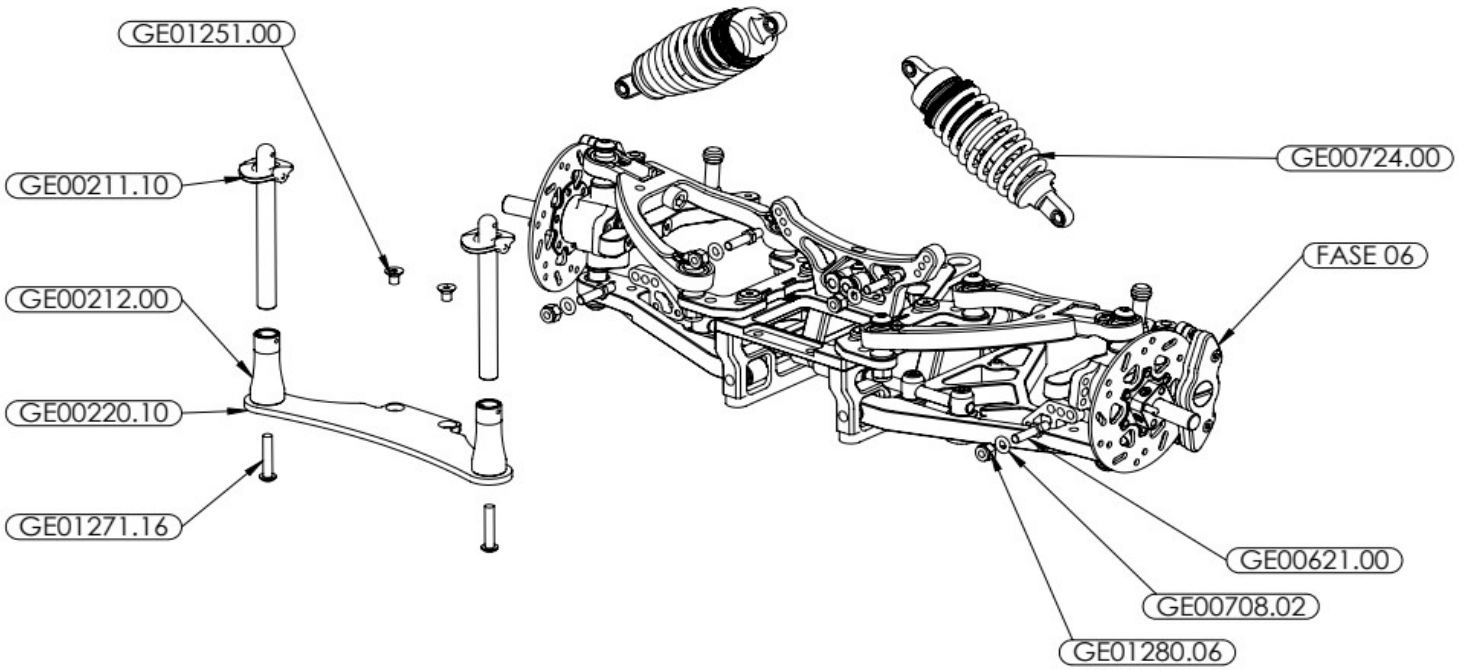

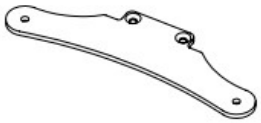

optional parts	
DESCRIPTION	CODE
SUPPORTO CARROZZERIA CARBONIO	GE00220.11

ASSEMBLAGGIO SALVA SERVO

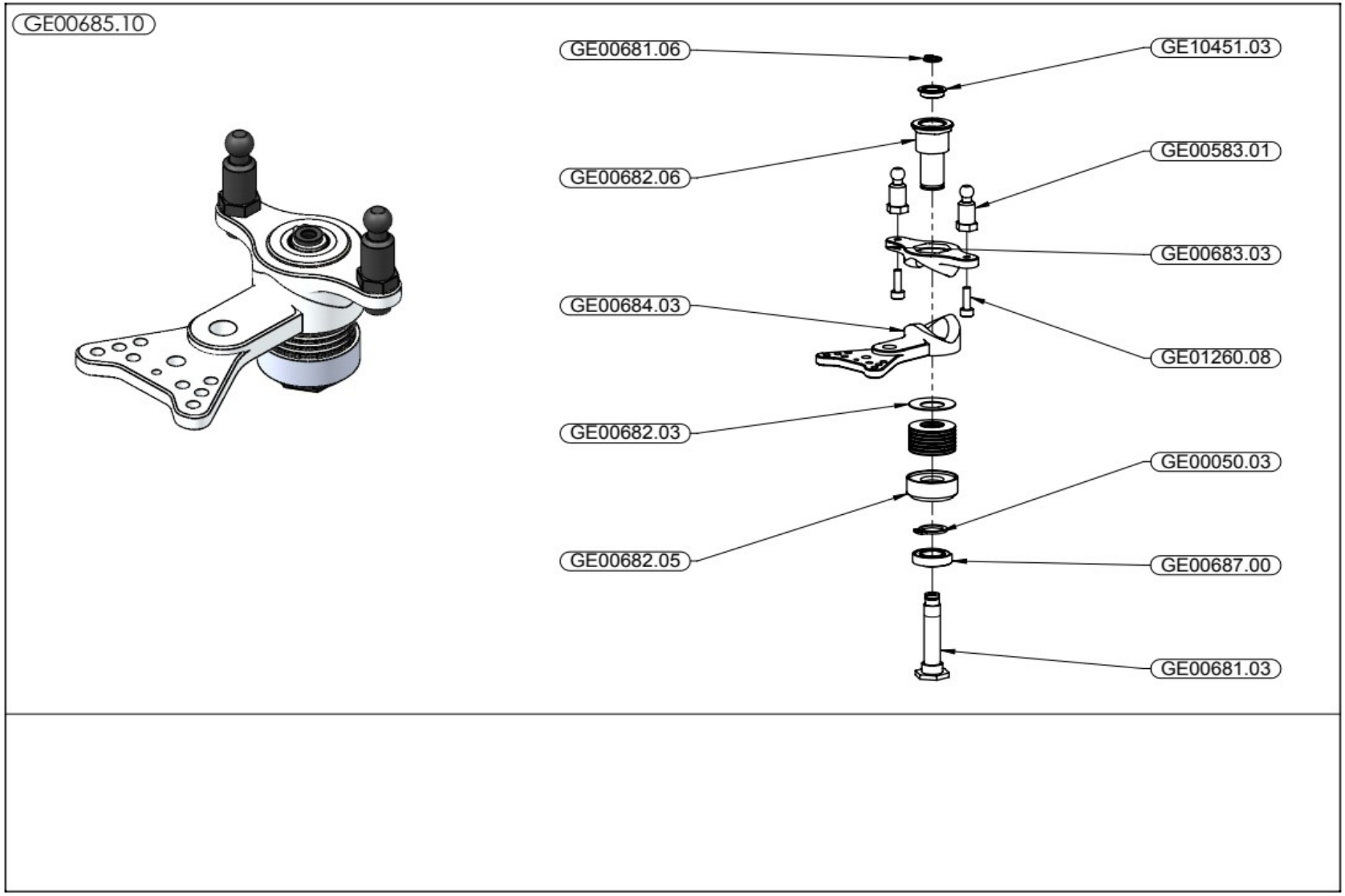
GE00685.10
GE00681.06
GE10451.03
GE00583.01
GE00682.06
GE00683.03
GE00684.03
GE01260.08
GE00682.03
GE00050.03
GE00682.05
GE00687.00
GE00681.03

ASSEMBLAGGIO AMMORTIZZATORI PROGRESSIVI XXL

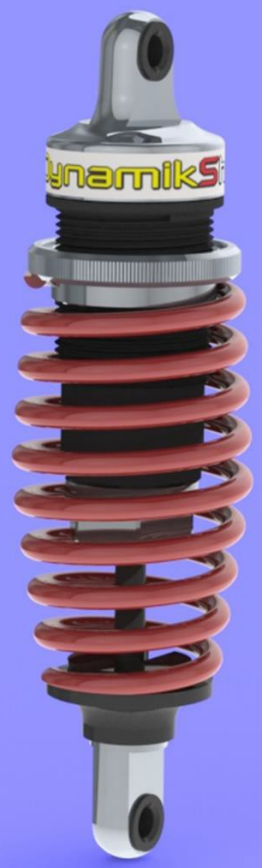

GE00724.00

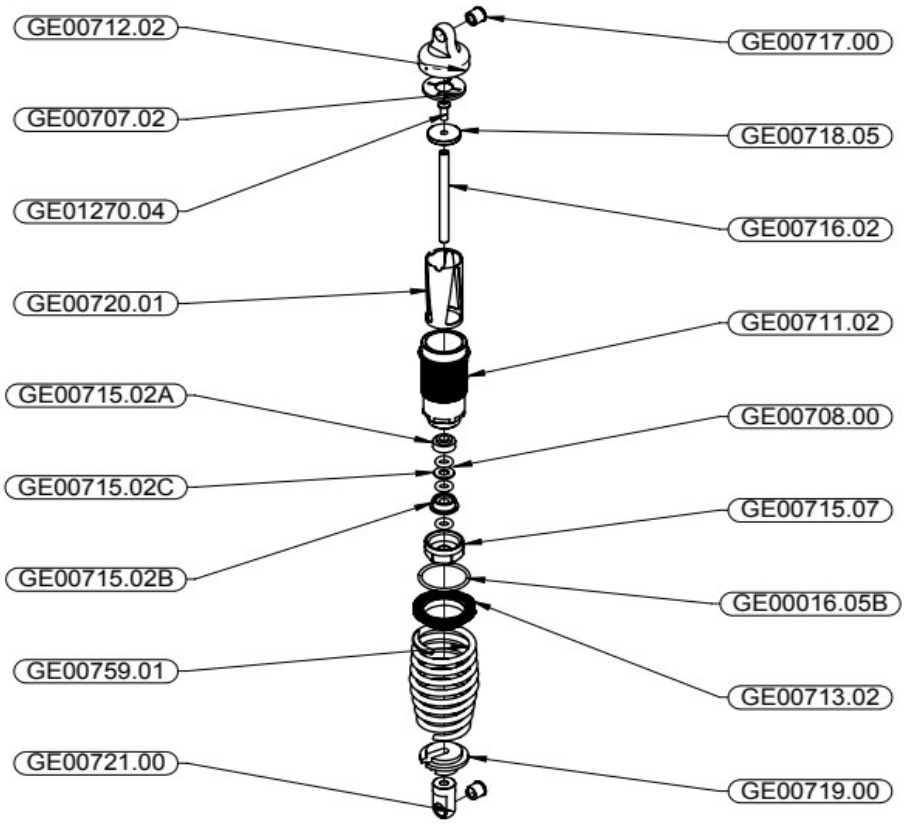

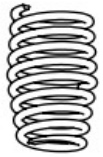

optional parts	
DESCRIPTION	CODE
MOLLE AMMORTIZZATORI PROG. SHORT SILVER 2.6/8	GE00759.01
MOLLE AMMORTIZZATORI PROG. SHORT GREEN 2.7/8	GE00760.01
MOLLE AMMORTIZZATORI PROG. SHORT GOLD 2.8/8	GE00761.01
MOLLE AMMORTIZZATORI PROG. SHORT GIALLA 2.5/8	GE00766.00
MOLLE AMMORTIZZATORI PROG. SHORT AZZURRO 2.7/8.5	GE00767.00
MOLLE AMMORTIZZATORI PROG. SHORT NERO 2.7/9	GE00768.00
MOLLE AMMORTIZZATORI PROG. SHORT ROSSE 2.9/8	GE00769.00
MOLLE AMMORTIZZATORI PROG. SHORT BIANCHE 3.0	GE00769.01
MOLLE AMMORTIZZATORI PROG. SHORT ROSA 3.2	GE00769.02

ASSEMBLAGGIO SERBATOIO, BATTERIA E SALVASERVO

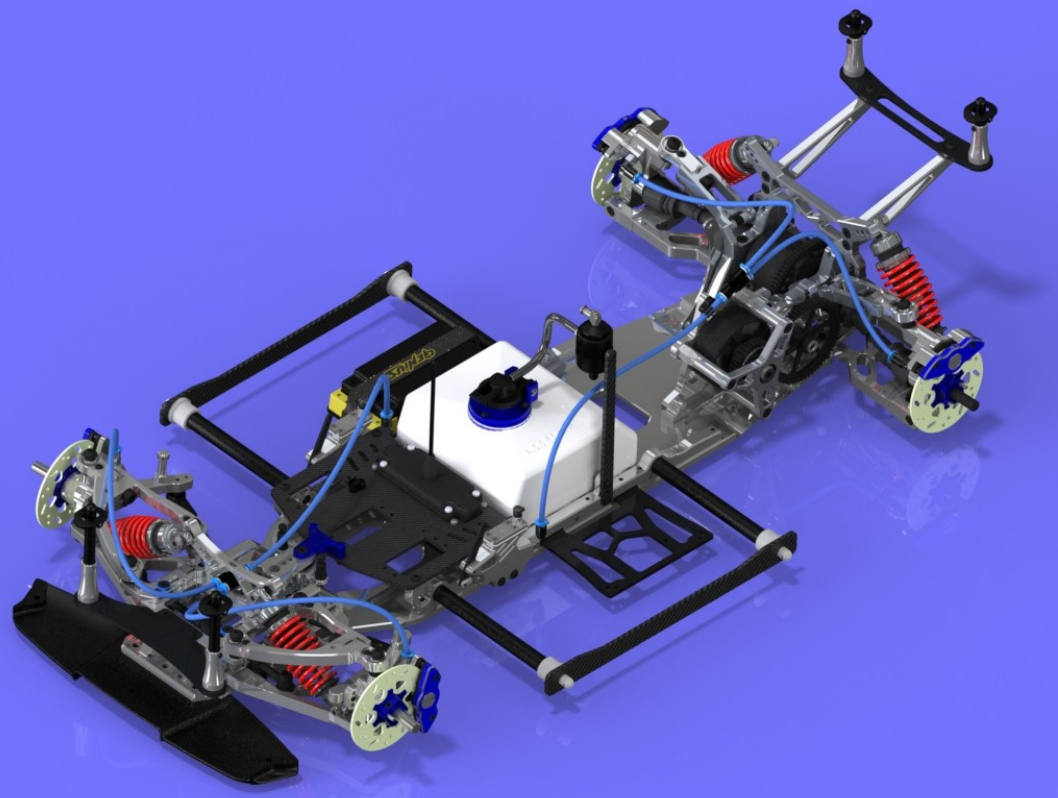

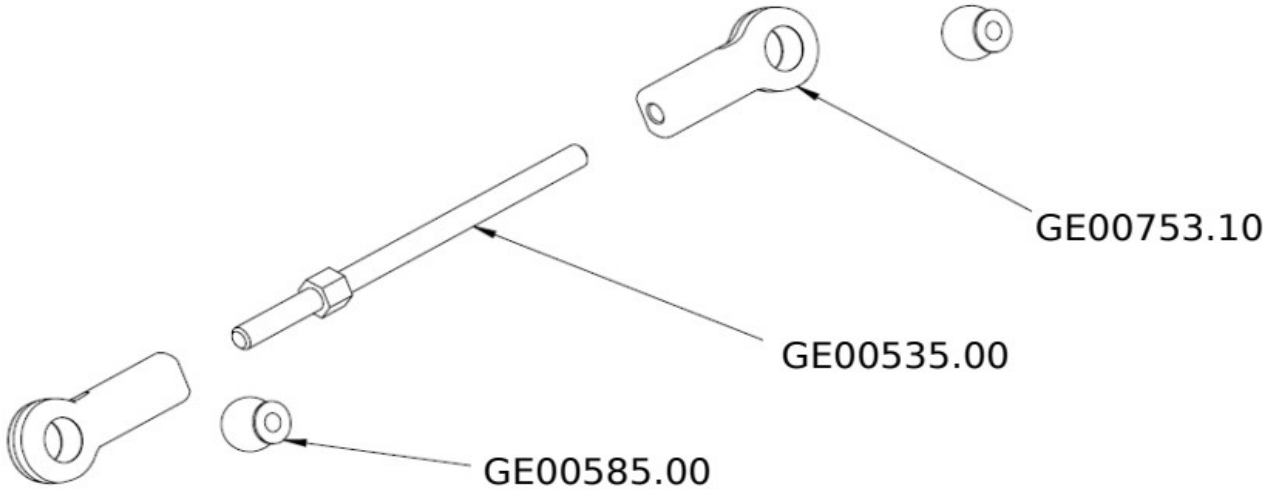
GE00753.10
GE00535.00
GE00585.00

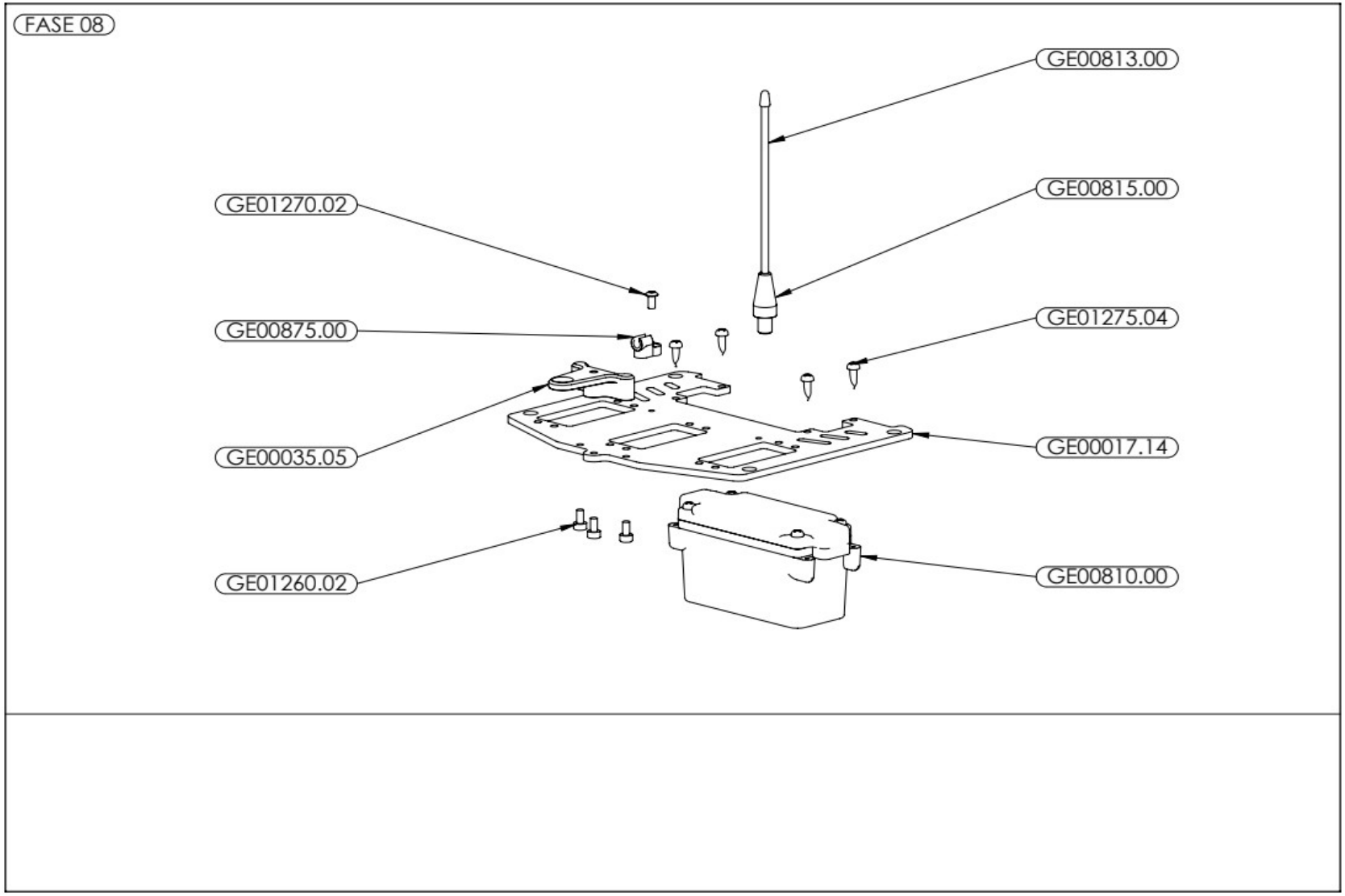
FASE 08
GE00813.00
GE00815.00
GE01270.02
GE01275.04
GE00875.00
GE00035.05
GE00017.14
GE01260.02
GE00810.00

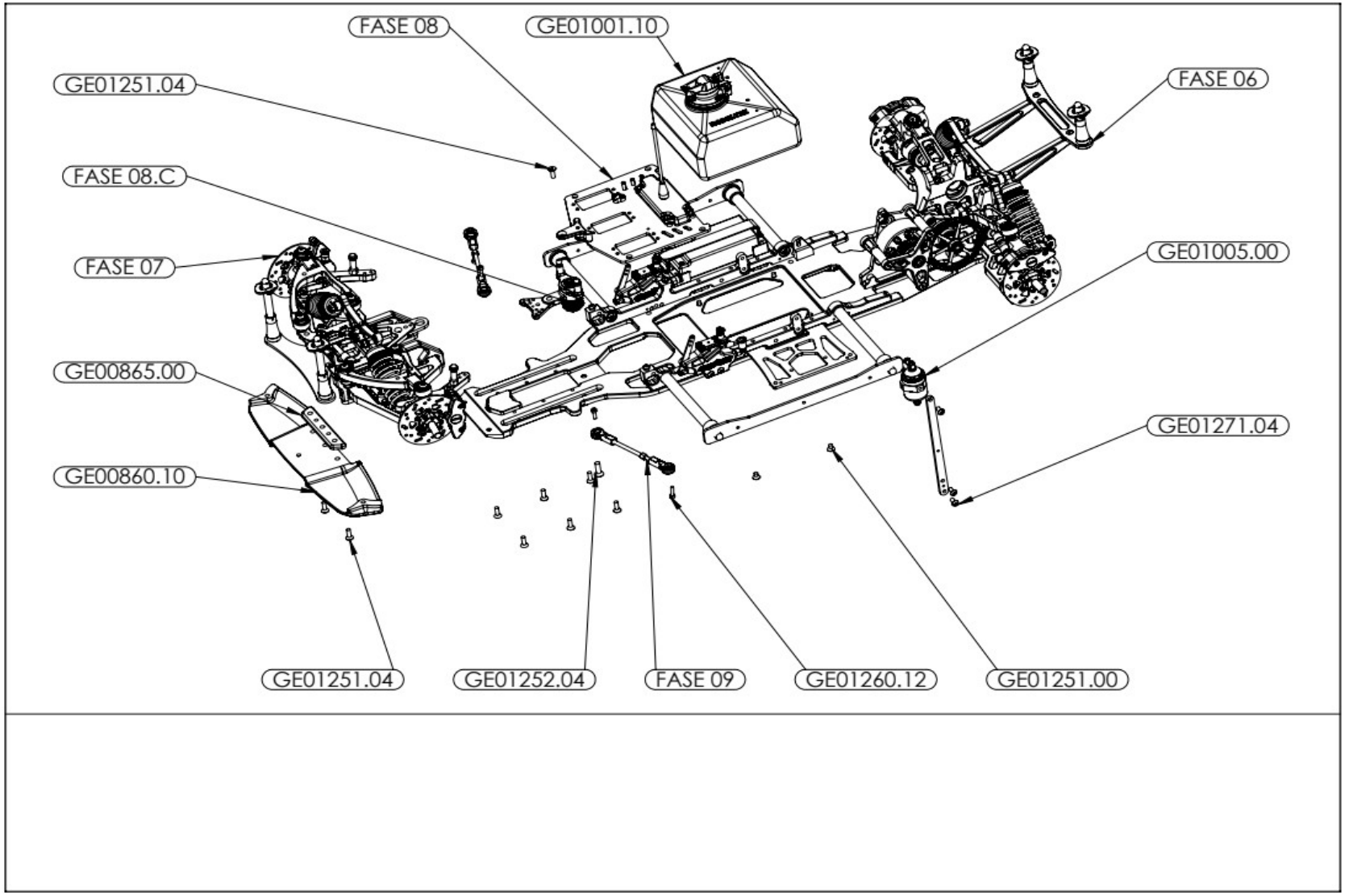
FASE 08
GE01001.10
GE01251.04
FASE 06
FASE 08.C
FASE 07
GE01005.00
GE00865.00
GE01271.04
GE00860.10
GE01251.04
GE01252.04
FASE 09
GE01260.12
GE01251.00

VARIANTE A... - VARIANT TO...

FASE 01.As

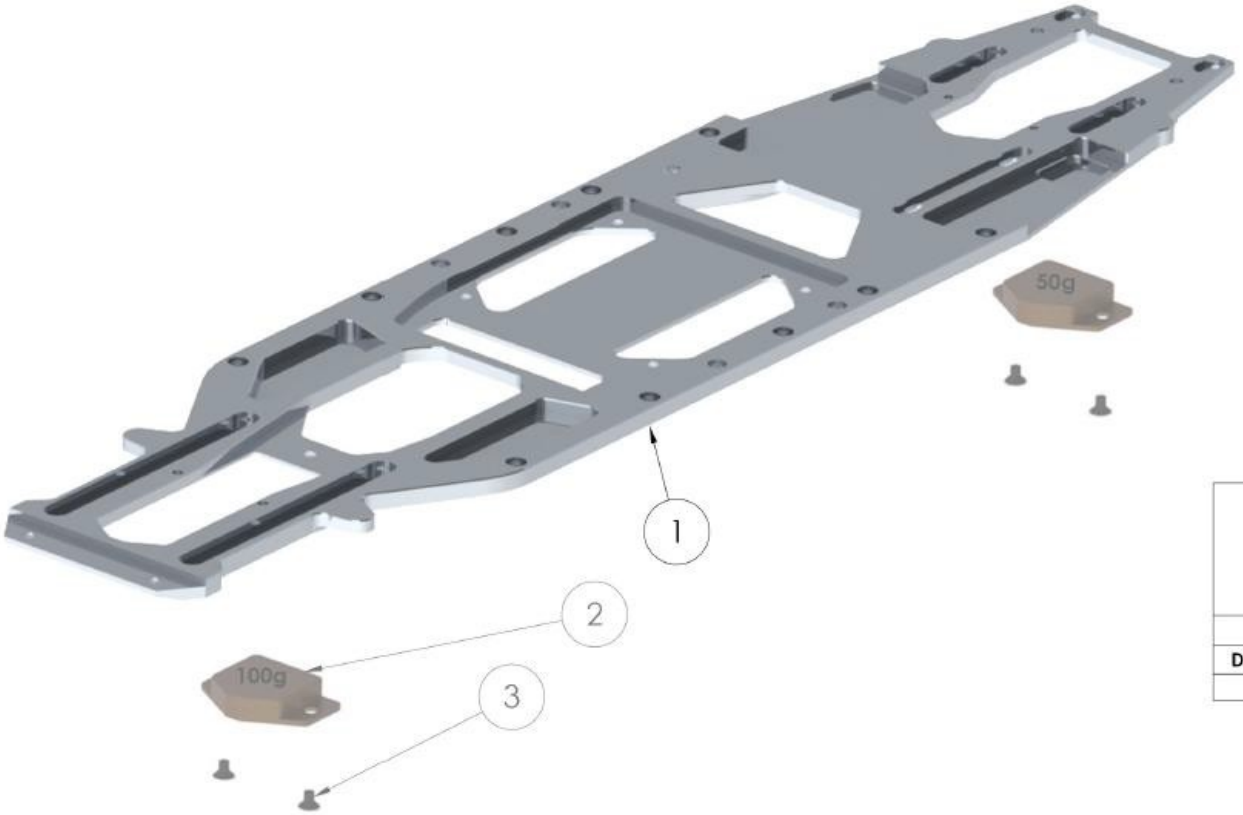

optional parts	
Descrizione	**Codice**
PESO	GE00014.00

Num. articolo	Quantità	Descrizione	Codice	Massa
1	1	TELAIO XR4S	GE00013.06	800.03
2	2	PESO	GE00014.00	0.100
3	4	VITE TSCEI M4×6	GE01251.00	0.87

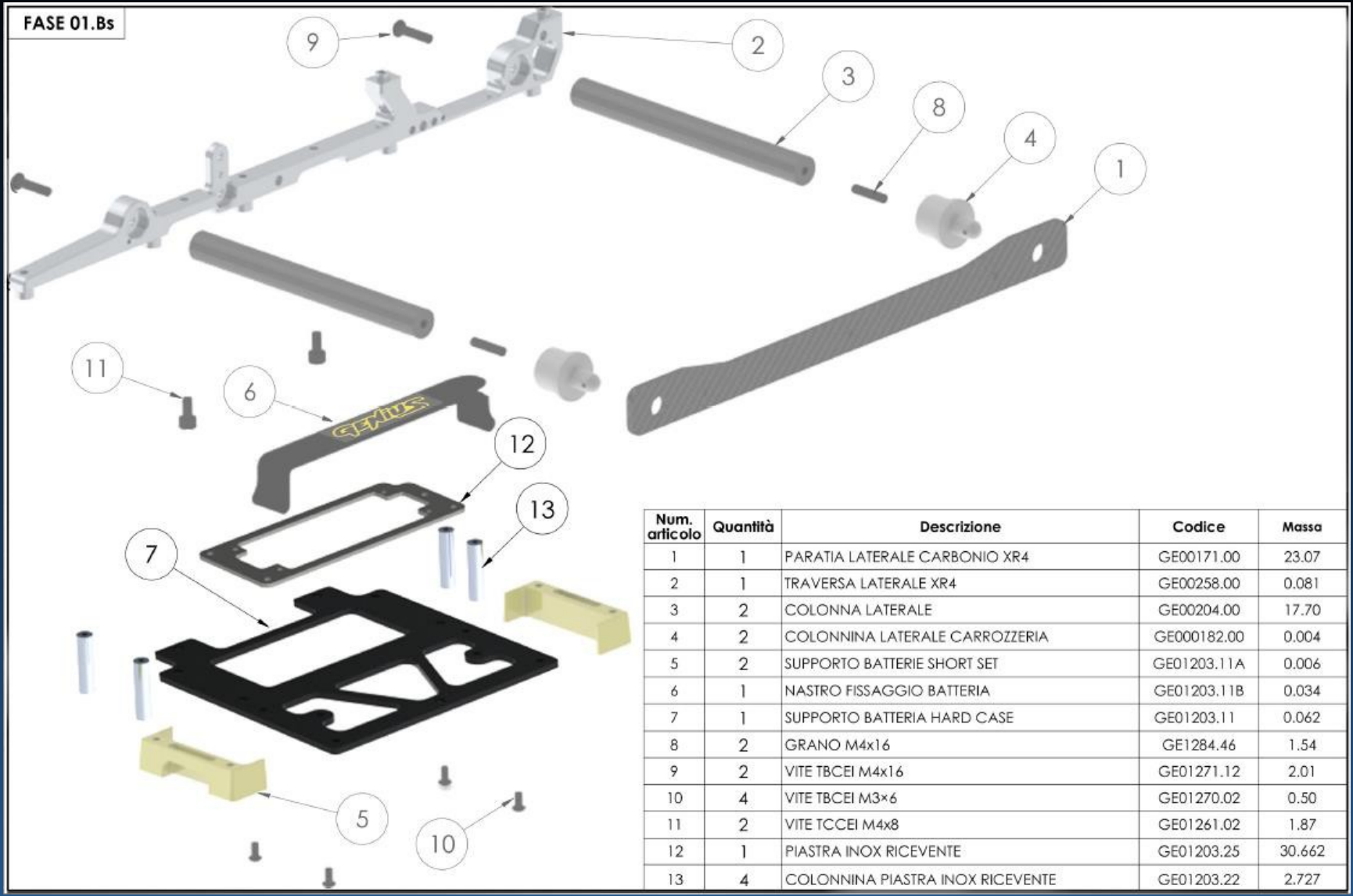

Num. articolo	Quantità	Descrizione	Codice	Massa
1	1	PARATIA LATERALE CARBONIO XR4	GE00171.00	23.07
2	1	TRAVERSA LATERALE XR4	GE00258.00	0.081
3	2	COLONNA LATERALE	GE00204.00	17.70
4	2	COLONNINA LATERALE CARROZZERIA	GE000182.00	0.004
5	2	SUPPORTO BATTERIE SHORT SET	GE01203.11A	0.006
6	1	NASTRO FISSAGGIO BATTERIA	GE01203.11B	0.034
7	1	SUPPORTO BATTERIA HARD CASE	GE01203.11	0.062
8	2	GRANO M4x16	GE1284.46	1.54
9	2	VITE TBCEI M4x16	GE01271.12	2.01
10	4	VITE TBCEI M3×6	GE01270.02	0.50
11	2	VITE TCCEI M4x8	GE01261.02	1.87
12	1	PIASTRA INOX RICEVENTE	GE01203.25	30.662
13	4	COLONNINA PIASTRA INOX RICEVENTE	GE01203.22	2.727

FASE 08.Bs

optional parts	
Descrizione	Codice
PIASTRA RADIO MAXI SERVO XR4S	GE0017.13

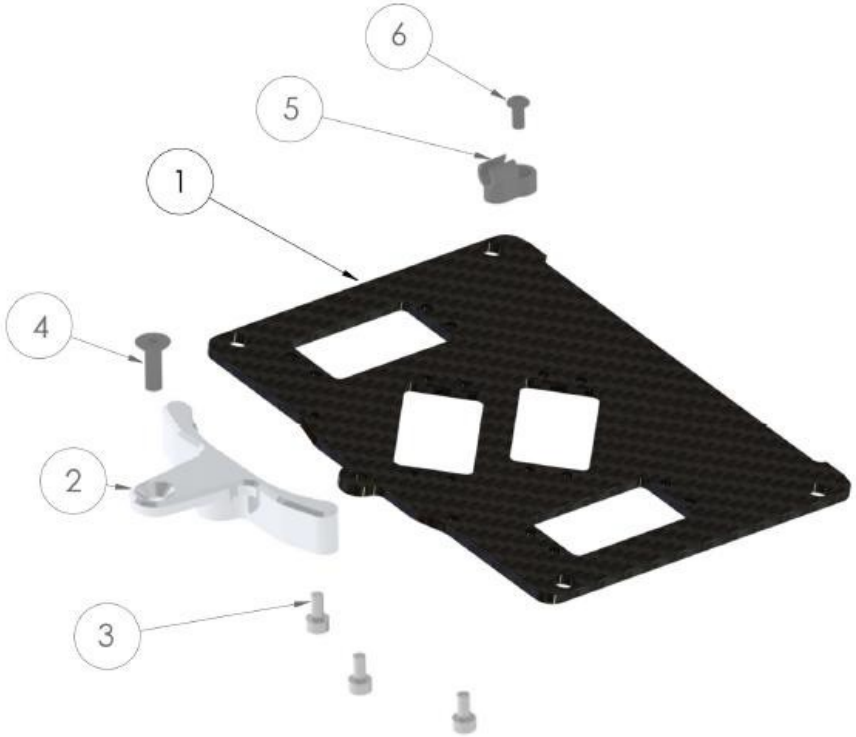

Num. articolo	Quantità	Descrizione	Codice	Massa
1	1	PIASTRA RADIO XR4S	GE00017.12	0.057
2	1	RINFORZO PIASTRA RADIO ANT XR3	GE00035.04	0.014
3	3	VITE TCCEI M3X6	GE01260.02	0.84
4	1	VITE TSCEI M4x12	GE01251.04	1.47
5	1	CLIP FERMA TUBO ø4	GE00875.00	0.53
6	1	VITE TBCEI M3×6	GE01270.02	0.50

VARIANTE A... - VARIANT TO...

FASE 01.BE

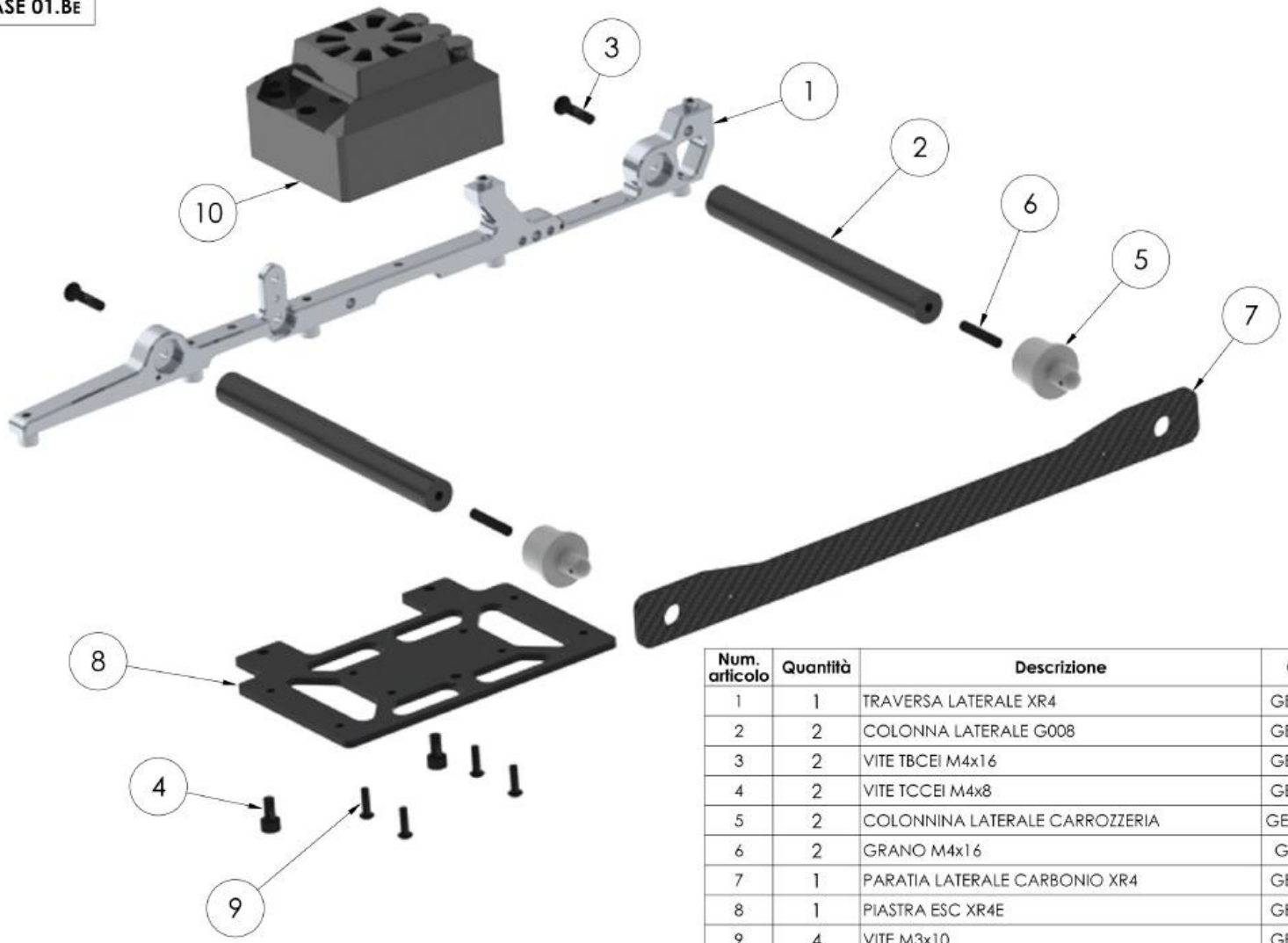

Num. articolo	Quantità	Descrizione	Codice	Massa
1	1	TRAVERSA LATERALE XR4	GE00258.00	0.081
2	2	COLONNA LATERALE G008	GE00204.00	17.70
3	2	VITE TBCEI M4x16	GE01271.12	2.01
4	2	VITE TCCEI M4x8	GE01261.02	1.87
5	2	COLONNINA LATERALE CARROZZERIA	GE000182.00	0.004
6	2	GRANO M4x16	GE1284.46	1.93
7	1	PARATIA LATERALE CARBONIO XR4	GE00171.00	23.07
8	1	PIASTRA ESC XR4E	GE20110.00	51.61
9	4	VITE M3x10	GE01270.06	0.72
10	1	ESC HOBBY MAX6		

FASE 01.CE

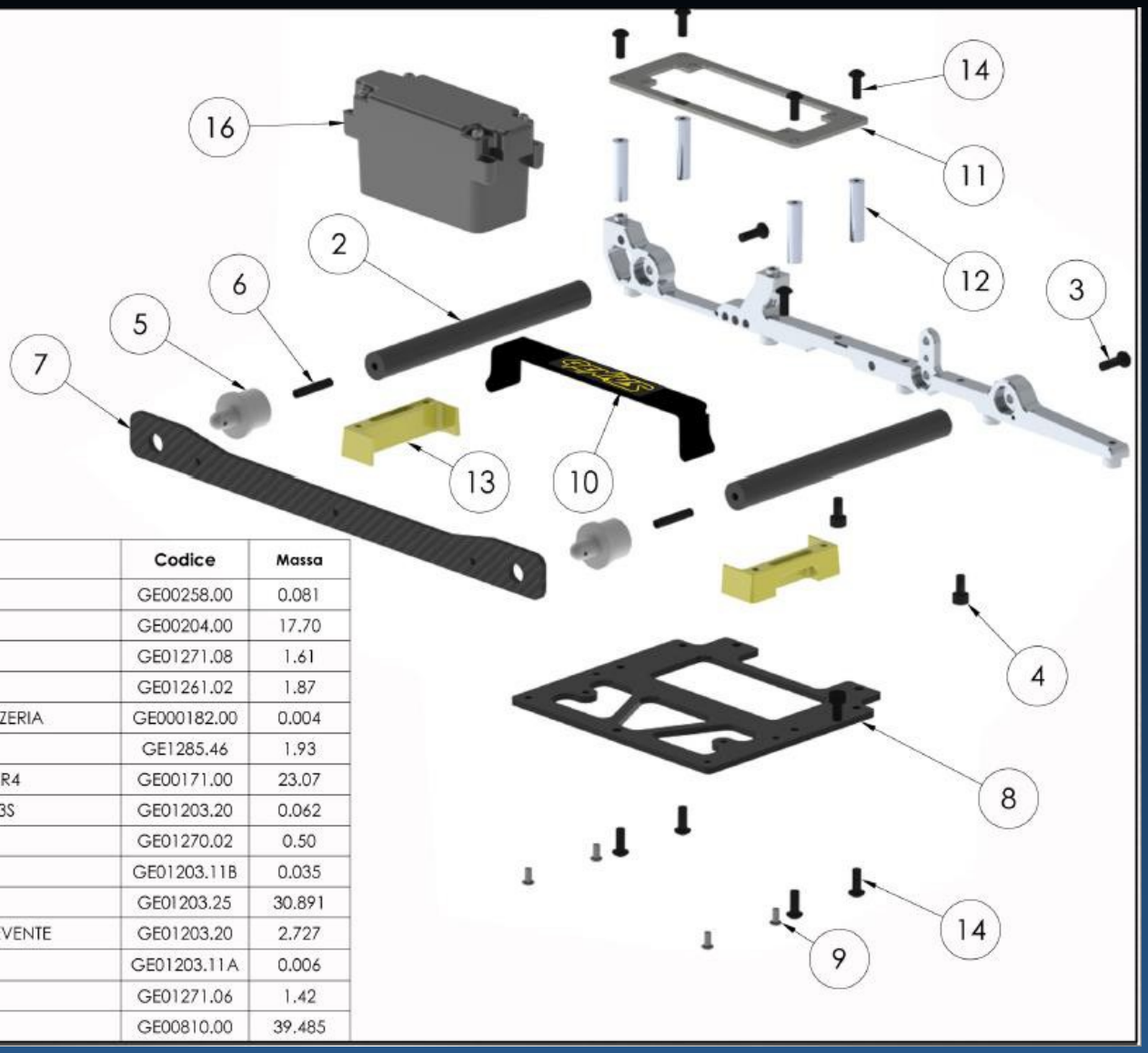

Num. articolo	Quantità	Descrizione	Codice	Massa
1	1	TRAVERSA LATERALE XR4	GE00258.00	0.081
2	2	COLONNA LATERALE G008	GE00204.00	17.70
3	2	VITE TBBEI M4x12	GE01271.08	1.61
4	2	VITE TCCEI M4x8	GE01261.02	1.87
5	2	COLONNINA LATERALE CARROZZERIA	GE000182.00	0.004
6	2	GRANO M4x16	GE1285.46	1.93
7	1	PARATIA LATERALE CARBONIO XR4	GE00171.00	23.07
8	1	PIASTRA SUPPORTO BATTERIA XR3S	GE01203.20	0.062
9	4	VITE TBCEI M3×6	GE01270.02	0.50
10	1	NASTRO FISSAGGIO BATTERIA	GE01203.11B	0.035
11	1	PIASTRA SUPPORTO RICEVENTE	GE01203.25	30.891
12	4	COLONNINA PIASTRA INOX RICEVENTE	GE01203.20	2.727
13	2	SUPPORTO BATTERIE SHORT SET	GE01203.11A	0.006
14	9	VITE TBCEI M4X10	GE01271.06	1.42
16	1	SCATOLA RICEVENTE	GE00810.00	39.485

FASE 08.BE

Num. articolo	Quantità	Descrizione	Codice	Massa
1	1	PIASTRA DOPPIO SERVO XR4E	GE20015.00	0.058
2	1	RINFORZO PIASTRA RADIO ANT XR3	GE00035.04	0.014
3	1	CLIP FERMA TUBO ø4	GE00875.00	0.53
4	3	VITE TCCEI M3X6	GE01260.02	0.84
5	1	VITE TSCEI M4x12	GE01251.04	1.47
6	1	VITE TBCEI M3×6	GE01270.02	0.50

FASE 08.FE

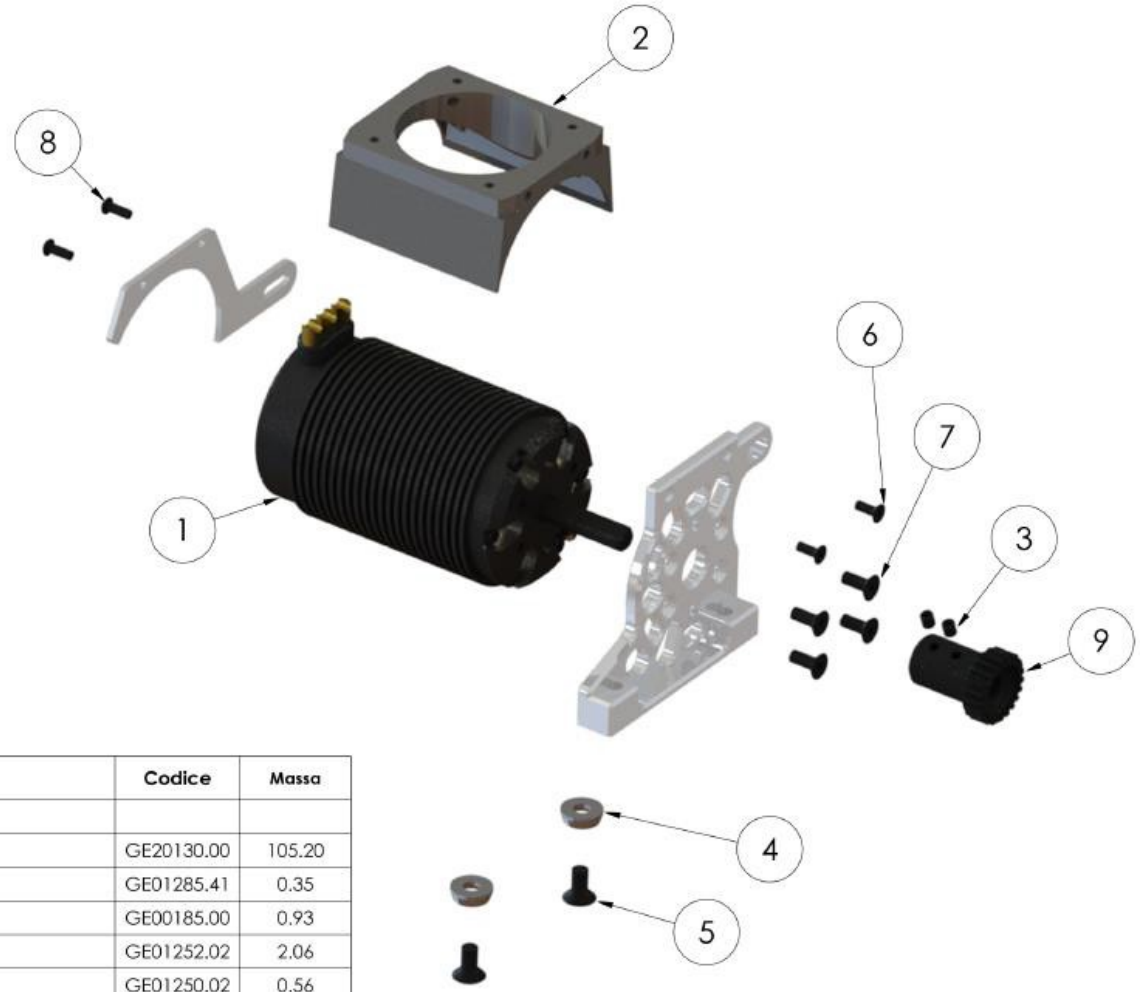

Num. articolo	Quantità	Descrizione	Codice	Massa
1	1	MOTORE ELETTRICO BRUSHLESS		
2	1	PIASTRA VENTOLA XR4E	GE20130.00	105.20
3	2	GRANO PIANO M4X4	GE01285.41	0.35
4	2	RONDELLA ALU ø13×5	GE00185.00	0.93
5	2	VITE TSCEI M5×10	GE01252.02	2.06
6	2	VITE TSCEI M3X8	GE01250.02	0.56
7	4	VITE TSCEI M4X10	GE01251.02	1.27
8	2	VITE TBCEI M3x8	GE01270.04	0.61
9	1	PIGNONE Z21 M1 ø8	GE20070.00	39.830

FASE 08.AE

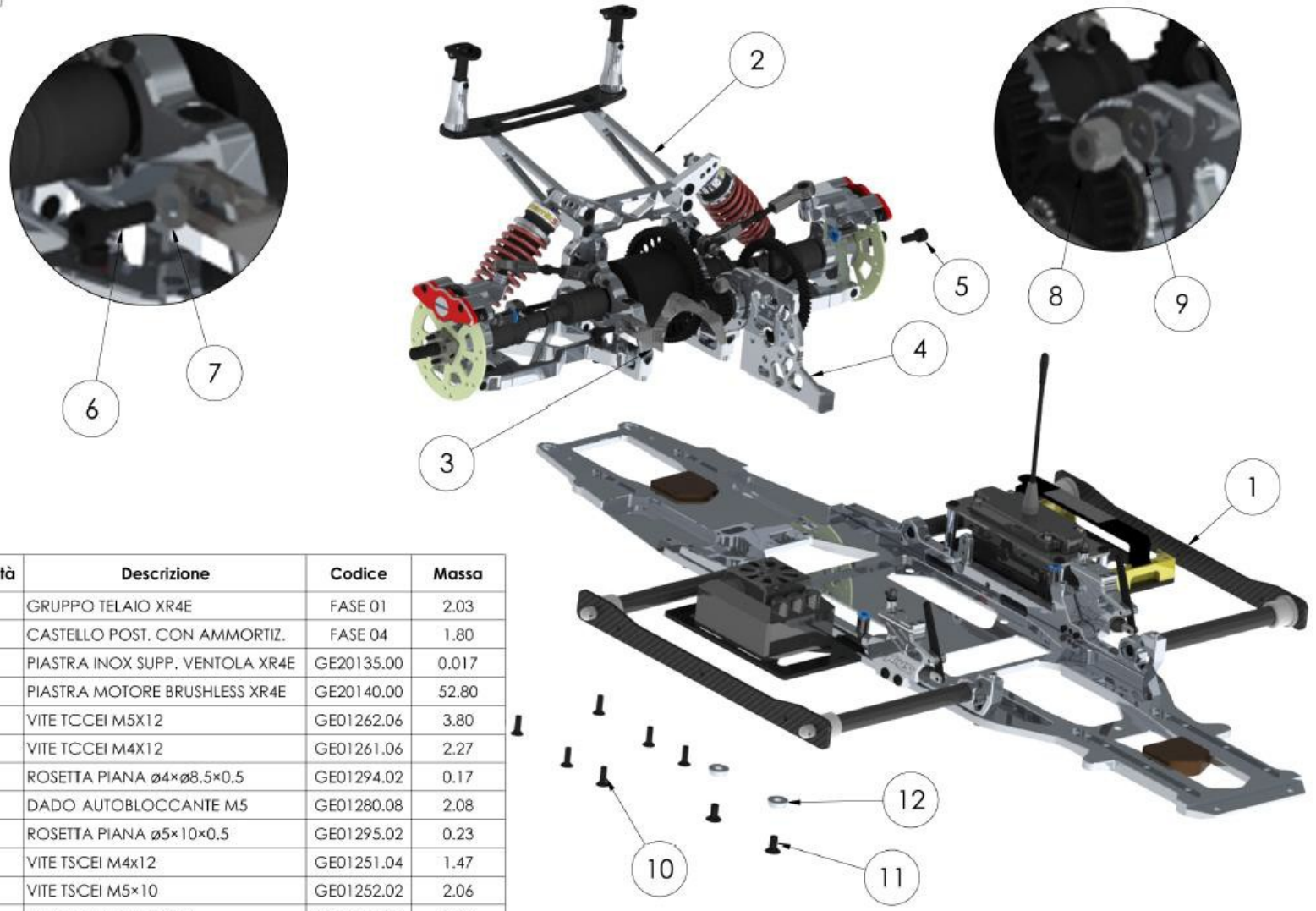

Num. articolo	Quantità	Descrizione	Codice	Massa
1	1	GRUPPO TELAIO XR4E	FASE 01	2.03
2	1	CASTELLO POST. CON AMMORTIZ.	FASE 04	1.80
3	1	PIASTRA INOX SUPP. VENTOLA XR4E	GE20135.00	0.017
4	1	PIASTRA MOTORE BRUSHLESS XR4E	GE20140.00	52.80
5	1	VITE TCCEI M5X12	GE01262.06	3.80
6	1	VITE TCCEI M4X12	GE01261.06	2.27
7	1	ROSETTA PIANA ø4×ø8.5×0.5	GE01294.02	0.17
8	1	DADO AUTOBLOCCANTE M5	GE01280.08	2.08
9	1	ROSETTA PIANA ø5×10×0.5	GE01295.02	0.23
10	6	VITE TSCEI M4x12	GE01251.04	1.47
11	2	VITE TSCEI M5×10	GE01252.02	2.06
12	2	RONDELLA ALU ø13×5	GE00185.00	0.93

FASE 09 E

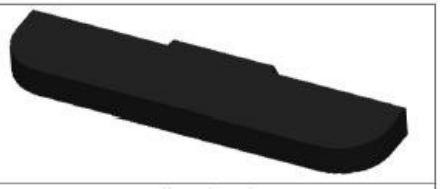

optional parts	
Descrizione	**Codice**
PARAURTI	GE0861.00
SPATOLONE STD	GE0860.00

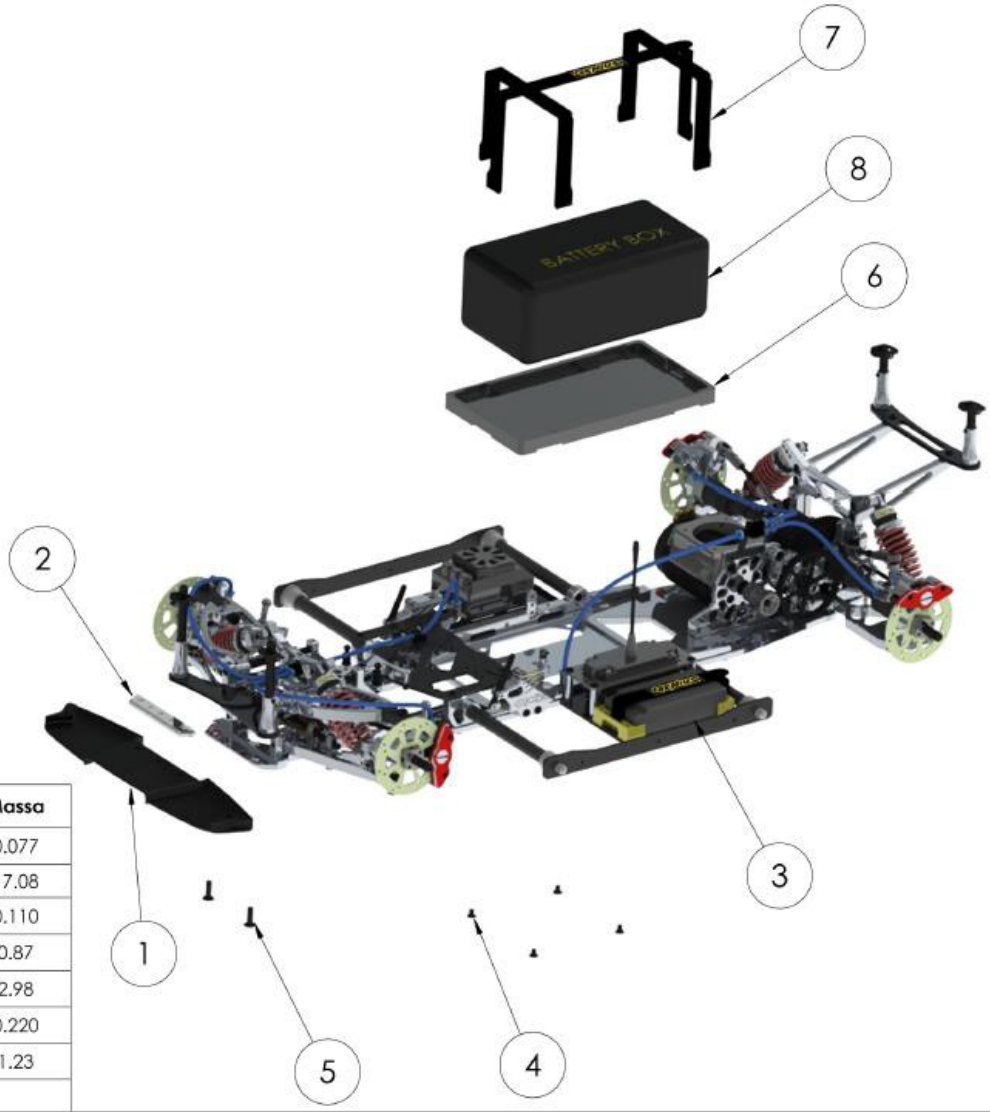

Num. articolo	Quantità	Descrizione	Codice	Massa
1	1	SPATOLONE AERODINAMICO	GE00860.10	0.077
2	1	PIASTRINA ALU FISSAGGIO BAMPER	GE00865.00	17.08
2	1	BATTERIA LIPO	LE09003.00	0.110
4	4	VITE TCEI M4x16	GE01251.00	0.87
5	4	VITE TCEI M5X16	GE01252.00	2.98
6	1	PIASTRA SUPP. BATTERIA XR4E	GE20120.00	0.220
7	1	NASTRO FISSAGGIO BATTERIA	GE01203.11	1.23
8	1	BATTERY BOX		

SET-UP STREET GENIUS XR4

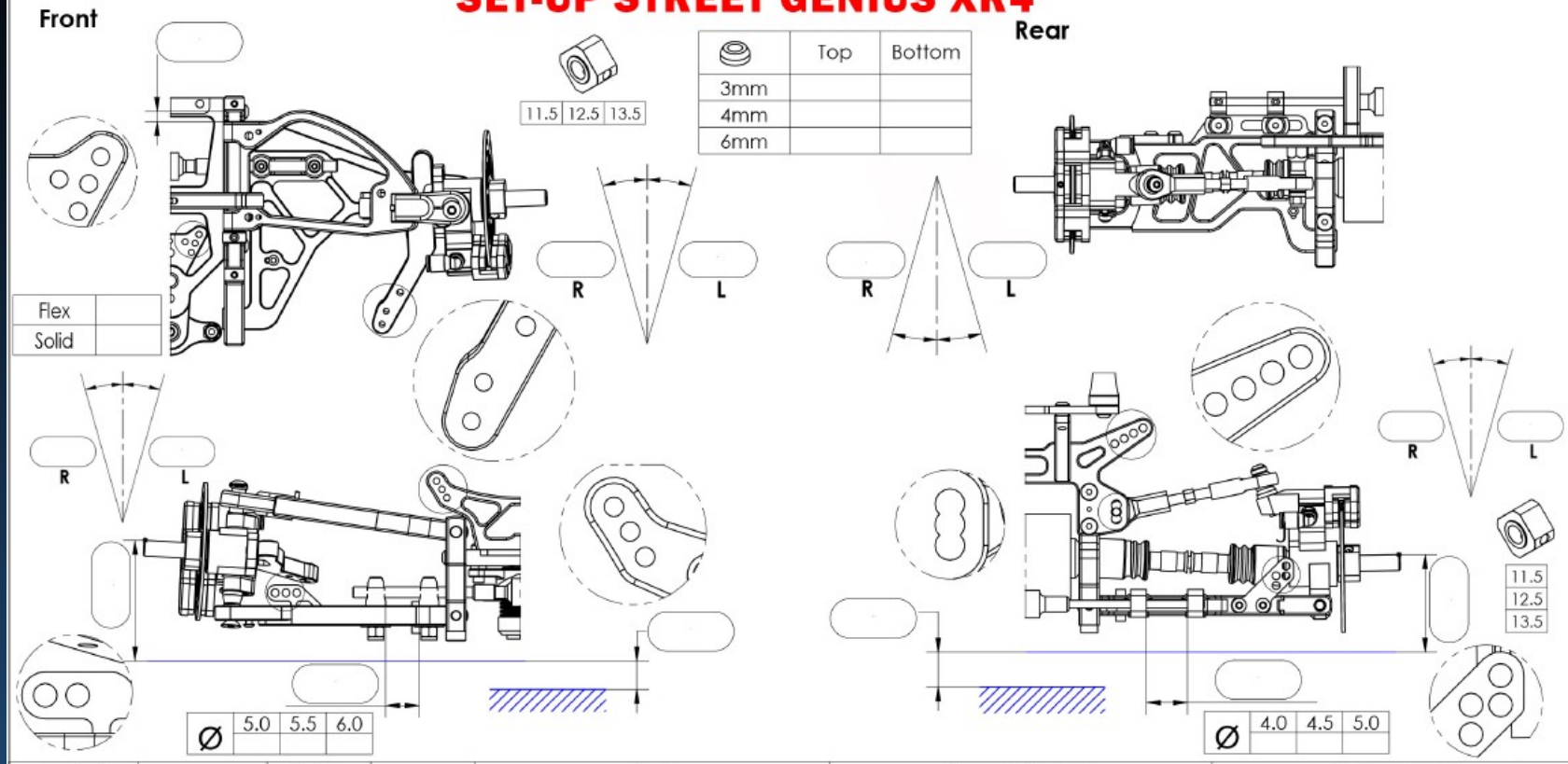

Driver		**Date**		**Tires**				**Transmission**							**Ballance [g]**		
Track					**Dx**	**Sx**	**Aditive**	**Engine**							Front	Center	Rear
Track Temp				**Front**				31	32	33	34	35	36	37			
Condition	Technical	Mixed	Fast	**Rear**				**Midle Axle**							**Note**		
Traction	Low	Medium	High	**Body**				24			25						
Shocks				**Engine**				**Total Ratio**									
	Oil	**Spring**	**Hole**	**Air Filter**				**Differental Unit**									
Front				**Exhaust**				**Model**									
Read				**Clutch**				Oil			Grease						

Modeltek
di Noacco Zeno
Via Madonna di Strada, 34 • 33048 San Giovanni al Natisone - Ud - Italy
Tel. +39 0432 1849976
www.genius-racing.com e-mail: info@genius-racing.com
shop: www.modeltekshop.com