ISTRUZIONI DI MONTAGGIO - ASSEMBLY INSTRUCTION

GENIUS XR4

GENIUS

2018

INDICE

XR4

Assemblaggio telaio con traverse..... pag. 11
Assemblaggio castello posteriore..... pag. 17
Assemblaggio castello posteriore con tiranti..... pag. 24
Assemblaggio supporto motore..... pag. 26
Assemblaggio castello anteriore..... pag. 31
Assemblaggio ammortizzatori progressivi XXL..... pag. 35
Assemblaggio castello anteriore con ammortizzatori..... pag. 38
Assemblaggio con piastra radio e salvaservo..... pag. 44
Assemblaggio serbatoio e batteria..... pag. 46

XR4S

Assemblaggio telaio con traverse..... pag. 50
Assemblaggio piastra radio..... pag. 52

XR4E

Assemblaggio telaio con traverse..... pag. 54
Assemblaggio piastra radio..... pag. 56
Assemblagio motore elettrico..... pag. 57
Assemblaggio pacco batteria..... pag, 59

Set Up..... pag. 61

FASE 01.A

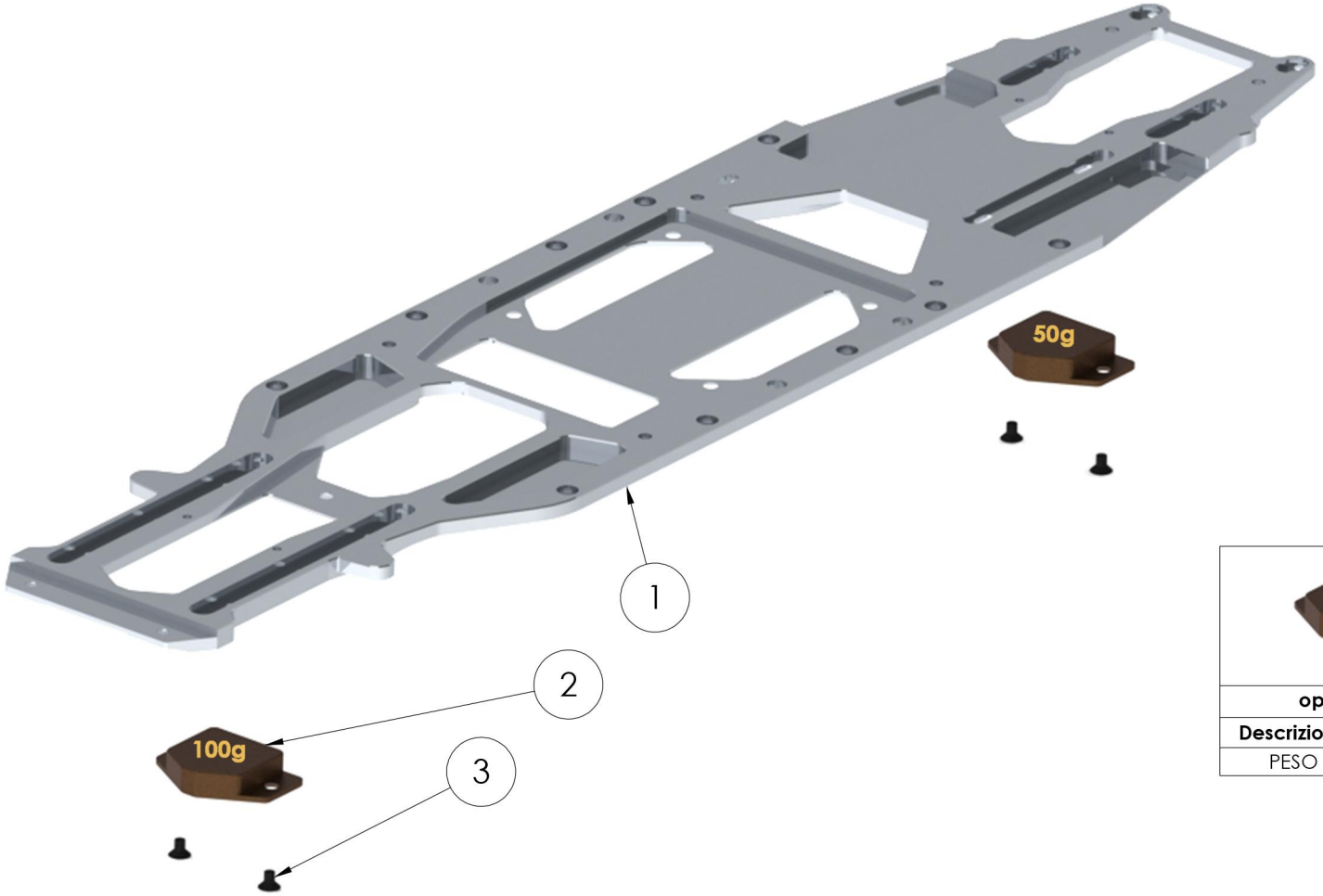

optional parts	
Descrizione	**Codice**
PESO	GE00014.00

Num. articolo	Quantità	Descrizione	Codice	Massa
1	1	TELAIO XR4	GE00013.05	820.01
2	2	PESO	GE00014.00	0.100
3	4	VITE TSCEI M4×6	GE01251.00	0.87

FASE 01.B

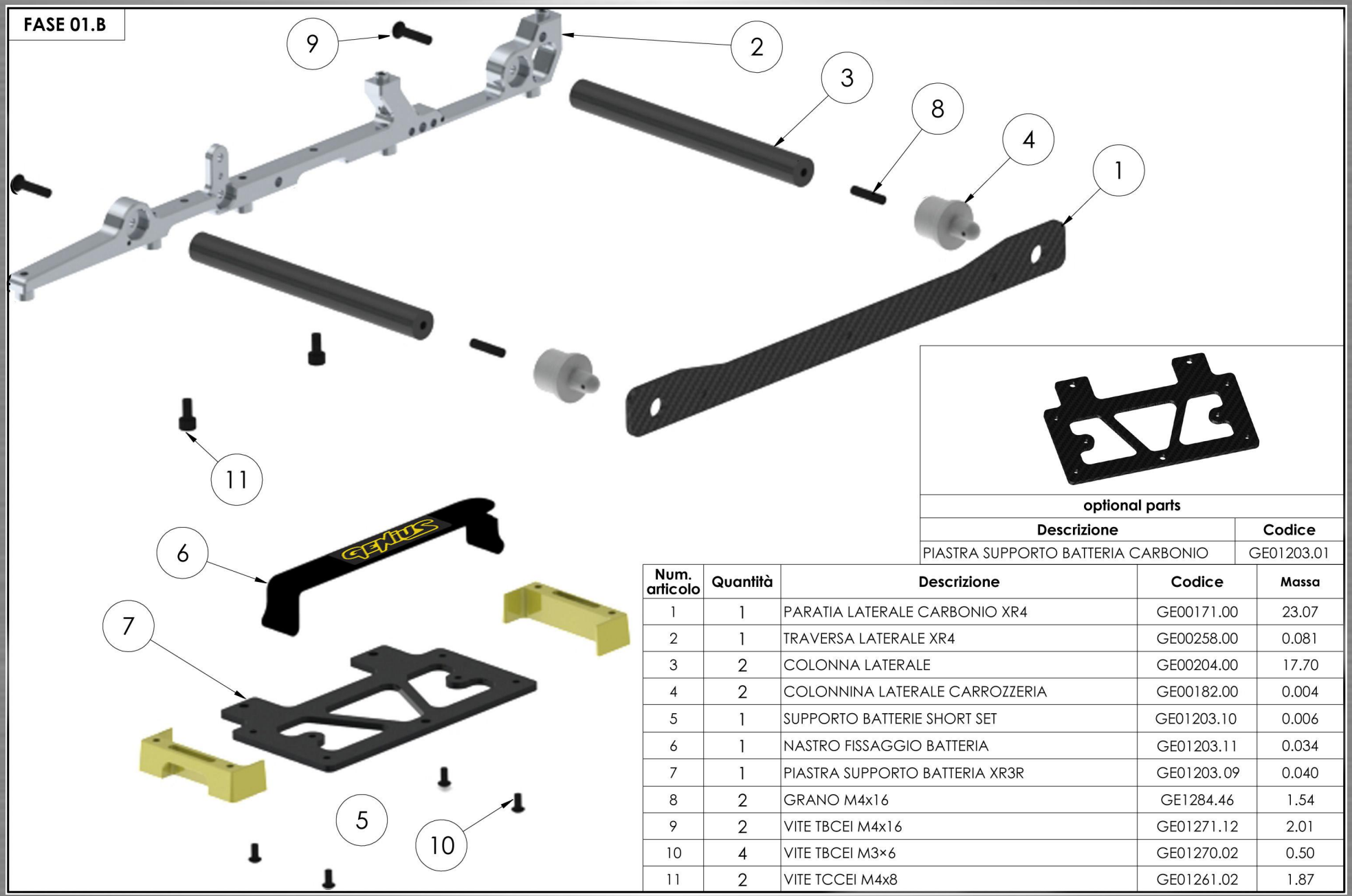

optional parts	
Descrizione	**Codice**
PIASTRA SUPPORTO BATTERIA CARBONIO	GE01203.01

Num. articolo	Quantità	Descrizione	Codice	Massa
1	1	PARATIA LATERALE CARBONIO XR4	GE00171.00	23.07
2	1	TRAVERSA LATERALE XR4	GE00258.00	0.081
3	2	COLONNA LATERALE	GE00204.00	17.70
4	2	COLONNINA LATERALE CARROZZERIA	GE00182.00	0.004
5	1	SUPPORTO BATTERIE SHORT SET	GE01203.10	0.006
6	1	NASTRO FISSAGGIO BATTERIA	GE01203.11	0.034
7	1	PIASTRA SUPPORTO BATTERIA XR3R	GE01203. 09	0.040
8	2	GRANO M4x16	GE1284.46	1.54
9	2	VITE TBCEI M4x16	GE01271.12	2.01
10	4	VITE TBCEI M3×6	GE01270.02	0.50
11	2	VITE TCCEI M4x8	GE01261.02	1.87

FASE 01.C

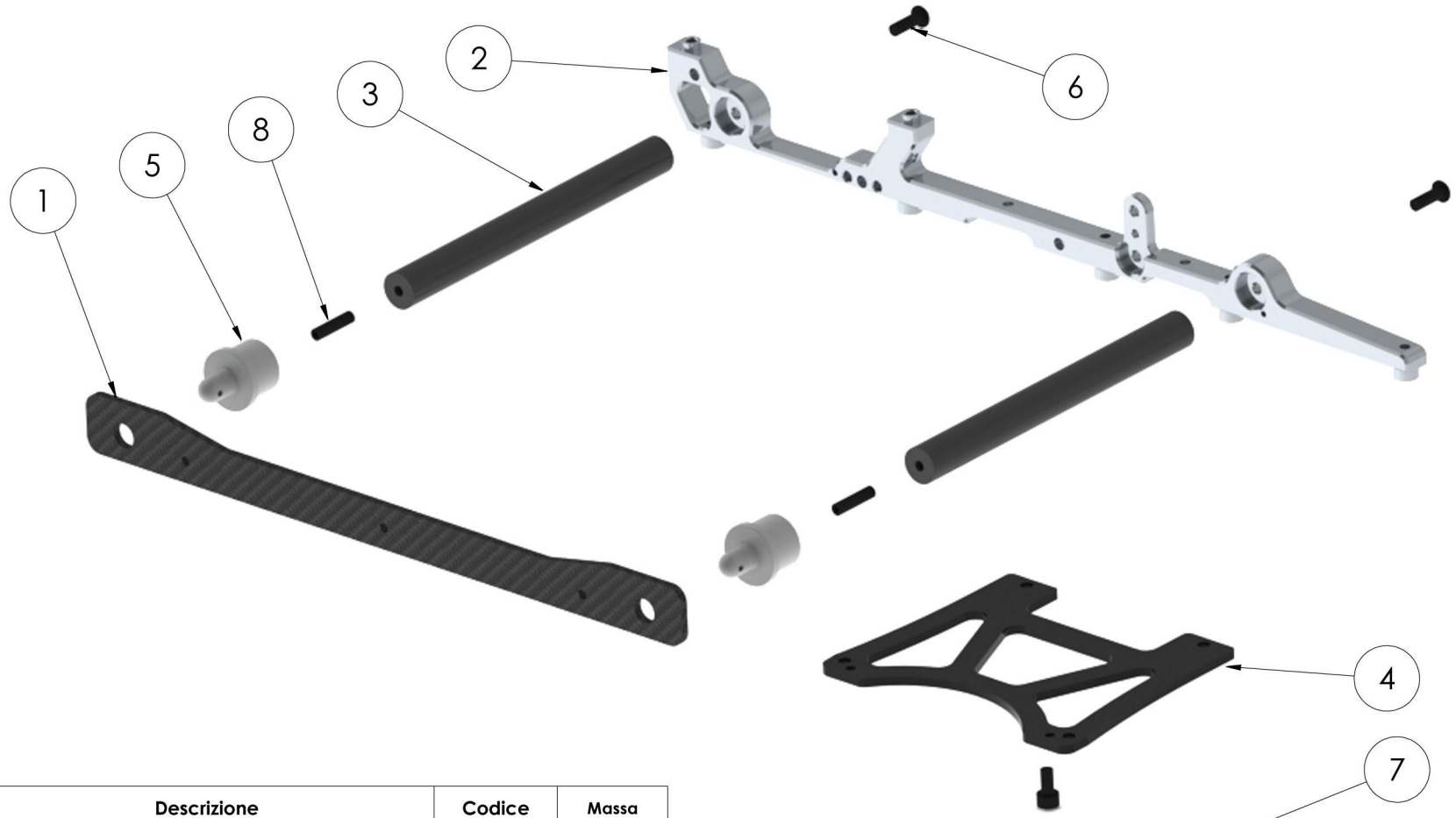

Num. articolo	Quantità	Descrizione	Codice	Massa
1	1	PARATIA LATERALE CARBONIO XR4	GE00171.00	23.07
2	1	TRAVERSA LATERALE XR4	GE00258.00	0.081
3	2	COLONNA LATERALE	GE00204.00	17.70
4	1	PIASTRA SUPPORTO MARMITTA XR3R	GE01210.10	33.577
5	2	COLONNINA LATERALE CARROZZERIA	GE00182.00	0.004
6	2	VITE TBEI M4x8	GE01271.04	1.61
7	2	VITE TCEI M4x8	GE01261.02	1.87
8	2	GRANO M4x16	GE01285.46	1.54

optional parts

Descrizione	Codice
PIASTRA SUPPORTO MARMITTA CARBONIO	GE01210.01

FASE 01.D

Set GE01128.01

GE00871.01

GE00872.01

GE00872.02

GE00870.01

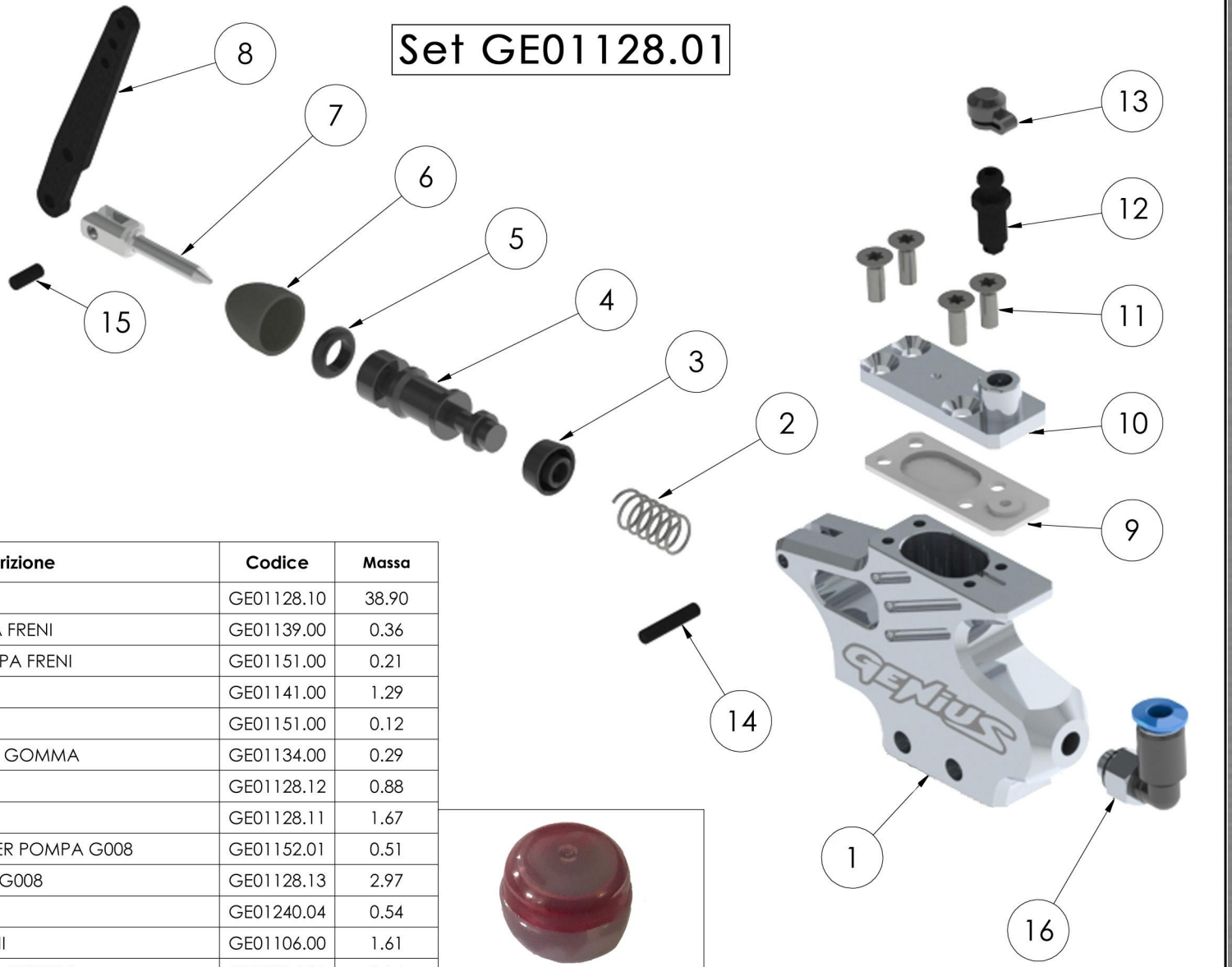

Num. articolo	Quantità	Descrizione	Codice	Massa
1	1	CORPO POMPA G008	GE01128.10	38.90
2	1	MOLLA INTERNA POMPA FRENI	GE01139.00	0.36
3	1	O-RING CORTECO POMPA FRENI	GE01151.00	0.21
4	1	POMPANTE PER POMPA	GE01141.00	1.29
5	1	O-RING POMPA FRENI	GE01151.00	0.12
6	1	SOFFIETTO ANTIPOLVERE GOMMA	GE01134.00	0.29
7	1	SPINTORE POMPA FRENI	GE01128.12	0.88
8	1	LEVA POMPA FRENI	GE01128.11	1.67
9	1	MEMBRANA GOMMA PER POMPA G008	GE01152.01	0.51
10	1	TAPPO CORPO POMPA G008	GE01128.13	2.97
11	4	VITE TORX M3×8	GE01240.04	0.54
12	1	VALVOLA SPURGO FRENI	GE01106.00	1.61
13	1	GOMMINI PER VALVOLA SPURGO	GE01106.01	0.14
14	1	SPINA ø2.5×12	GE01280.27	0.46
15	1	SPINA ø2.5× 6	GE01280.25	0.23

optional parts

Descrizione	Codice
GRASSO	GE01112.00

FASE 01

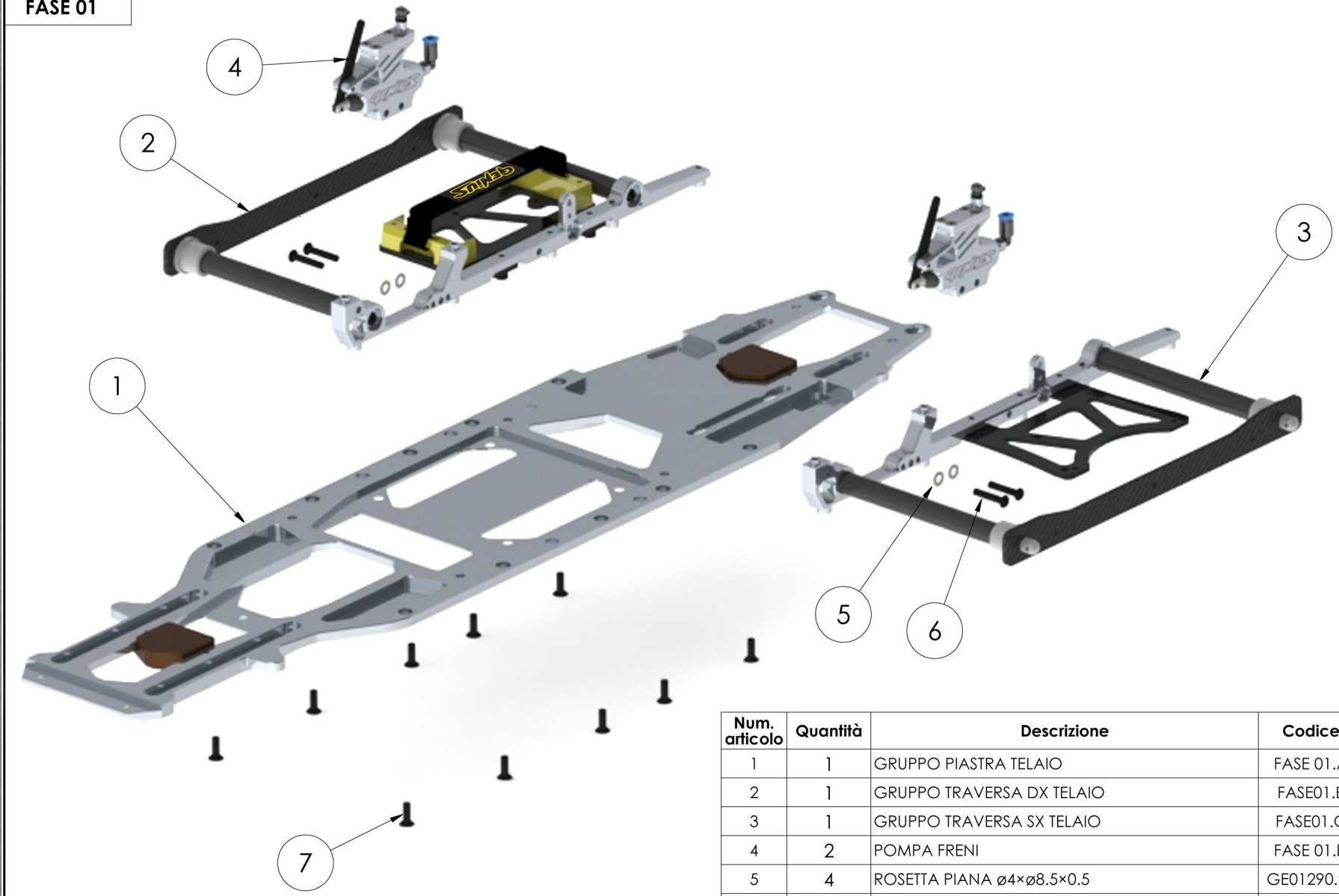

Num. articolo	Quantità	Descrizione	Codice	Massa
1	1	GRUPPO PIASTRA TELAIO	FASE 01.A	1.02
2	1	GRUPPO TRAVERSA DX TELAIO	FASE01.B	245.206
3	1	GRUPPO TRAVERSA SX TELAIO	FASE01.C	191.196
4	2	POMPA FRENI	FASE 01.D	54.73
5	4	ROSETTA PIANA ø4×ø8.5×0.5	GE01290.24	0.17
6	4	VITE TBCEI M4x20	GE01271.16	2.40
7	10	VITE TSCEI M4x12	GE01251.04	1.47

ASSEMBLAGGIO TELAIO CON TRAVERSE

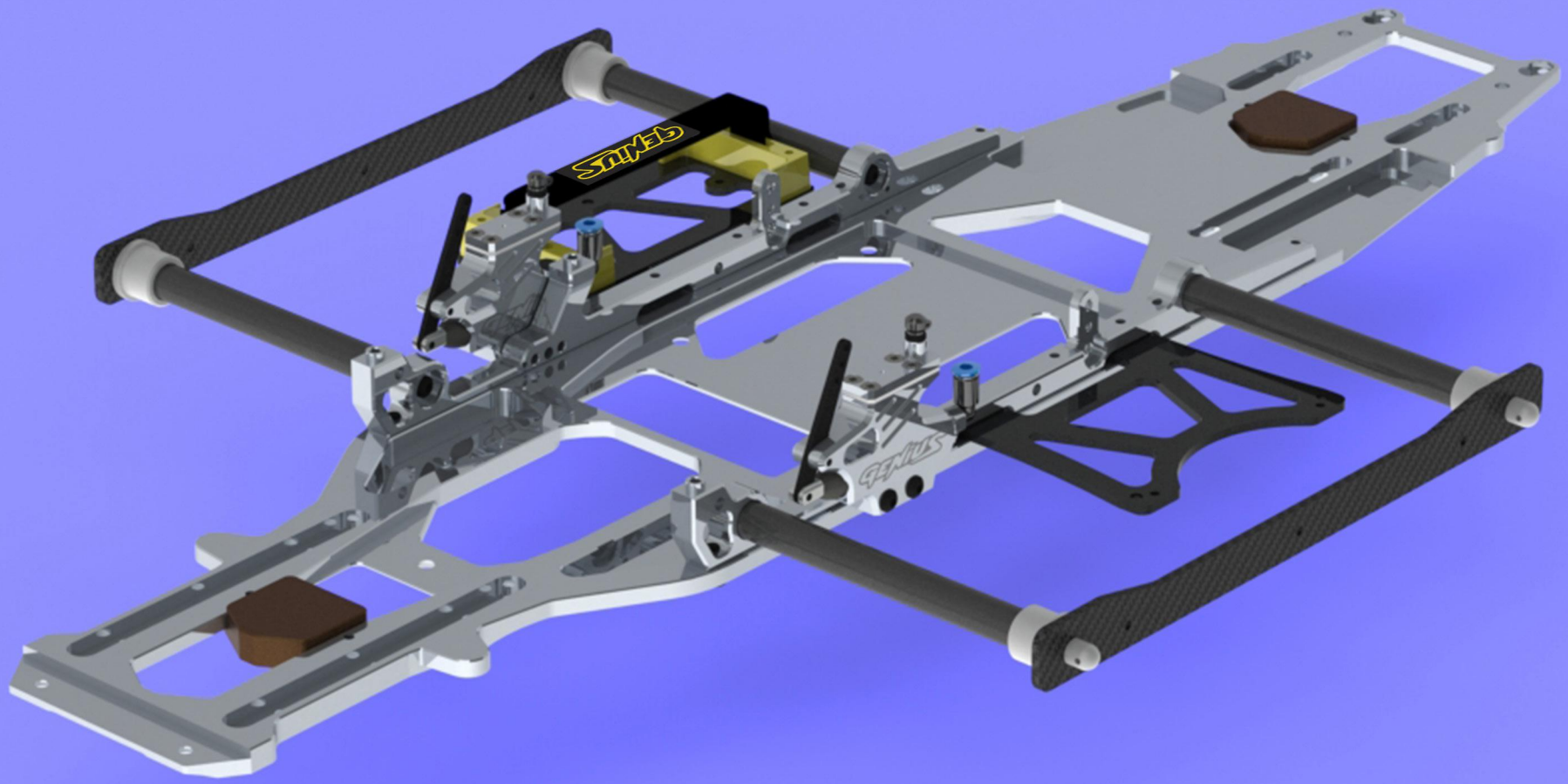

FASE 02.A

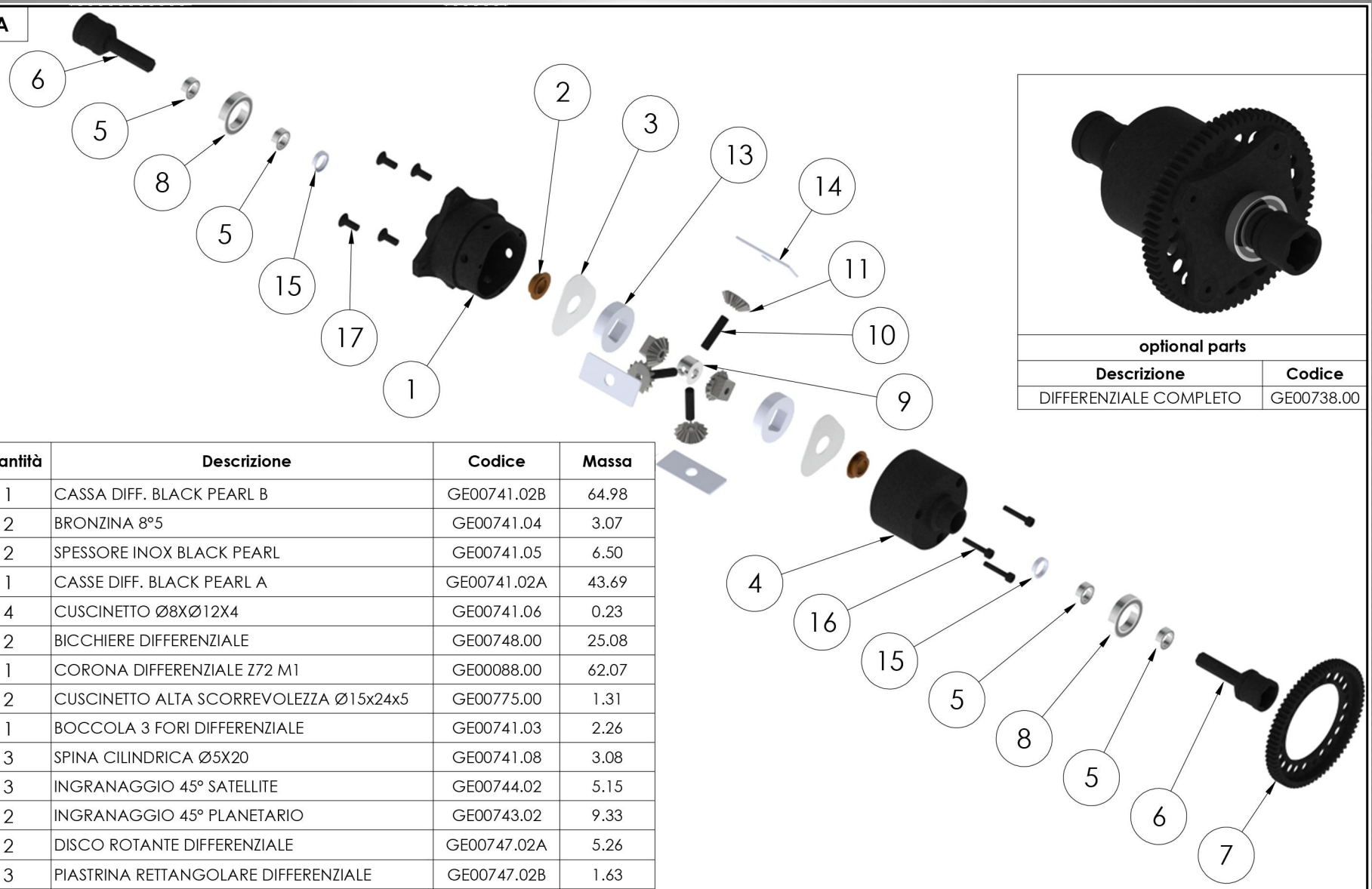

optional parts	
Descrizione	**Codice**
DIFFERENZIALE COMPLETO	GE00738.00

Num. articolo	Quantità	Descrizione	Codice	Massa
1	1	CASSA DIFF. BLACK PEARL B	GE00741.02B	64.98
2	2	BRONZINA 8°5	GE00741.04	3.07
3	2	SPESSORE INOX BLACK PEARL	GE00741.05	6.50
4	1	CASSE DIFF. BLACK PEARL A	GE00741.02A	43.69
5	4	CUSCINETTO Ø8XØ12X4	GE00741.06	0.23
6	2	BICCHIERE DIFFERENZIALE	GE00748.00	25.08
7	1	CORONA DIFFERENZIALE Z72 M1	GE00088.00	62.07
8	2	CUSCINETTO ALTA SCORREVOLEZZA Ø15x24x5	GE00775.00	1.31
9	1	BOCCOLA 3 FORI DIFFERENZIALE	GE00741.03	2.26
10	3	SPINA CILINDRICA Ø5X20	GE00741.08	3.08
11	3	INGRANAGGIO 45° SATELLITE	GE00744.02	5.15
12	2	INGRANAGGIO 45° PLANETARIO	GE00743.02	9.33
13	2	DISCO ROTANTE DIFFERENZIALE	GE00747.02A	5.26
14	3	PIASTRINA RETTANGOLARE DIFFERENZIALE	GE00747.02B	1.63
15	2	PARAOLIO DIFFERENZIALE BLACK PEARL	GE00741.07	0.11
16	3	VITE TCCEI M3X16	GE01260.14	1.39
17	4	VITE TSCEI M4X10	GE01251.02	1.27

FASE 02.B

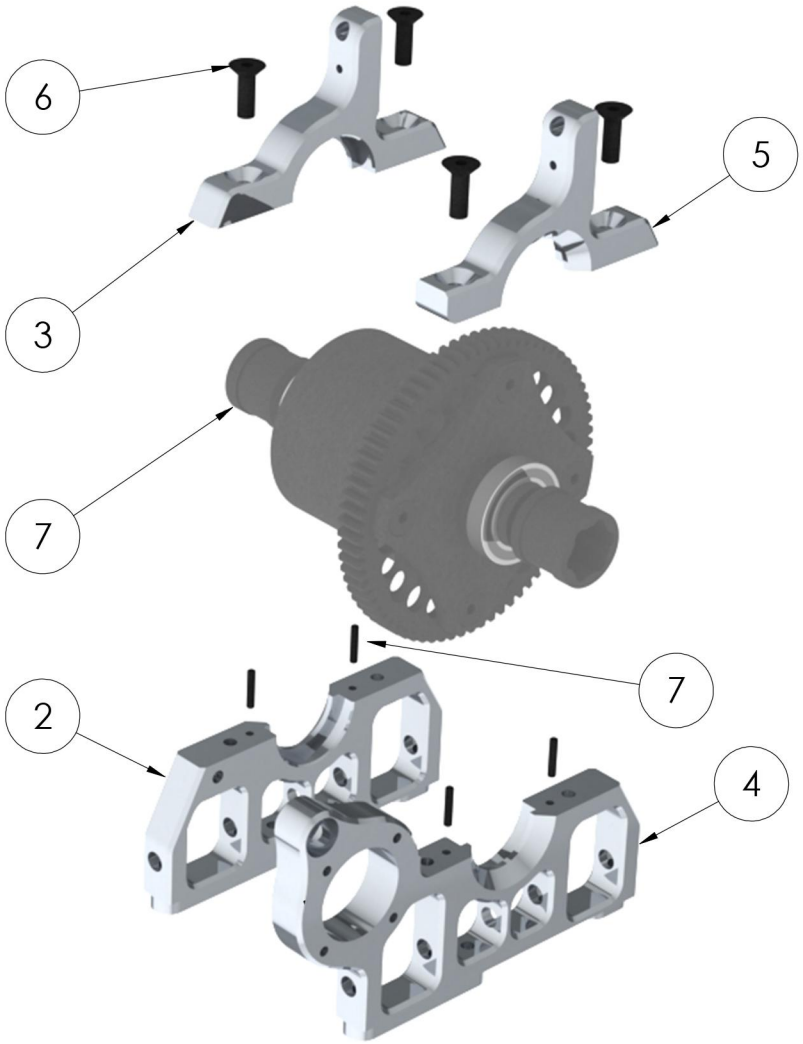

Num. articolo	Quantità	Descrizione	Codice	Massa
7	1	DIFFERENZIALE	GE00738.00	314.10
2	1	CASTELLO POST DX XR4	GE00360.07A	45.601
3	1	CASTELLO POST DX XR4	GE00360.07B	19.725
4	1	CASTELLO POST SX XR4	GE00370.07A	64.594
5	1	CASTELLO POST SX XR4	GE00370.07B	18.725
6	4	VITE TSCEI M4x12	GE01251.04	1.47
7	4	SPINA CILINDRICA ø2X10	GE01280.22	0.24

FASE 02.C

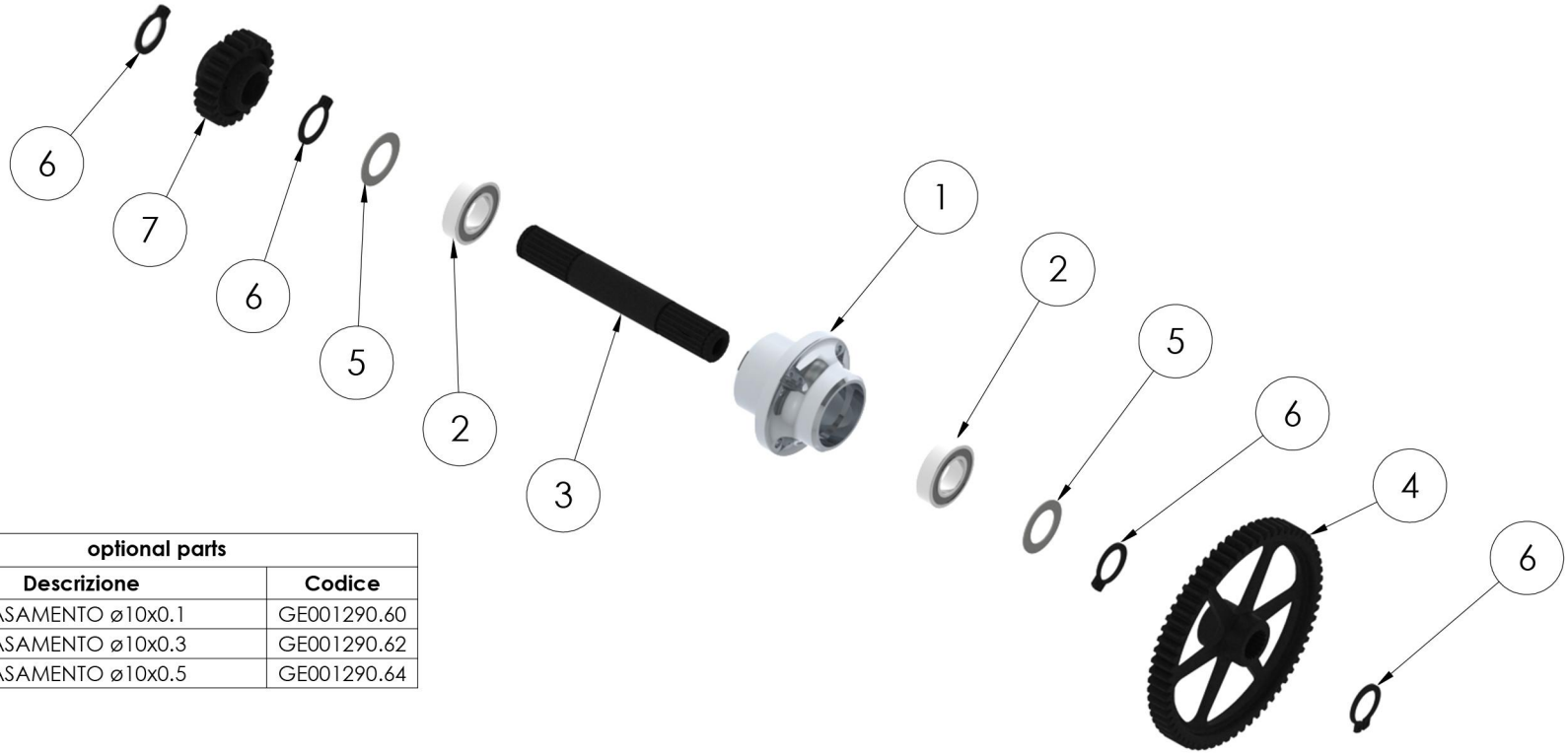

optional parts	
Descrizione	**Codice**
RASAMENTO ø10x0.1	GE001290.60
RASAMENTO ø10x0.3	GE001290.62
RASAMENTO ø10x0.5	GE001290.64

Num. articolo	Quantità	Descrizione	Codice	Massa
1	1	BOCCOLA CASTELLO SX XR3	GE00370.02	23.85
2	2	CUSCINETTO ALTA SCORREVOLEZZA ø10x19x5	GE00774.00	0.97
3	1	PERNO TRASMISSIONE STELLARE	GE00040.10	27.51
4	1	CORONA INTERMEDIA Z63 M1	GE00071.00	56.909
5	2	RASAMENTO ø10x0.5	GE01290.64	0.48
6	4	SEGER Ø 10	GE00050.03	0.42
7	1	PIGNONE Z24 M1	GE00079.10	22.23

optional parts	
Descrizione	**Codice**
PIGNONE Z24 M1	GE00079.10
PIGNONE Z25 M1	GE00080.10

FASE 02.D

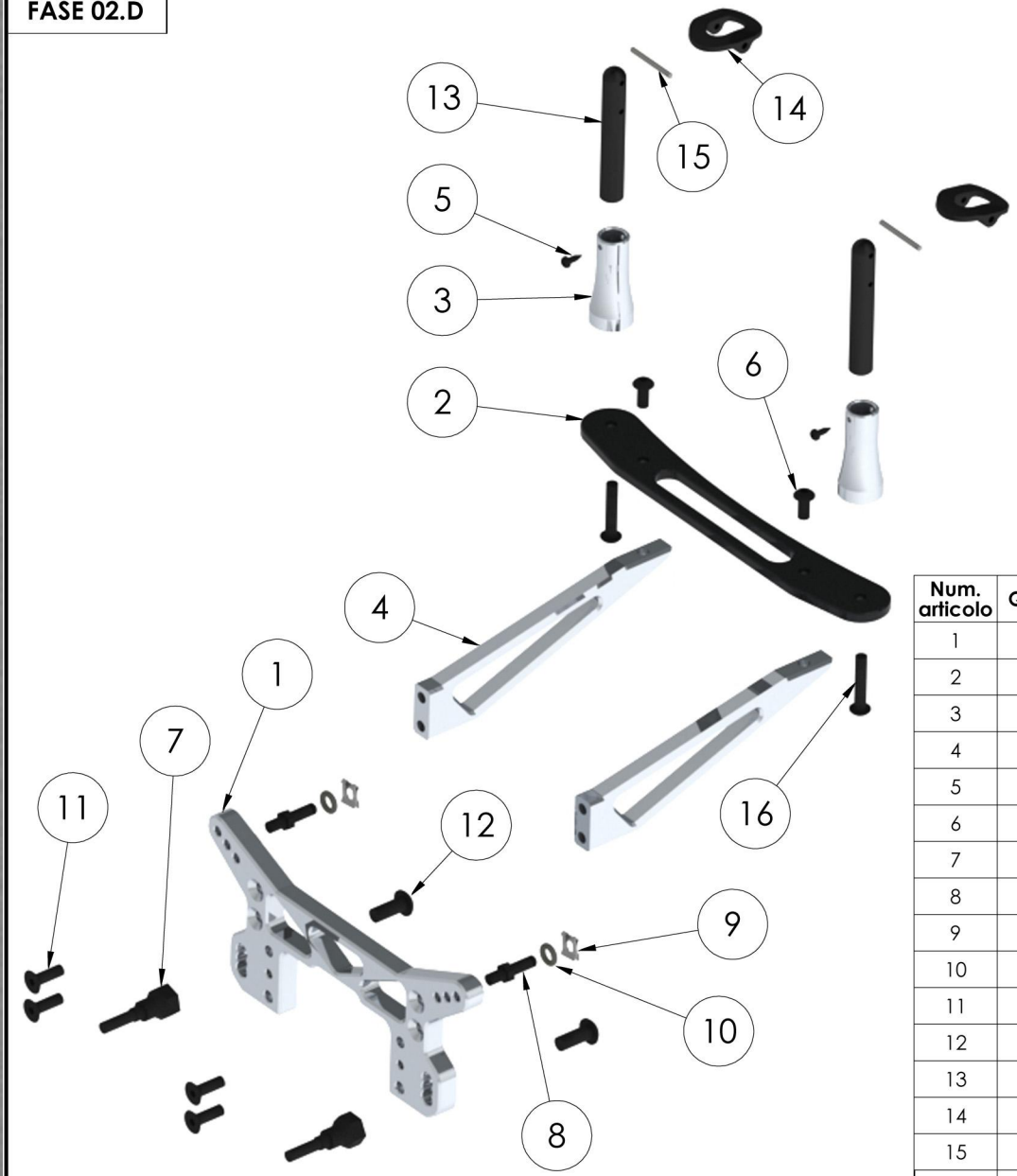

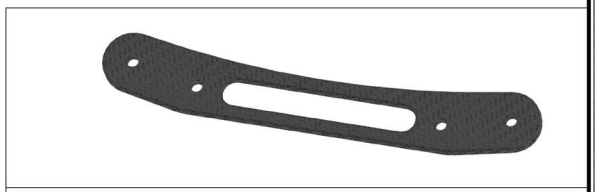

optional parts	
Descrizione	**Codice**
SUPPORTO CARROZZERIA CARBONIO	GE00230.03

Num. articolo	Quantità	Descrizione	Codice	Massa
1	1	SUPPORTO AMMORTIZZATORE POST. XR4	GE00321.03	0.066
2	1	SUPPORTO CARROZZERIA POST. XR4	GE00230.02	25.56
3	2	COLONNETTA ALU PER SUPP. CARROZZERIA	GE00212.00	0.007
4	2	SUPPORTO CAROZZERIA XR3	GE00095.10	22.178
5	2	VITE PLASTICA ø2.2X6	GE01275.02	0.27
6	2	VITE TBCEI M4x8	GE01271.04	1.22
7	2	PERNO ESAGONALE	GE00415.15	6.156
8	2	ESAGONO AMMORTIZZATORI SGANCIO RAPIDO	GE00622.00	2.20
9	2	SET CLIP O-RING	GE00623.00	0.19
10	2	O-RING ø4×2 NERO	GE00708.02	0.09
11	4	VITE TSCEI M4x12	GE01251.04	1.47
12	2	VITE TBCEI M5×12	GE01272.08	2.72
13	2	COLONNINA CARROZZA BASCULANTE 2018	GE00211.10	0.003
14	2	BASCULANTE COLONNINA CARROZZA	GE00211.10	0.001
15	2	SPINA CILINDRICA ø2x20	GE00211.10	0.00
16	2	VITE TBCEI M4x20	GE01271.16	2.40

FASE 02

pignon 1	pignon 2	pignon 3	pignon 4	RATIO
31	63	24	72	6,097
32	63	24	72	5,906
31	63	25	72	5,853
33	63	24	72	5,727
32	63	25	72	5,670
34	63	24	72	5,559
33	63	25	72	5,498
35	63	24	72	5,400
34	63	25	72	5,336
36	63	24	72	5,250
35	63	25	72	5,184
37	63	24	72	5,108
36	63	25	72	5,040
37	63	25	72	4,904

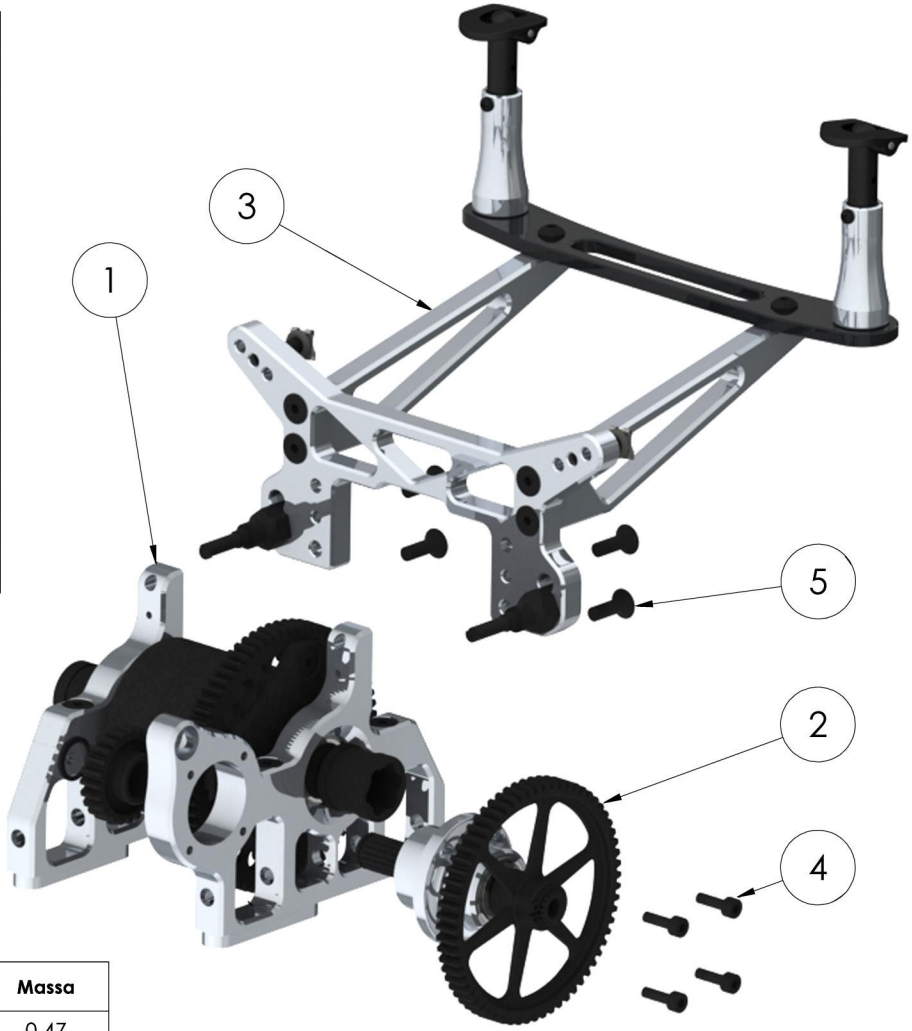

Num. articolo	Quantità	Descrizione	Codice	Massa
1	1	CASTELLO RIDUTTORE	FASE 02.B	0.47
2	1	ASSE TRASMISSIONE	FASE 02.C	135.07
3	1	SUPPORTO CARROZZERIA	FASE 02.D	0.20
4	4	VITE TCCEI M3X10	GE01260.08	1.06
5	4	VITE TSCEI M4x12	GE01251.04	1.47

ASSEMBLAGGIO CASTELLO POSTERIORE

FASE 03.E

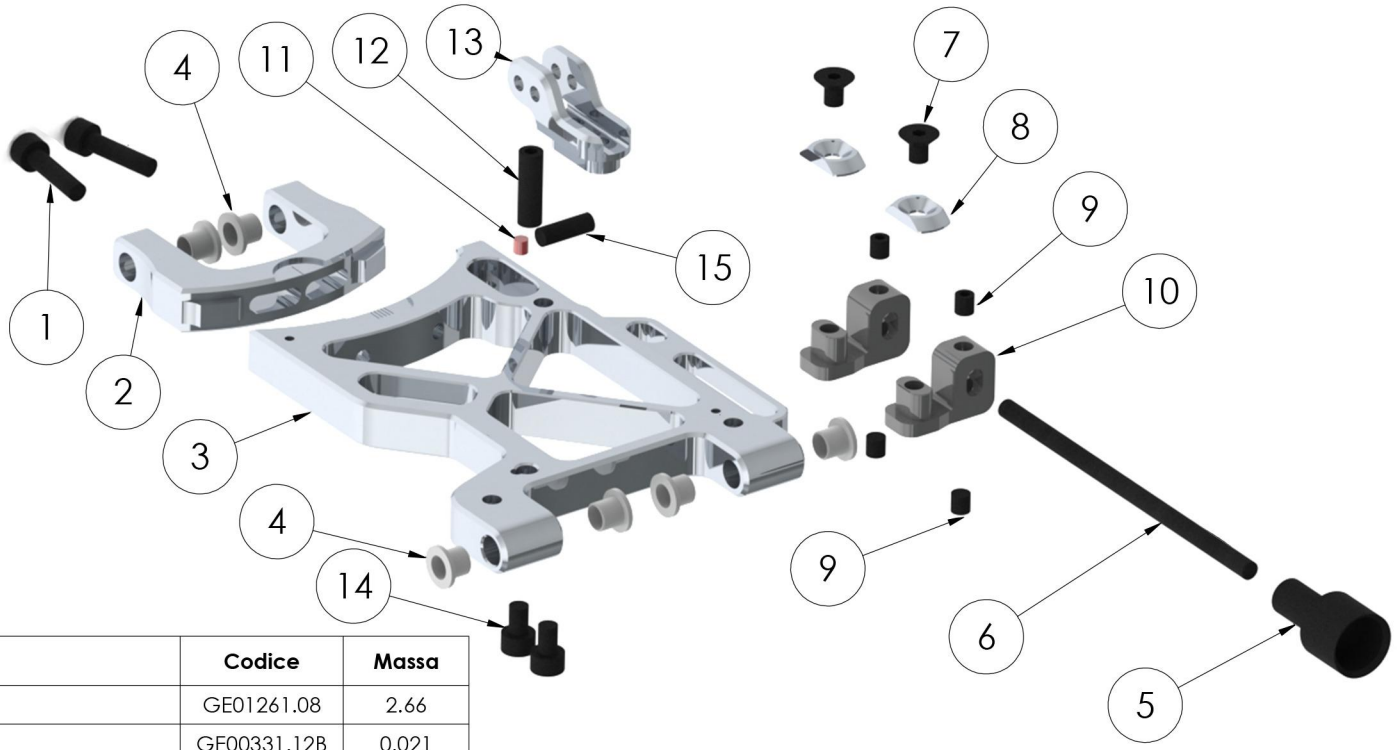

optional parts	
Descrizione	**Codice**
SUPPORTO BARRA POST. XR4 ø4.5	GE00277.15
SUPPORTO BARRA POST. ø5	GE00277.18

Num. articolo	Quantità	Descrizione	Codice	Massa
1	2	VITE TCCEI M4×16	GE01261.08	2.66
2	1	BRACCIO INFERIORE POST. XR4	GE00331.12B	0.021
3	1	BRACCIO INFERIORE POST. XR4	GE00331.12A	0.080
4	6	BOCCOLA IGUS ø5-6x10	GE00751.10	0.12
5	1	BARRA DI TORSIONE FEMMINA LIGHT	GE00270.01	10.165
6	1	PERNO BARRA TORSIONE Ø4	GE00281.00	8.278
7	2	VITE TSCEI M4×6	GE01251.00	0.87
8	2	RONDELLA RETTANGOLARE ALU	GE00277.11	0.50
9	4	GRANO PIANO M4X4	GE01285.41	0.35
10	2	SUPPORTO BARRA POST XR3	GE00277.10	3.737
11	1	BOCCOLA PVC FRENAFILETTI	GE00565.00	0.0
12	1	GRANO PIANO M5X16	GE01285.54	2.38
13	1	PIASTRINO SUP. AMMORTIZZ. POST. XR4	GE00574.00	0.005
14	2	VITE TCCEI M4x8	GE01261.02	1.68
15	1	GRANO M4x12	GE01285.45	1.14

optional parts	
Descrizione	**Codice**
PERNO BARRA POSTERIORE ø4.5	GE00281.10
PERNO BARRA POSTERIORE ø5	GE00281.20

FASE 03.D

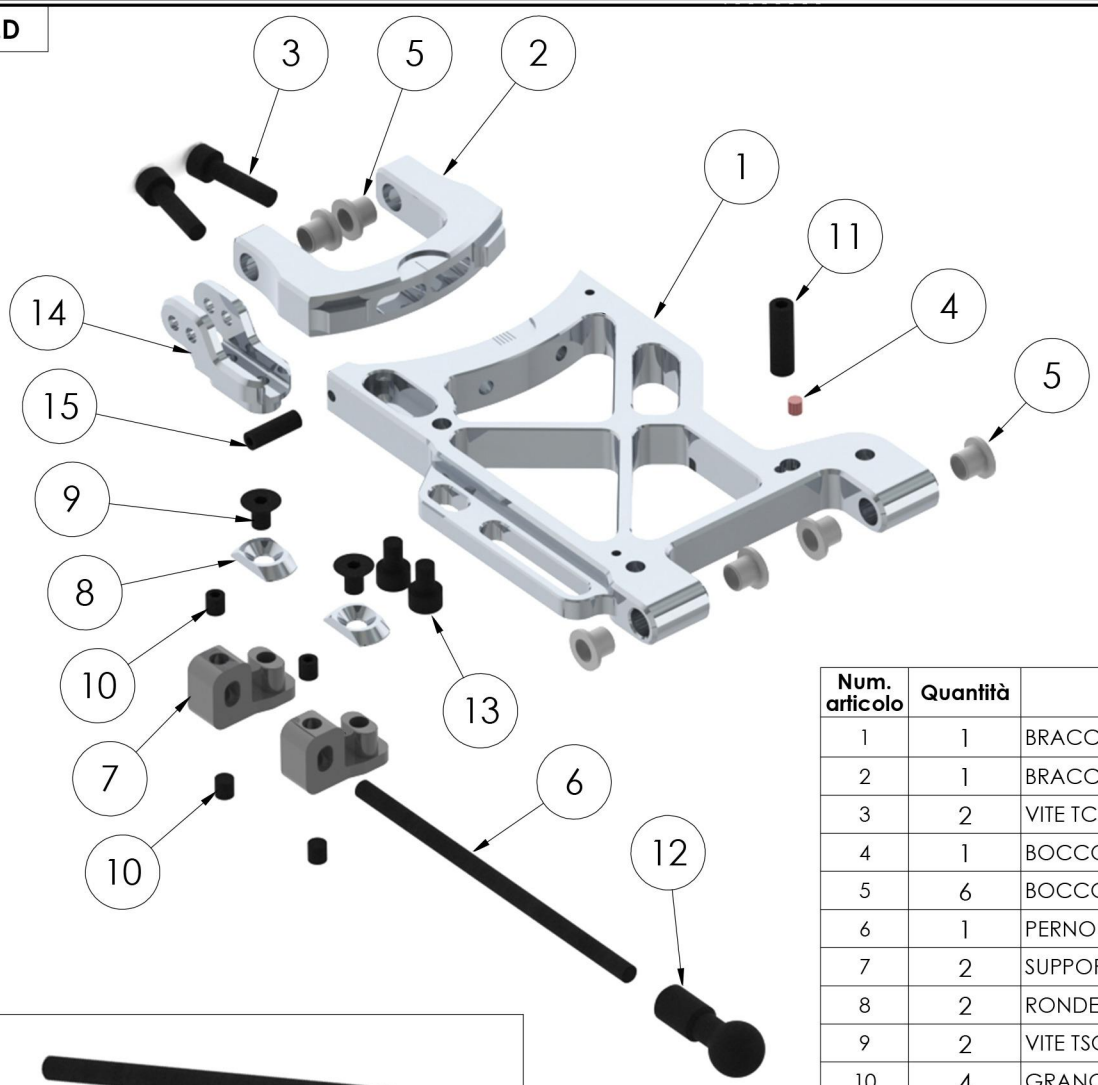

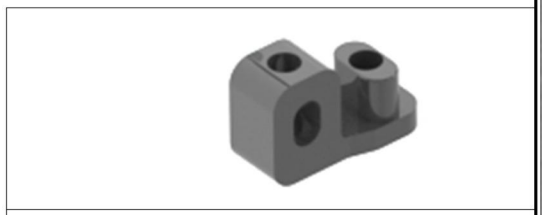

optional parts	
Descrizione	**Codice**
SUPPORTO BARRA POST. XR4 ø4.5	GE00277.15
SUPPORTO BARRA POST. XR4 ø5	GE00277.18

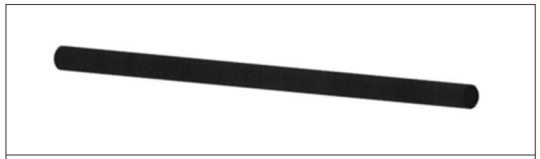

optional parts	
Descrizione	**Codice**
PERNO BARRA POSTERIORE ø4.5	GE00281.10
PERNO BARRA POSTERIORE ø5	GE00281.20

Num. articolo	Quantità	Descrizione	Codice	Massa
1	1	BRACCIO INFERIORE POST. XR4	GE00331.12A	0.080
2	1	BRACCIO INFERIORE POST. XR4	GE00331.12B	0.021
3	2	VITE TCCEI M4×16	GE01261.08	2.66
4	1	BOCCOLA PVC FRENAFILETTI	GE00565.00	0.0
5	6	BOCCOLA IGUS ø5-6x10	GE00751.10	0.12
6	1	PERNO BARRA TORSIONE Ø4	GE00281.00	8.278
7	2	SUPPORTO BARRA POST XR3	GE00277.10	3.737
8	2	RONDELLA RETTANGOLARE ALU	GE00277.11	0.50
9	2	VITE TSCEI M4×6	GE01251.00	0.87
10	4	GRANO PIANO M4X4	GE01285.41	0.35
11	1	GRANO PIANO M5X16	GE01285.54	2.38
12	1	BARRA DI TORSIONE MASCHIO LIGHT	GE00270.01	10.742
13	2	VITE TCCEI M4x8	GE01261.02	1.68
14	1	PIASTRINO SUP. AMMORTIZZ. POST. XR4	GE00574.00	0.005
15	1	GRANO M4x12	GE01285.45	1.14

FASE 03.A

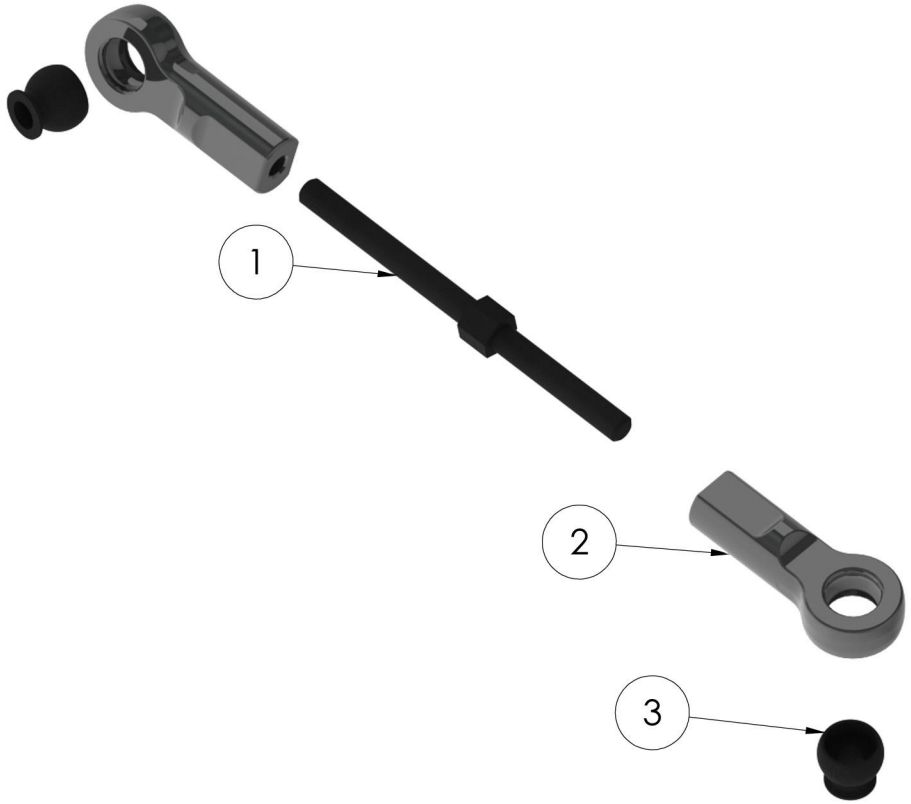

Num. articolo	Quantità	Descrizione	Codice	Massa
1	1	TIRANTE DX SX 6×58	GE00536.00	6.409
2	2	UNIBALL M4 SFERA ø9	GE00753.10	2.13
3	2	SFERA UNIBALL ø9 FORO 4	GE00585.10	1.41

FASE 03.B

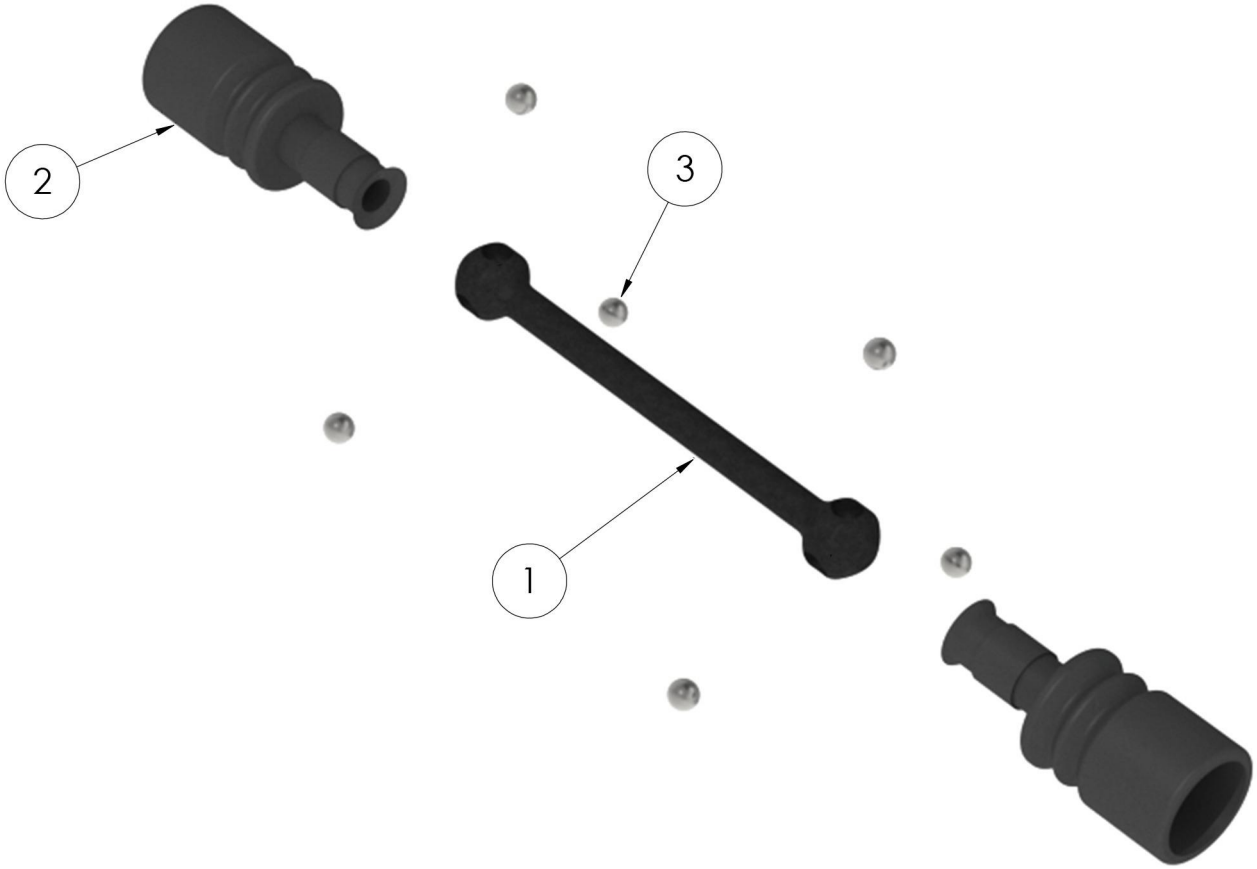

Num. articolo	Quantità	Descrizione	Codice	Massa
1	1	CARDANO	GE 00391.00	26.55
2	2	CUFFIA SEMIASSE	GE00395.00	5.424
3	6	SFERA CARDANO	GE00394.00	0.514

FASE 03.C

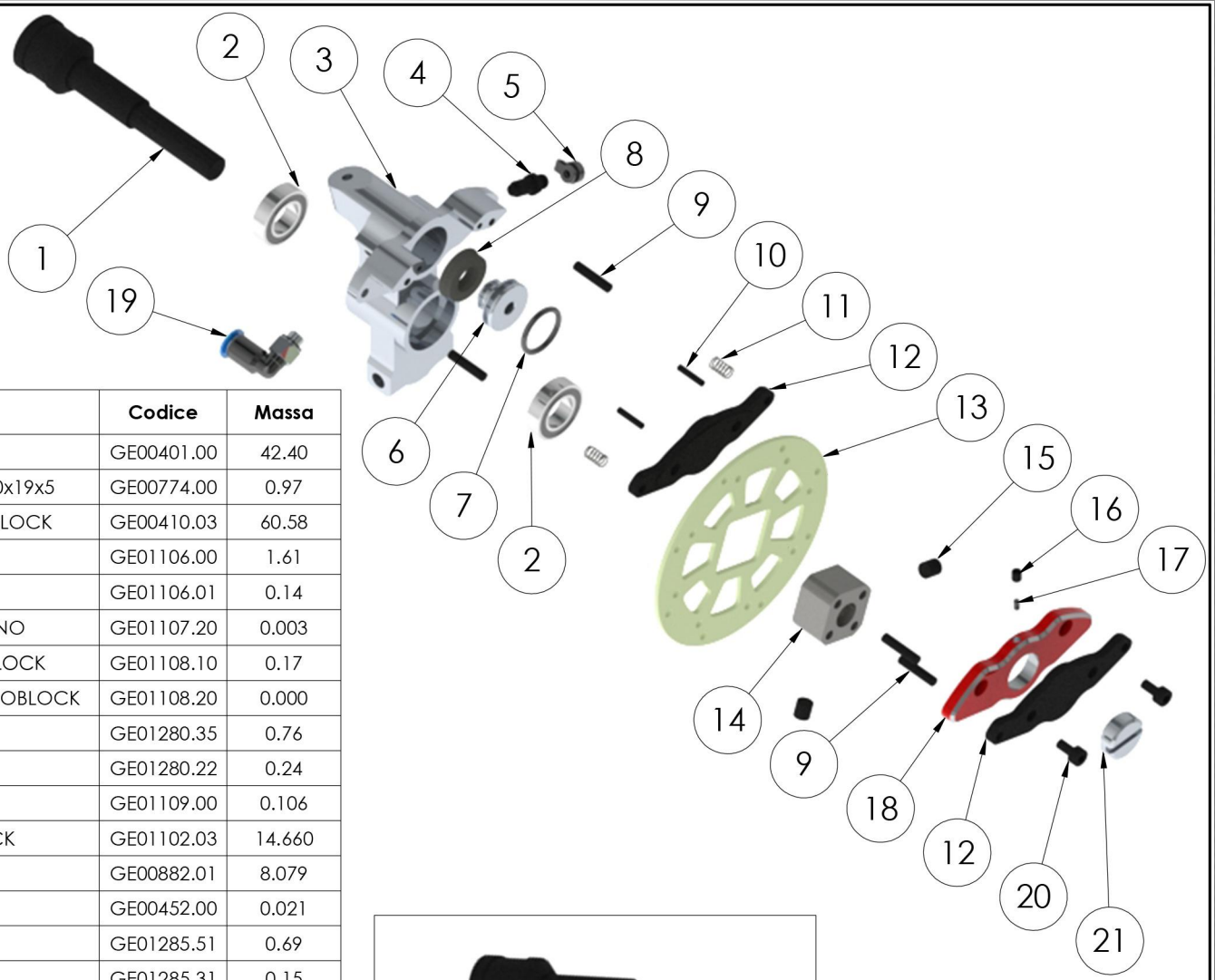

Num. articolo	Quantità	Descrizione	Codice	Massa
1	1	PERNO RUOTA POSTERIORE	GE00401.00	42.40
2	2	CUSCINETTO ALTA SCORREVOLEZZA ø10x19x5	GE00774.00	0.97
3	1	BARILOTTO POST. PINZA FRENO MONOBLOCK	GE00410.03	60.58
4	1	VALVOLA SPURGO FRENI	GE01106.00	1.61
5	1	GOMMINI PER VALVOLA SPURGO	GE01106.01	0.14
6	1	PISTONCINO PINZA FRENO PER GOMMINO	GE01107.20	0.003
7	1	O-RING PISTONE PINZA FRENO MONOBLOCK	GE01108.10	0.17
8	1	GOMMINO PISTONE PINZA FRENO MONOBLOCK	GE01108.20	0.000
9	4	SPINA ø3×13.8	GE01280.35	0.76
10	2	SPINA CILINDRICA ø2X10	GE01280.22	0.24
11	2	MOLLE PASTIGLIE FRENO	GE01109.00	0.106
12	2	PASTIGLIE FRENO ACCIAIO MONOBLOCK	GE01102.03	14.660
13	1	DISCHO VETRONITE MONOBLOCK ø70	GE00882.01	8.079
14	1	TRASCINATORE RUOTA 12.5	GE00452.00	0.021
15	2	GRANO PIANO M5x5	GE01285.51	0.69
16	1	GRANO PIANO M3×3	GE01285.31	0.15
17	1	BOCCOLA FRENA FILETTI PVC	GE01104.01	0.000
18	1	PIASTRINA NERA FRENO MONOBLOCK	GE01104.02	8.879
19	1	RACCORDO A L RAPIDO	GE00872.01	2.916
20	2	VITE TCCEI M3X6	GE01260.02	0.84
21	1	VITE REGOLAZIONE PASTIGLIE FRENO	GE01105.00	2.079

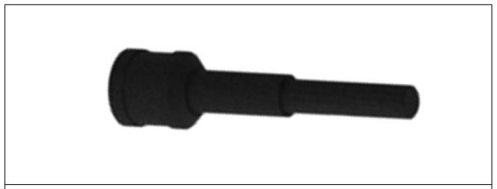

optional parts	
Descrizione	**Codice**
ASSE RUOTA SINISTRO	GE00401.01

FASE 03

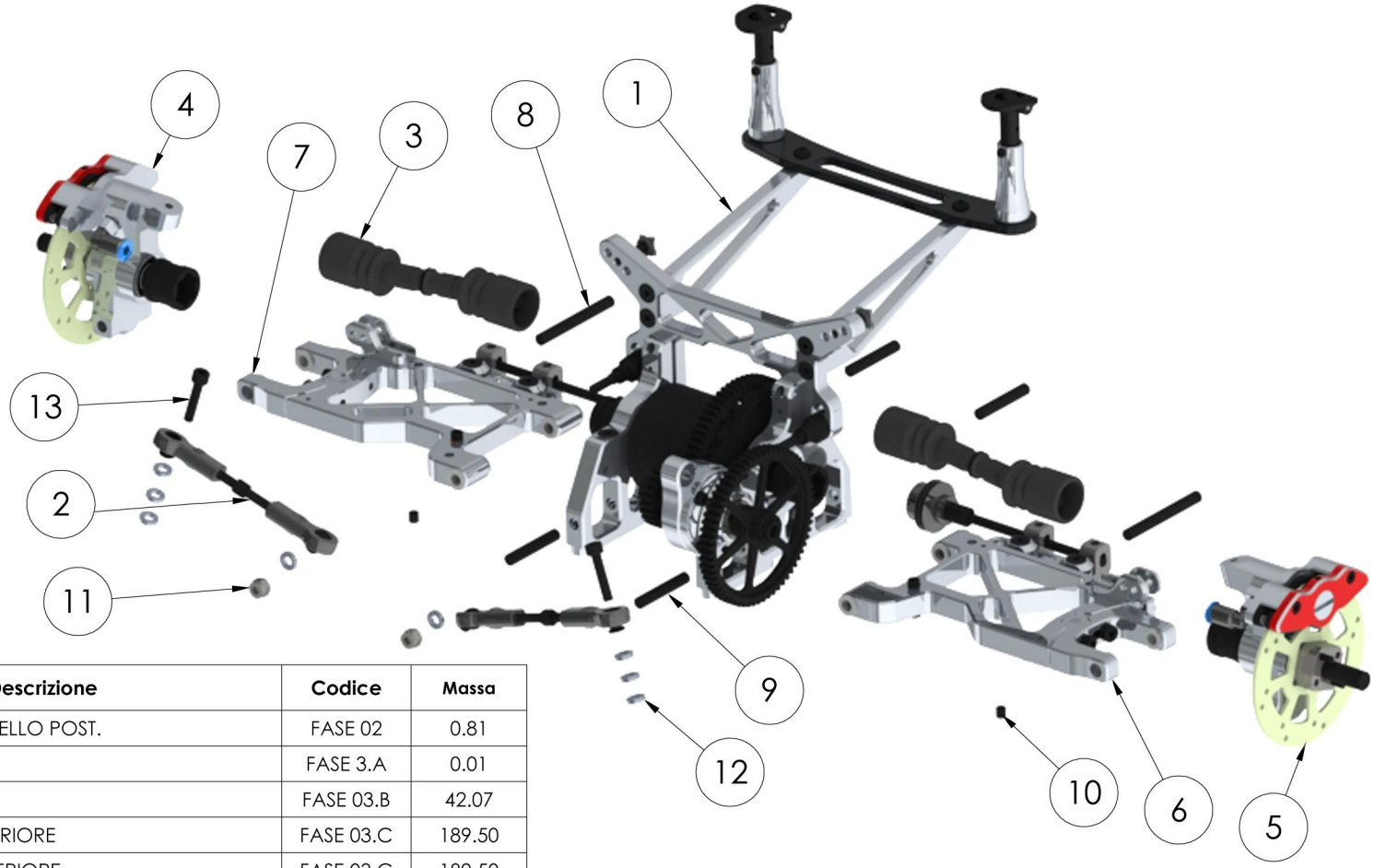

Num. articolo	Quantità	Descrizione	Codice	Massa
1	1	ASSEMBLAGIO CASTELLO POST.	FASE 02	0.81
2	2	TIRANTE DX SX 6x58	FASE 3.A	0.01
3	2	GRUPPO CARDANO	FASE 03.B	42.07
4	1	BARILOTTO SX POSTERIORE	FASE 03.C	189.50
5	1	BARILOTTO DX POSTERIORE	FASE 03.C	189.50
6	1	BRACCIO SX POSTERIORE INFERIORE	FASE 03.D	151.77
7	1	BRACCIO DX POSTERIORE INFERIORE	FASE 03.E	151.19
8	2	SPINA CILINDRICA ø5X45	GE01280.55	6.93
9	4	SPINA CILINDRICA ø5X30	GE01280.54	4.62
10	6	GRANO PIANO M4X4	GE01285.41	0.35
11	2	DADO AUTOBLOCCANTE M4	GE01280.06	1.36
12	8	RONDELLA ALU ø8 SP.2	GE00134.00	0.000
13	2	VITE TCEI M4x16	GE01261.08	3.06

ASSEMBLAGGIO CASTELLO POSTERIORE CON TIRANTI

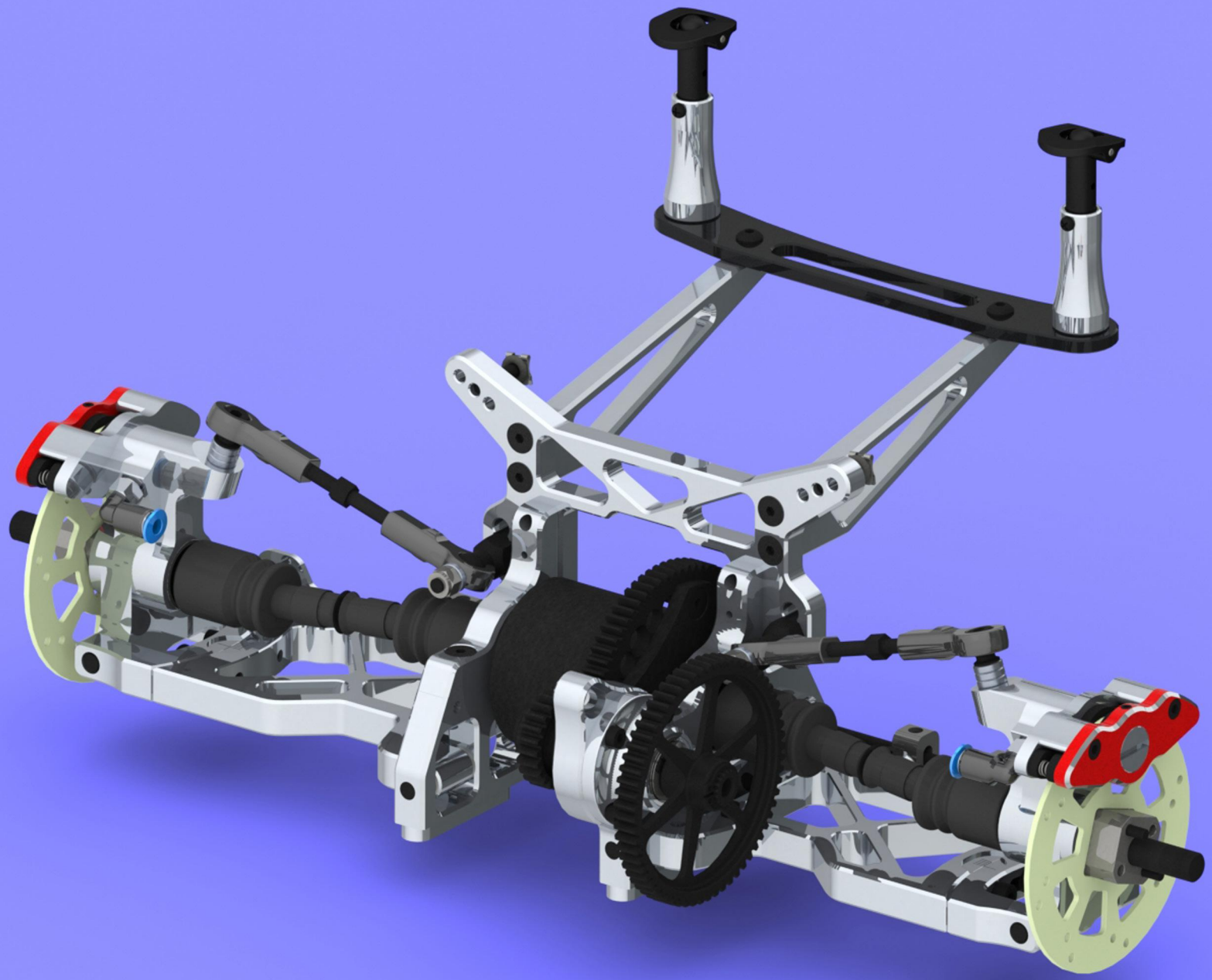

FASE 05

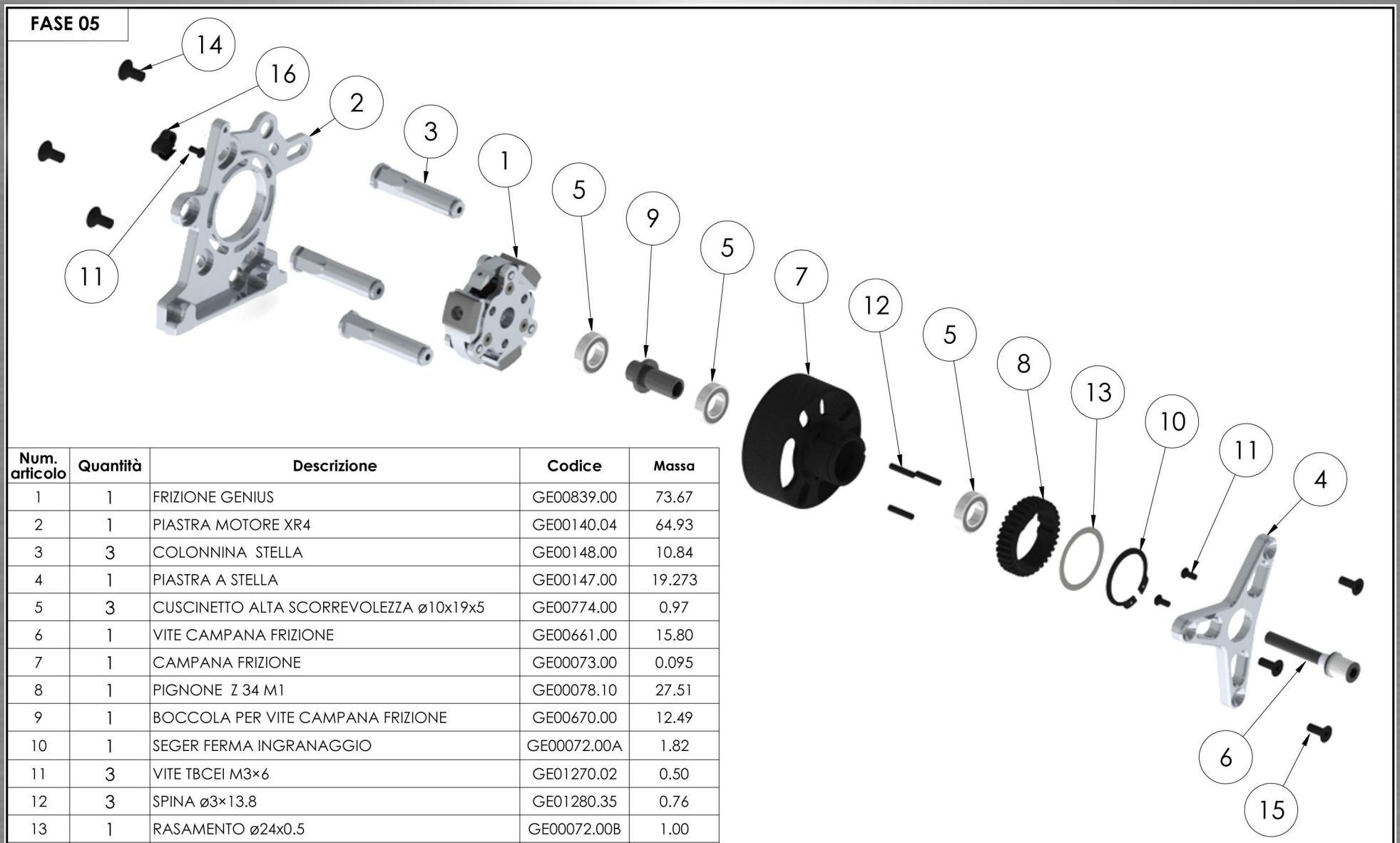

Num. articolo	Quantità	Descrizione	Codice	Massa
1	1	FRIZIONE GENIUS	GE00839.00	73.67
2	1	PIASTRA MOTORE XR4	GE00140.04	64.93
3	3	COLONNINA STELLA	GE00148.00	10.84
4	1	PIASTRA A STELLA	GE00147.00	19.273
5	3	CUSCINETTO ALTA SCORREVOLEZZA ø10x19x5	GE00774.00	0.97
6	1	VITE CAMPANA FRIZIONE	GE00661.00	15.80
7	1	CAMPANA FRIZIONE	GE00073.00	0.095
8	1	PIGNONE Z 34 M1	GE00078.10	27.51
9	1	BOCCOLA PER VITE CAMPANA FRIZIONE	GE00670.00	12.49
10	1	SEGER FERMA INGRANAGGIO	GE00072.00A	1.82
11	3	VITE TBCEI M3×6	GE01270.02	0.50
12	3	SPINA ø3×13.8	GE01280.35	0.76
13	1	RASAMENTO ø24x0.5	GE00072.00B	1.00
14	3	VITE TSCEI M5×10	GE01252.02	2.06
15	3	VITE TSCEI M4X10	GE01251.02	1.27
16	1	CLIP FERMA TUBO ø4	GE00875.00	0.53

ASSEMBLAGGIO SUPPORTO MOTORE

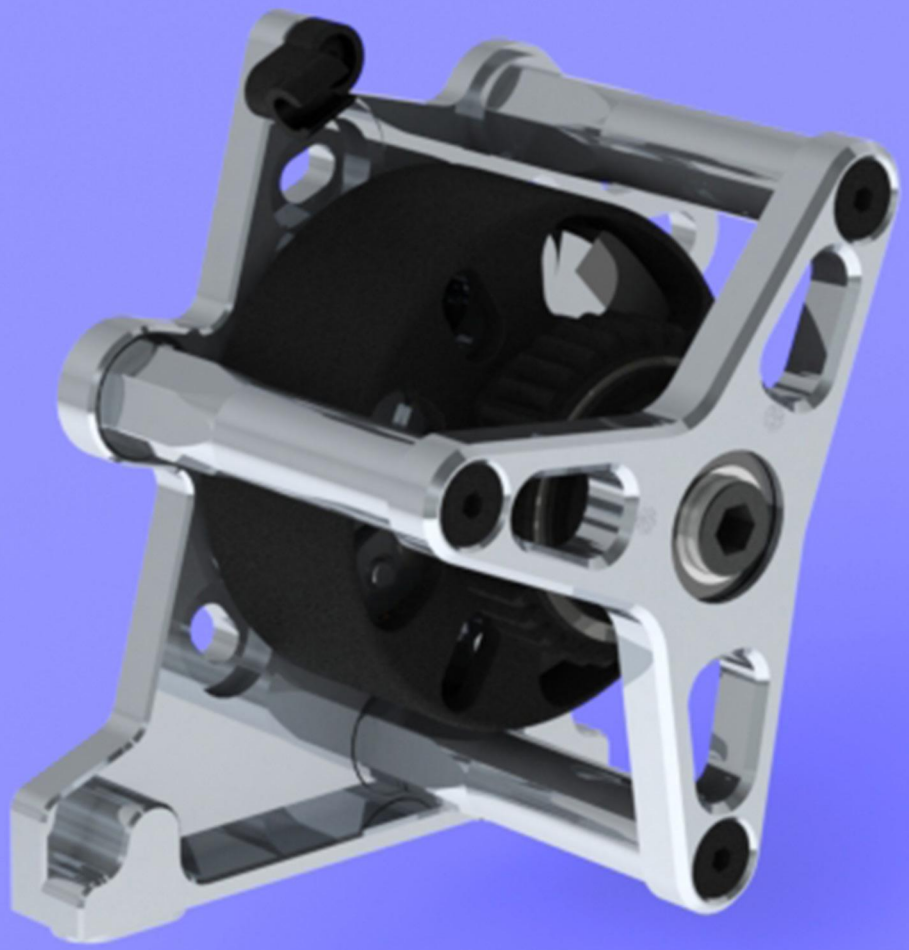

FASE 06.D

optional parts	
Descrizione	**Codice**
BOCCOLA STABILIZ. CON O-RING	GE00016.05

optional parts	
Descrizione	**Codice**
BOCCOLA STABILIZ. PIENA	GE00016.06

NOTA TECNICA:
Boccola stabilizzatrice con O-Ring:
Migliora la direzionalità e la facilità di guida

Boccola stabilizzatrice piena:
Migliora l'aggressività nell'inserimanto della curva

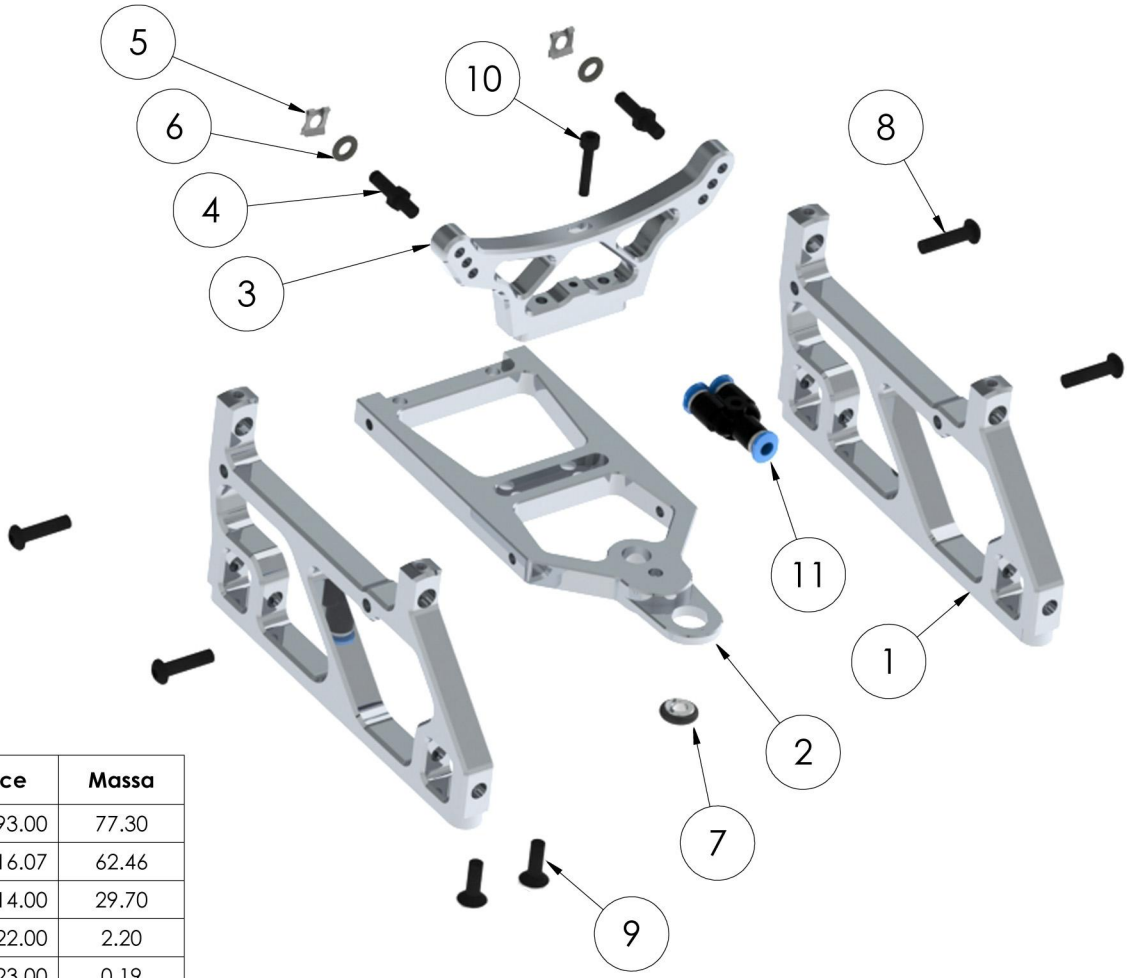

Num. articolo	Quantità	Descrizione	Codice	Massa
1	2	SUPPORTO BRAC. ANT. XR3	GE00593.00	77.30
2	1	PIASTRA CASTELLO ANTERIORE XR3R-16	GE00016.07	62.46
3	1	SUPPORTO AMMORTIZZATORI ANTERIORE XR3R-16	GE00614.00	29.70
4	2	ESAGONO AMMORTIZZATORI SGANCIO RAPIDO	GE00622.00	2.20
5	2	SET CLIP O-RING	GE00623.00	0.19
6	2	O-RING ø4×2 NERO	GE00708.02	0.09
7	1	BOCCOLA STABILIZZATIRCE XR3 CON O-RING	GE00016.05	0.00
8	4	VITE TBCEI M4x16	GE01271.12	2.01
9	2	VITE TSCEI M4x12	GE01251.04	1.47
10	1	VITE TCCEI M3X16	GE01260.14	1.39
11	1	RACCORDO A Y TUBO 4mm	GE00870.01	13.52

FASE 06.C

LATO DESTRO

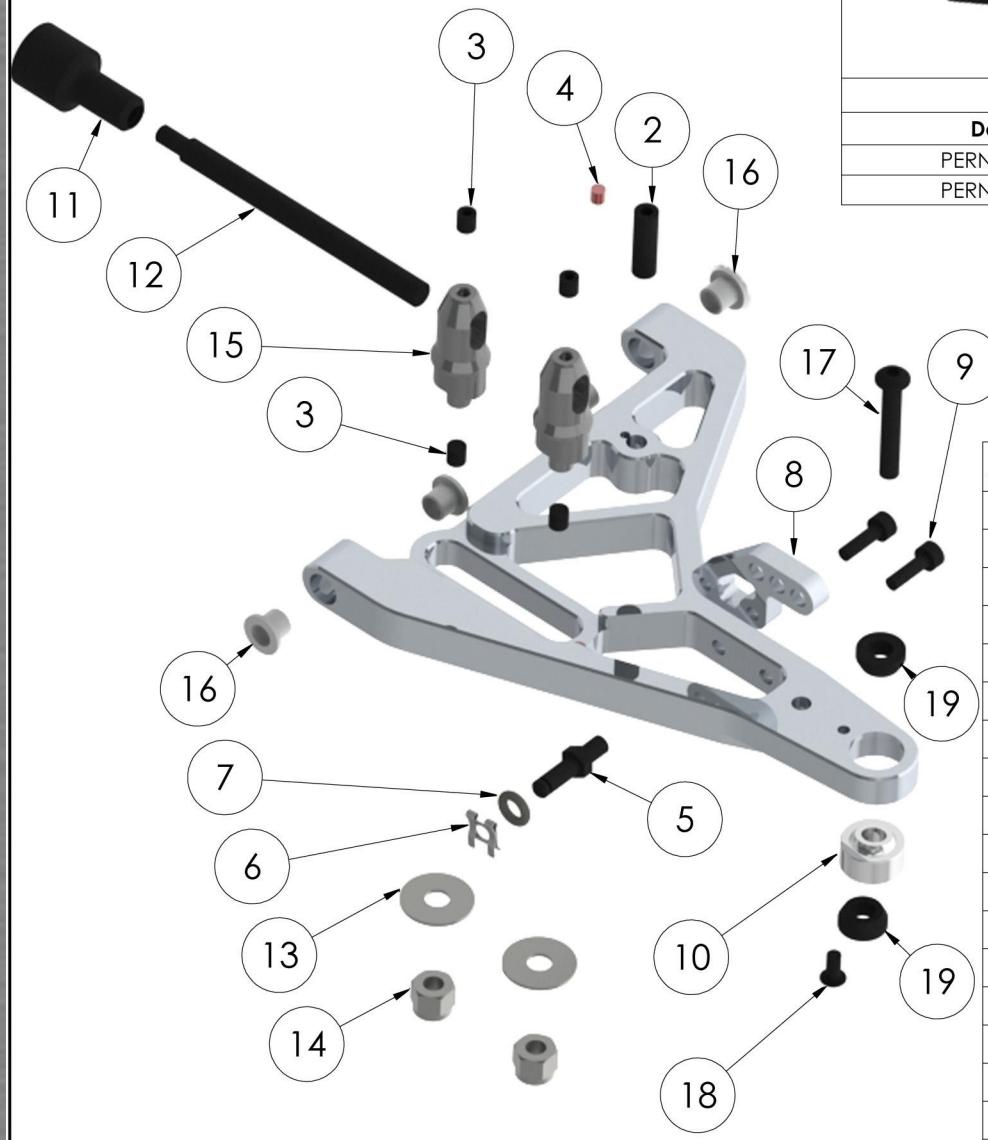

optional parts	
Descrizione	**Codice**
PERNO BARRA ø5	GE00280.00
PERNO BARRA ø6	GE00283.00

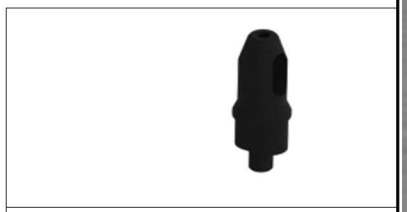

optional parts	
Descrizione	**Codice**
CILINDRO BARRA ø5	GE00276.00
CILINDRO BARRA ø6	GE00276.02

Num. articolo	Qualità	Descrizione	Codice	Massa
1	1	BRACETTO ANT INF DX XR3	GE00561.03	86.32
2	1	GRANO PIANO M5X16	GE01285.54	2.38
3	4	GRANO PIANO M4X4	GE01285.41	0.35
4	1	BOCCOLA PVC FRENAFILETTI	GE00565.00	0.0
5	1	ESAGONO AMMORTIZZATORI SGANCIO RAPIDO	GE00622.00	2.20
6	1	SET CLIP O-RING	GE00623.00	0.19
7	1	O-RING ø4×2 NERO	GE00708.02	0.09
8	1	PIASTRINO SUPP. AMMORTIZZATORE ANT.	GE00571.00	3.54
9	2	VITE TCCEI M3X10	GE01260.08	1.06
10	1	INNESTO SFERICO Ø5	GE00575.00	2.24
11	1	BARRA DI TORSIONE FEMMINA LIGHT	GE00270.01	10.165
12	1	PERNO BARRA DI TORSIONE Ø5.5	GE00282.00	12.238
13	2	ROSETTA PIANA ø5×ø15×0.8	GE01295.04	0.99
14	2	DADO AUTOBLOCCANTE M5	GE01280.08	2.08
15	2	CILINDRO BARRA TORSIONE ANT. Ø5.5	GE00276.01	4.296
16	4	BOCCOLA IGUS ø5-6x10	GE00751.10	0.12
17	1	VITE TBCEI M4×25	GE01271.18	2.90
18	1	VITE TBCEI M3×6	GE01270.02	0.50
19	2	RONDELLA ALL. 10×4 FORO 5	GE00135.00	1.62

FASE 06.B

LATO SINISTRO

optional parts	
Descrizione	**Codice**
CILINDRO BARRA ø5	GE00276.00
CILINDRO BARRA ø6	GE00276.02

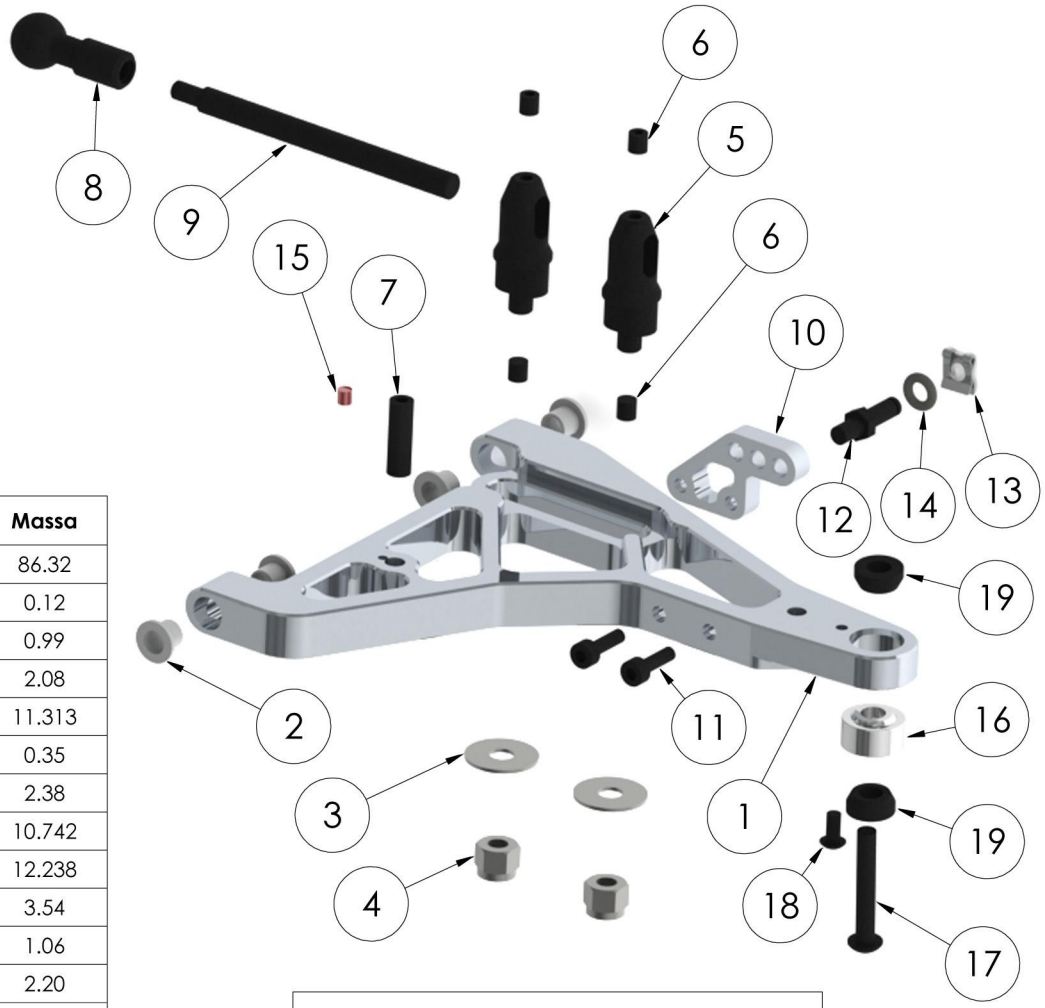

Num. articolo	Quantità	Descrizione	Codice	Massa
1	1	BRACETTO ANT INF SX XR3	GE00562.03	86.32
2	4	BOCCOLA IGUS ø5-6x10	GE00751.10	0.12
3	2	ROSETTA PIANA ø5×ø15×0.8	GE01295.04	0.99
4	2	DADO AUTOBLOCCANTE M5	GE01280.08	2.08
5	2	CILINDRO BARRA TORSIONE ANT. ø5.5	GE00276.01	11.313
6	4	GRANO PIANO M4X4	GE01285.41	0.35
7	1	GRANO PIANO M5X16	GE01285.54	2.38
8	1	BARRA DI TORSIONE MASCHIO LIGHT	GE00270.01	10.742
9	1	PERNO BARRA DI TORSIONE ø5.5	GE00282.00	12.238
10	1	PIASTRINO SUPP. AMMORTIZZATORE ANT.	GE00571.00	3.54
11	2	VITE TCCEI M3X10	GE01260.08	1.06
12	1	ESAGONO AMMORTIZZATORI SGANCIO RAPIDO	GE00622.00	2.20
13	1	SET CLIP O-RING	GE00623.00	0.19
14	1	O-RING ø4×2 NERO	GE00708.02	0.09
15	1	BOCCOLA PVC FRENAFILETTI	GE00565.00	0.0
16	1	INNESTO SFERICO Ø5	GE00575.00	2.24
17	1	VITE TBCEI M4×25	GE01271.18	2.90
18	1	VITE TBCEI M3×6	GE01270.02	0.50
19	2	RONDELLA ALL. 10×4 FORO 5	GE00135.00	1.62

optional parts	
Descrizione	**Codice**
PERNO BARRA ø5	GE00280.00
PERNO BARRA ø6	GE00283.00

FASE 06.A

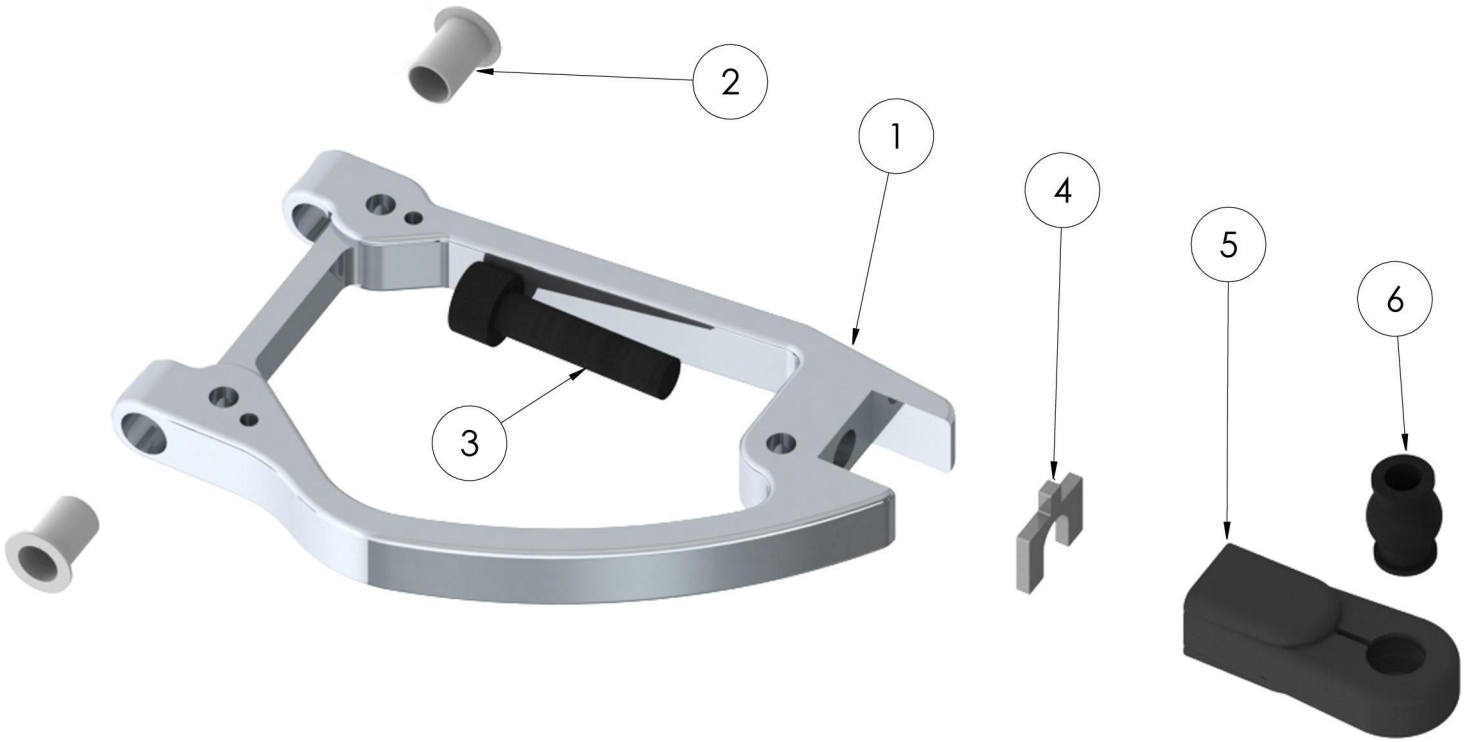

Num. articolo	Quantità	Descrizione	Codice	Massa
1	1	BRACCETTO ANT. SUP. XR	GE00522.00	46.68
2	2	BOCCOLA IGUS 6.7.10	GE00751.00	0.18
3	1	VITE TCCEI M6×25	GE01263.10	8.74
4	1	SET PIASTRINE CAMPANATURA	GE00417.00	1.65
5	1	UNIBALL M6	GE00754.00	5.85
6	1	SFERA UNIBALL 10MM	GE00586.00	4.11

optional parts	
Descrizione	**Codice**
UNIBALL M6 PLASTICA	GE00754.00
UNIBALL ALLUMINIO M6x5 DX	GE00581.02
UNIBALL ALLUMINIO M6x5 DX SHOT	GE00582.00

FASE 06.E

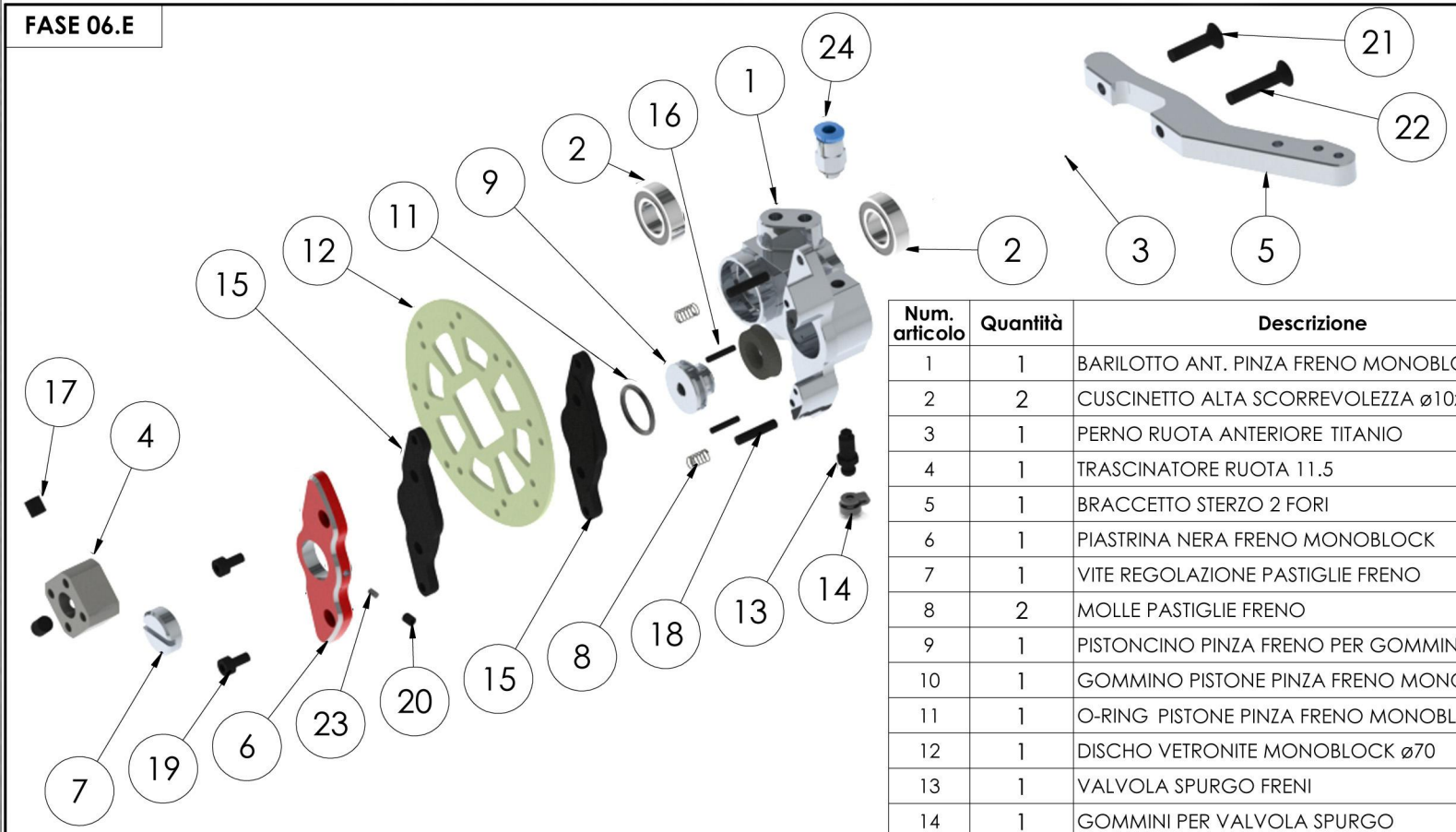

Num. articolo	Quantità	Descrizione	Codice	Massa
1	1	BARILOTTO ANT. PINZA FRENO MONOBLOCK	GE00485.00	56.446
2	2	CUSCINETTO ALTA SCORREVOLEZZA ø10x19x5	GE00774.00	0.97
3	1	PERNO RUOTA ANTERIORE TITANIO	GE00442.00	25.72
4	1	TRASCINATORE RUOTA 11.5	GE00451.00	0.019
5	1	BRACCETTO STERZO 2 FORI	GE00461.02	21.349
6	1	PIASTRINA NERA FRENO MONOBLOCK	GE01104.02	8.879
7	1	VITE REGOLAZIONE PASTIGLIE FRENO	GE01105.00	2.079
8	2	MOLLE PASTIGLIE FRENO	GE01109.00	0.106
9	1	PISTONCINO PINZA FRENO PER GOMMINO	GE01107.20	0.003
10	1	GOMMINO PISTONE PINZA FRENO MONOBLOCK	GE01108.20	0.000
11	1	O-RING PISTONE PINZA FRENO MONOBLOCK	GE01108.10	0.17
12	1	DISCHO VETRONITE MONOBLOCK ø70	GE00882.01	8.079
13	1	VALVOLA SPURGO FRENI	GE01106.00	1.61
14	1	GOMMINI PER VALVOLA SPURGO	GE01106.01	0.14
15	2	PASTIGLIE FRENO ACCIAIO MONOBLOCK	GE01102.03	14.660
16	2	SPINA CILINDRICA ø2X10	GE01280.22	0.24
17	2	GRANO PIANO M5x5	GE01285.51	0.69
18	2	SPINA ø3×13.8	GE01280.35	0.76
19	2	VITE TCCEI M3X6	GE01260.02	0.84
20	1	GRANO PIANO M3×3	GE01285.31	0.15
21	1	VITE TSCEI M4×16	GE01251.06	1.86
22	1	VITE TSCEI M4×20	GE01251.08	2.25
23	1	BOCCOLA FRENA FILETTI PVC	GE01104.01	0.000
24	1	RACCORDO DRITTO RAPIDO	GE00872.02	1.68

optional parts	
Descrizione	**Codice**
PERNO RUOTA ANTERIORE TITANIO	GE00442.00

FASE 06

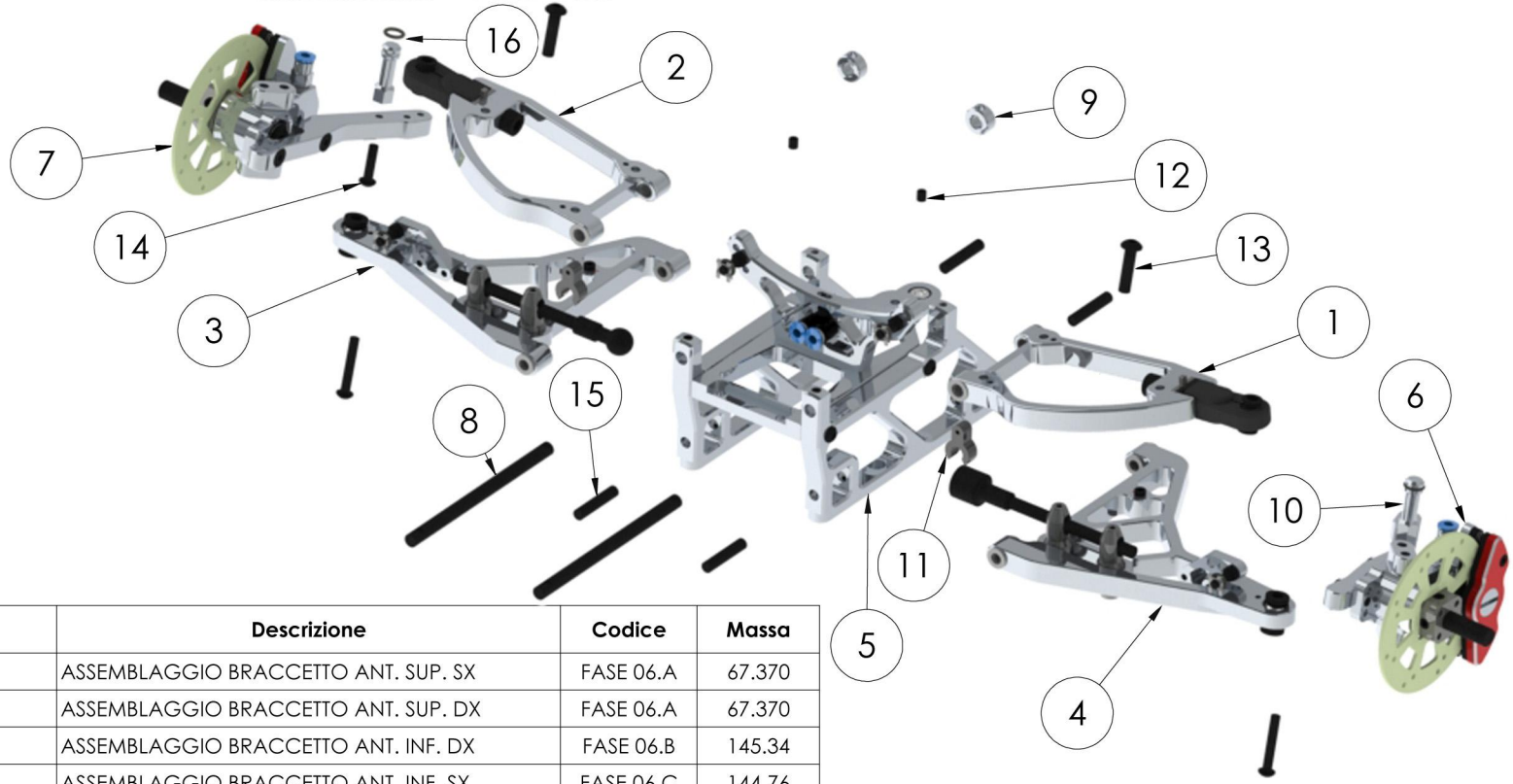

Num. articolo	FLEX/QUANTITA'	Descrizione	Codice	Massa
1	1	ASSEMBLAGGIO BRACCETTO ANT. SUP. SX	FASE 06.A	67.370
2	1	ASSEMBLAGGIO BRACCETTO ANT. SUP. DX	FASE 06.A	67.370
3	1	ASSEMBLAGGIO BRACCETTO ANT. INF. DX	FASE 06.B	145.34
4	1	ASSEMBLAGGIO BRACCETTO ANT. INF. SX	FASE 06.C	144.76
5	1	CASTELLO ANTERIORE	FASE 06.D	278.03
6	1	ASSEMBLAGGIO BARILOTTO ANTERIORE	FASE 06.E	189.37
7	1	ASSEMBLAGGIO BARILOTTO ANTERIORE	FASE 06.E	189.37
8	2	PERNO Ø6×95	GE00531.01	20.85
9	2	COLLARINO FISSA BRACCETTO ANT. SUP.	GE00525.01	1.36
10	2	FERMO CORSA STERZO	GE00471.00	2.60
11	4	CLIP PLASTICA	GE00605.06	0.000
12	10	GRANO PIANO M4X4	GE01285.41	0.35
13	2	VITE TBCEI M5×20	GE01272.16	3.95
14	2	VITE TBCEI M4x16	GE01271.12	2.01
15	4	SPINA CILINDRICA Ø5X25	GE01280.53	3.85
16	2	O-RING FERMO CORSA STERZO PZ.2	GE00471.00B	0.06

ASSEMBLAGGIO CASTELLO ANTERIORE

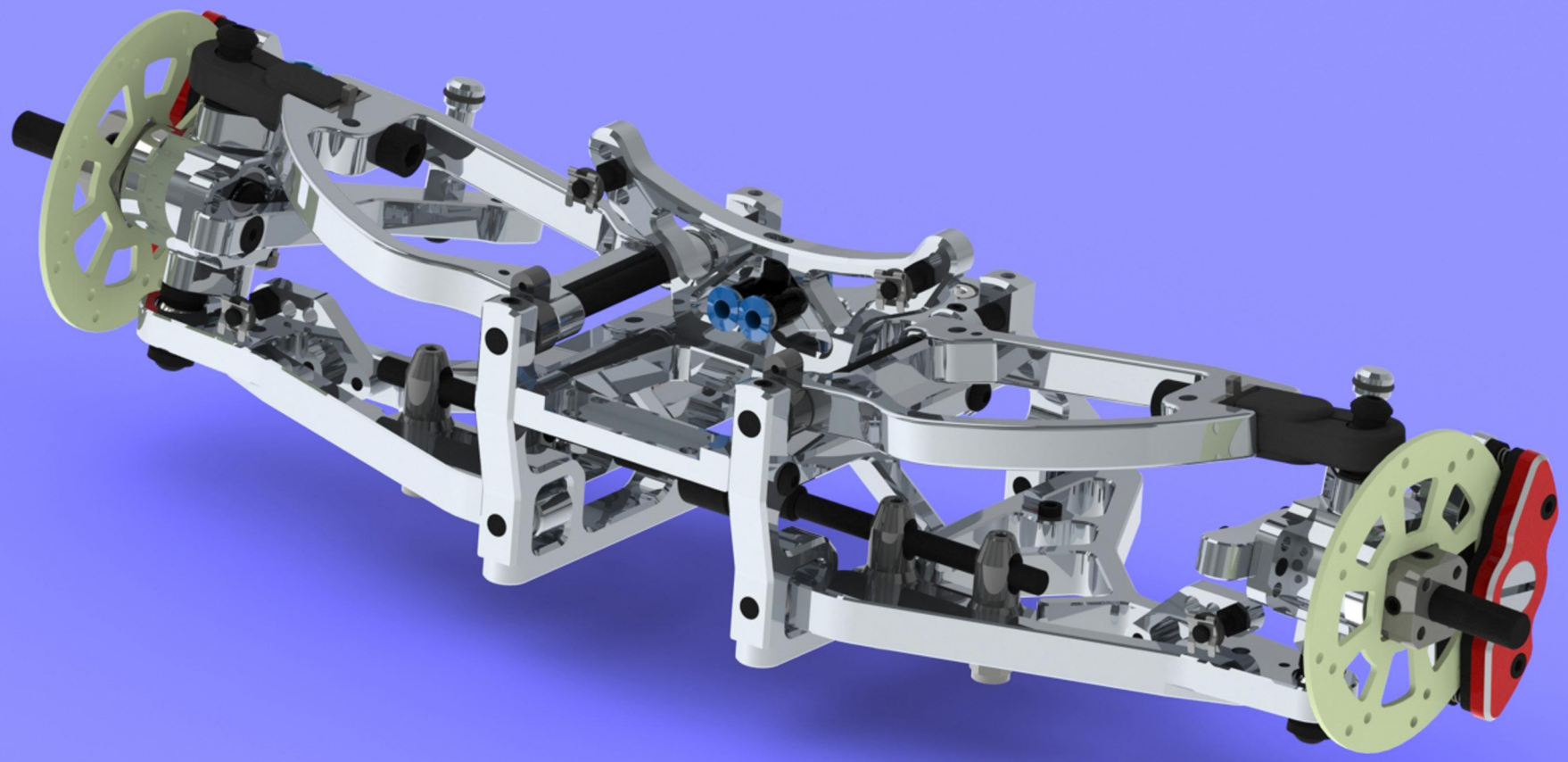

FASE 04

optional parts	
Descrizione	**Codice**
MOLLE AMMORTIZZATORI PROG. SHORT SILVER 2.6/8	GE00759.01
MOLLE AMMORTIZZATORI PROG. SHORT GREEN 2.7/8	GE00760.01
MOLLE AMMORTIZZATORI PROG. SHORT GOLD 2.8/8	GE00761.01
MOLLE AMMORTIZZATORI PROG. SHORT YALLOW 2.5/8	GE00766.00
MOLLE AMMORTIZZATORI PROG. SHORT LIGHT-BLUE 2.7/8.5	GE00767.00
MOLLE AMMORTIZZATORI PROG. SHORT BLACK 2.7/9	GE00768.00
MOLLE AMMORTIZZATORI PROG. SHORT RED 2.9/8	GE00769.00
MOLLE AMMORTIZZATORI PROG. SHORT WHITE 3.0/8	GE00769.01
MOLLE AMMORTIZZATORI PROG. SHORT PINK 3.2/8	GE00769.02
MOLLE AMMORTIZZATORI PROG. SHORT ORANGE 2.75/8	GE00769.03
MOLLE AMMORTIZZATORI PROG. SHORT GREEN FLUO 2.65/8	GE00769.04

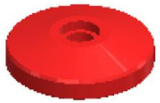

optional parts	
Descrizione	**Codice**
POMPANTE STELO AMM. XXL ROSSO	GE00718.05

optional parts	
Descrizione	**Codice**
CAMICIA PROGRESSIVA XXL	GE00720.01

Num. articolo	Quantità	Descrizione	Codice	Massa
1	1	TAPPO SUPP. AMMORTIZZ. XXL	GE00712.02	5.18
2	1	STELO AMMORTIZZ. XXL DIAMOND	GE00716.02	4.92
3	1	POMPANTE STELO AMMORTIZZ. XXL 6x1.4	GE00718.04	1.53
4	1	CORPO AMMORTIZZ. XXL	GE00711.02	13.52
5	1	BOCCOLA DERLIN AMM. XXL	GE00715.02A	0.29
6	1	BOCCOLA DERLIN AMM. XXL	GE00715.02B	0.41
7	1	RASAMENTO ø5x0.5	GE01290.34	0.23
8	1	TAPPO INF. AMMORTIZZ. XXL	GE00715.07	2.56
9	1	MAMMELLA AMMORTIZZ. XXL	GE00707.02	0.46
10	1	GHIERA REGOLA MOLLA AMMORTIZZ. XXL	GE00713.02	2.93
11	2	BOCCOLA DERLIN ø6.5×5.5	GE00717.00	0.19
12	1	FERMA MOLLA DERLING PICCOLO	GE00719.00	1.87
13	1	SUPPORTO INF. AMMORTIZZATORE ALU	GE00721.00	2.37
14	1	MOLLA BICONICA AMMORTIZZATORE	GE00759.01	0.039
15	3	O-RING AMMORTIZZATORE ø4×2	GE00708.00	0.09
16	1	O.RING GHIERA REGOLA MOLLA XXL	GE00709.02	0.18
17	1	VITE TBCEI M3x8	GE01270.04	0.61

VEDI TABELLA

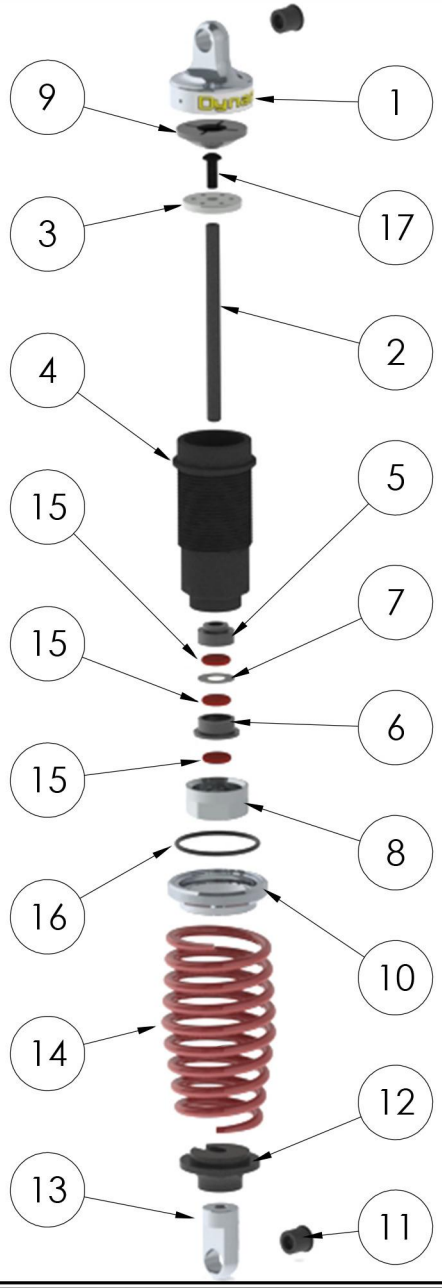

ASSEMBLAGGIO AMMORTIZZATORI PROGRESSIVI XXL

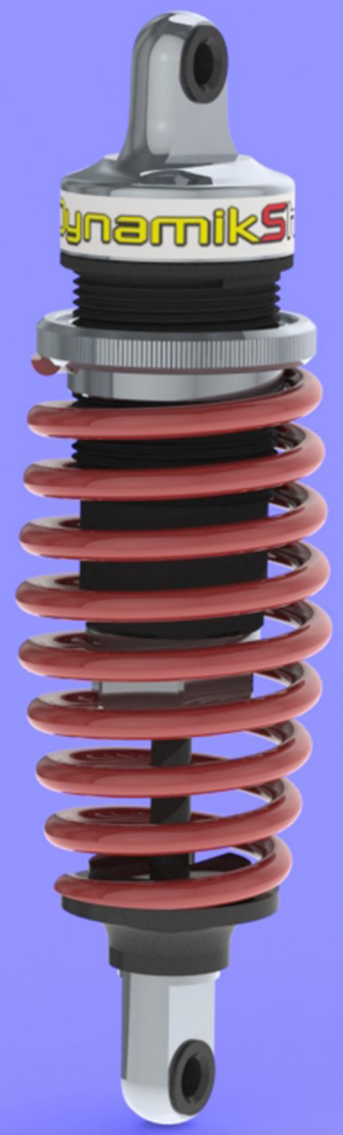

FASE 07.A

optional parts	
Descrizione	**Codice**
SUPPORTO CARROZZERIA ANTERIORE CARBONIO	GE00220.11

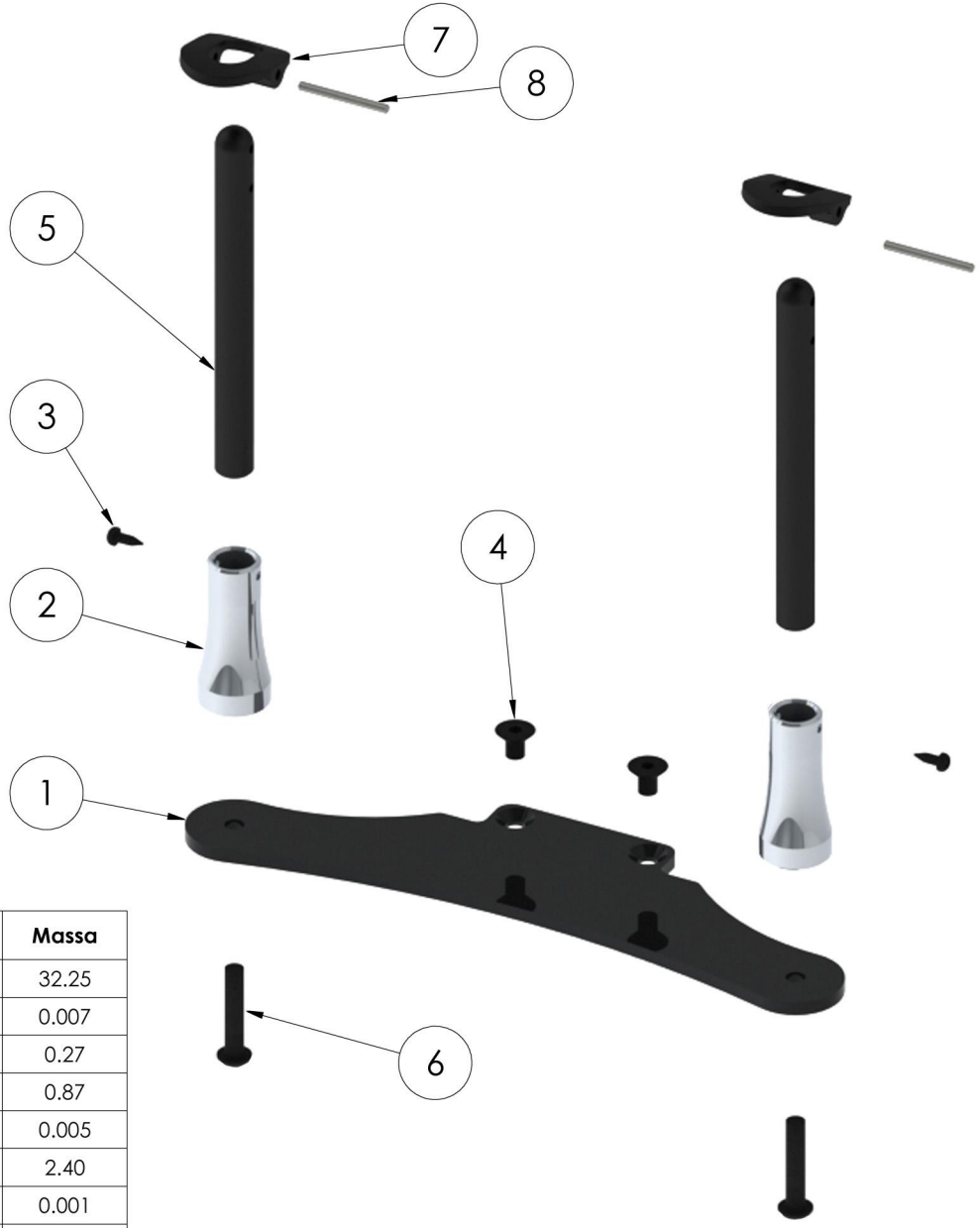

Num. articolo	Quantità	Descrizione	Codice	Massa
1	1	SUPPORTO CAROZZERIA ANT. ALU XR3	GE00220.10	32.25
2	2	COLONNETTA ALU PER SUPP. CARROZZERIA	GE00212.00	0.007
3	2	VITE PLASTICA ø2.2X6	GE01275.02	0.27
4	2	VITE TSCEI M4×6	GE01251.00	0.87
5	2	COLONNINA CARROZZA BASCULANTE 2018	GE00211.10	0.005
6	2	VITE TBCEI M4x20	GE01271.16	2.40
7	2	BASCULANTE COLONNINA CARROZZA	GE00211.10	0.001
8	2	SPINA CILINDRICA ø2x20	GE00211.10	0.00

FASE 07

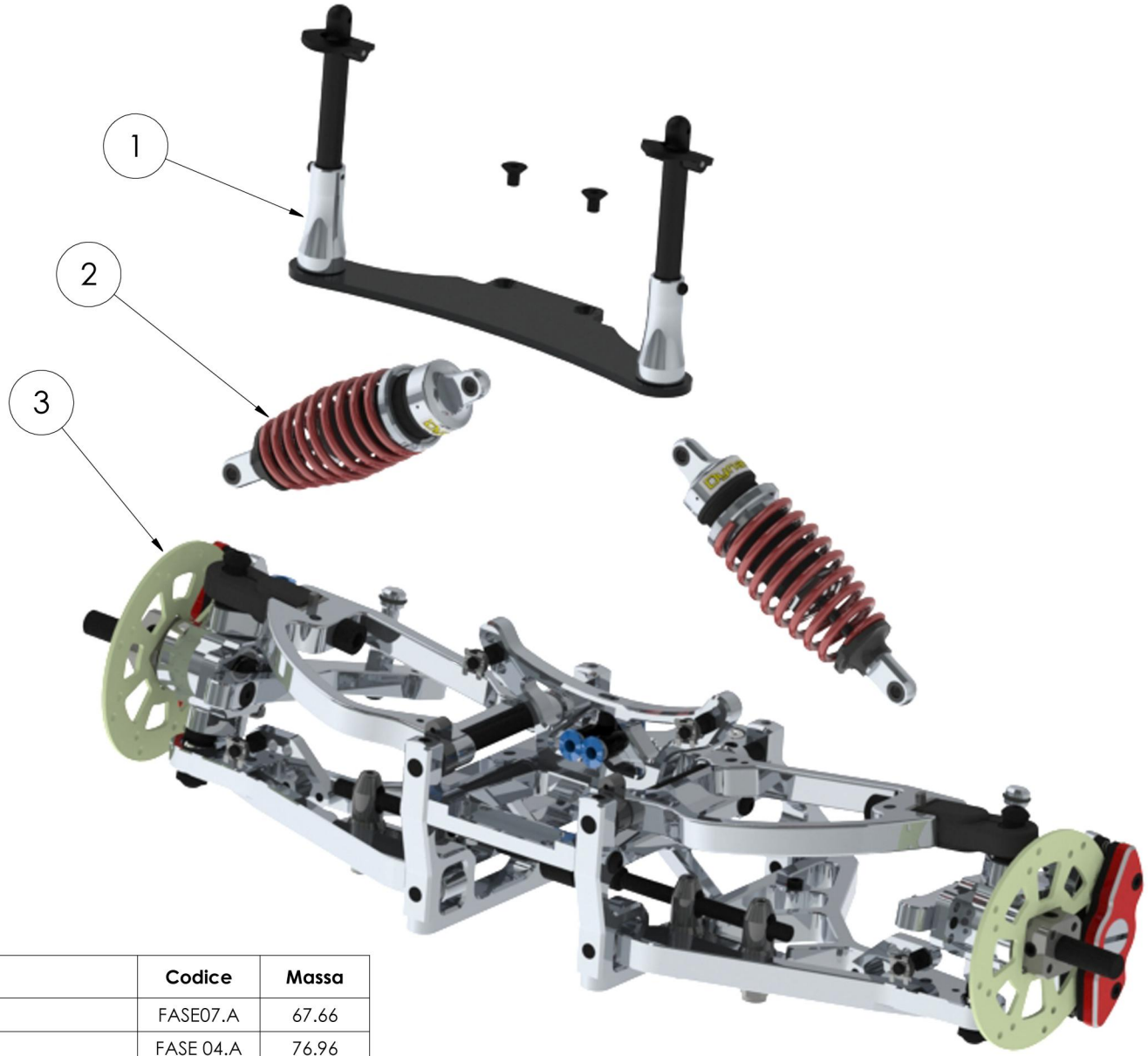

Num. articolo	Quantità	Descrizione	Codice	Massa
1	1	SUPPORTO CARROZZERIA ANT.	FASE07.A	67.66
2	2	AMMORTIZZATORE	FASE 04.A	76.96
3	1	CASTELLO ANTERIORE	FASE06	1163.88

ASSEMBLAGGIO CASTELLO ANT. CON AMMORTIZZATORI

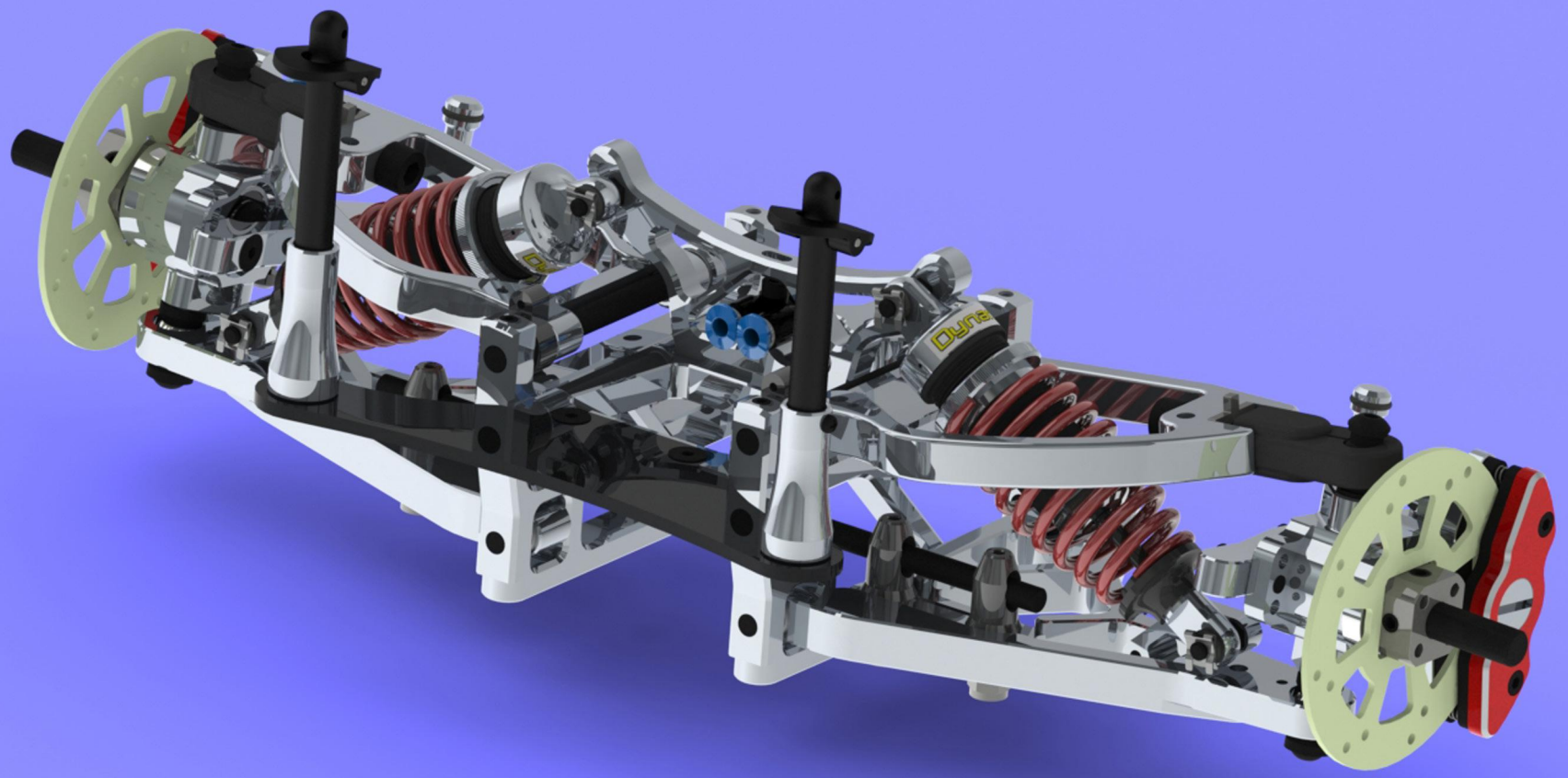

FASE 08.B

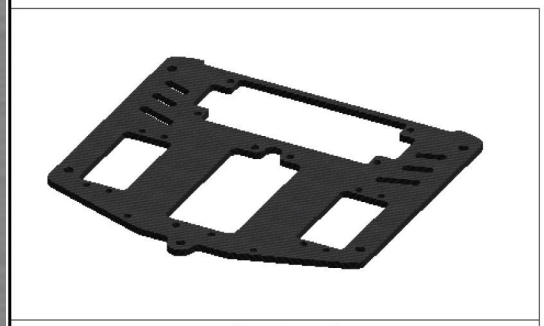

optional parts	
Descrizione	**Codice**
PIASTRA RADIO MAXI SERVO XR4	GE0017.11

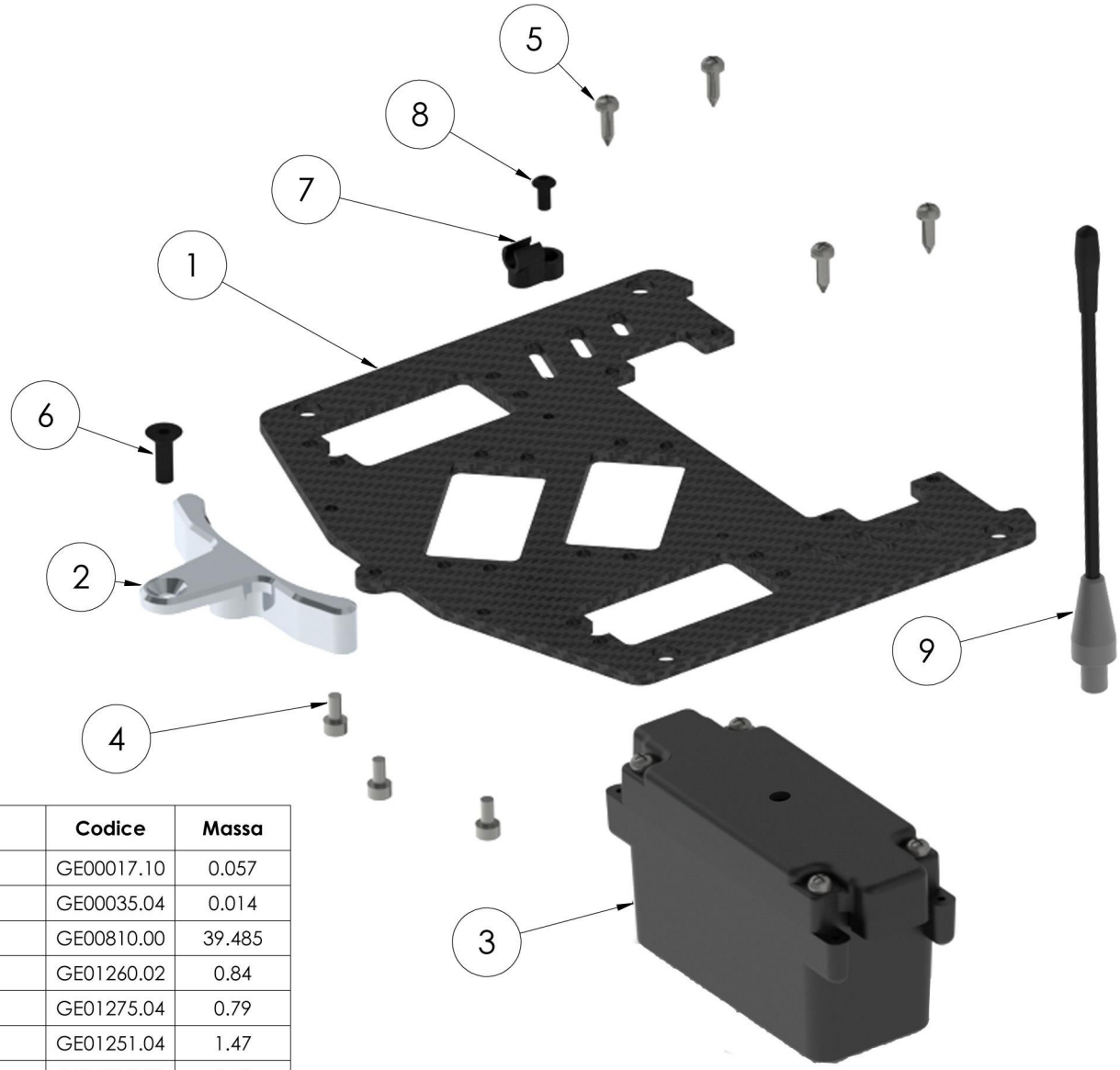

Num. articolo	Quantità	Descrizione	Codice	Massa
1	1	PIASTRA RADIO DOPPIO SERVO XR4	GE00017.10	0.057
2	1	RINFORZO PIASTRA RADIO ANT XR3	GE00035.04	0.014
3	1	SCATOLA RICEVENTE	GE00810.00	39.485
4	3	VITE TCCEI M3X6	GE01260.02	0.84
5	4	VITE PER PLASTICA ø3×9.5	GE01275.04	0.79
6	1	VITE TSCEI M4x12	GE01251.04	1.47
7	1	CLIP FERMA TUBO ø4	GE00875.00	0.53
8	1	VITE TBCEI M3×6	GE01270.02	0.50
9	1	ANTENNA	GE00813.00	0.10

FASE 08.D

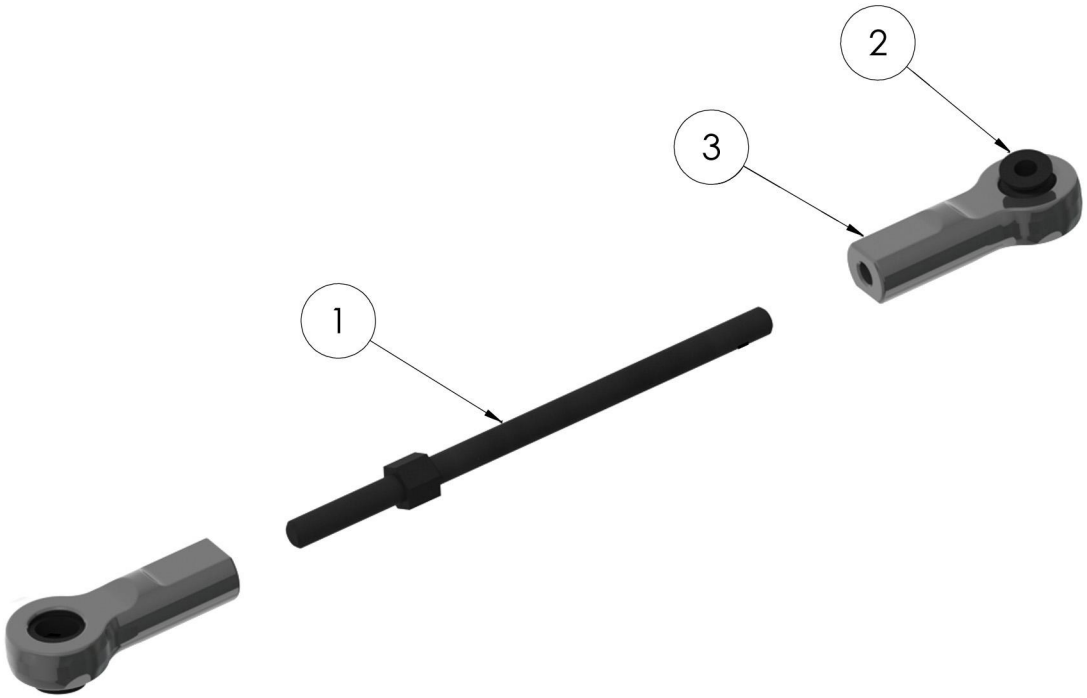

Num. articolo	Quantità	Descrizione	Codice	Massa
1	1	TIRANTE STERZO 6x75mm	GE00535.00	8.106
2	2	SFERA UNIBALL M4 ø9 FORO ø3	GE00585.00	1.92
3	2	UNIBALL M4 SFERA ø9	GE00753.10	2.13

FASE 08.C

optional parts	
Descrizione	**Codice**
SALVA SERVO	GE00685.10

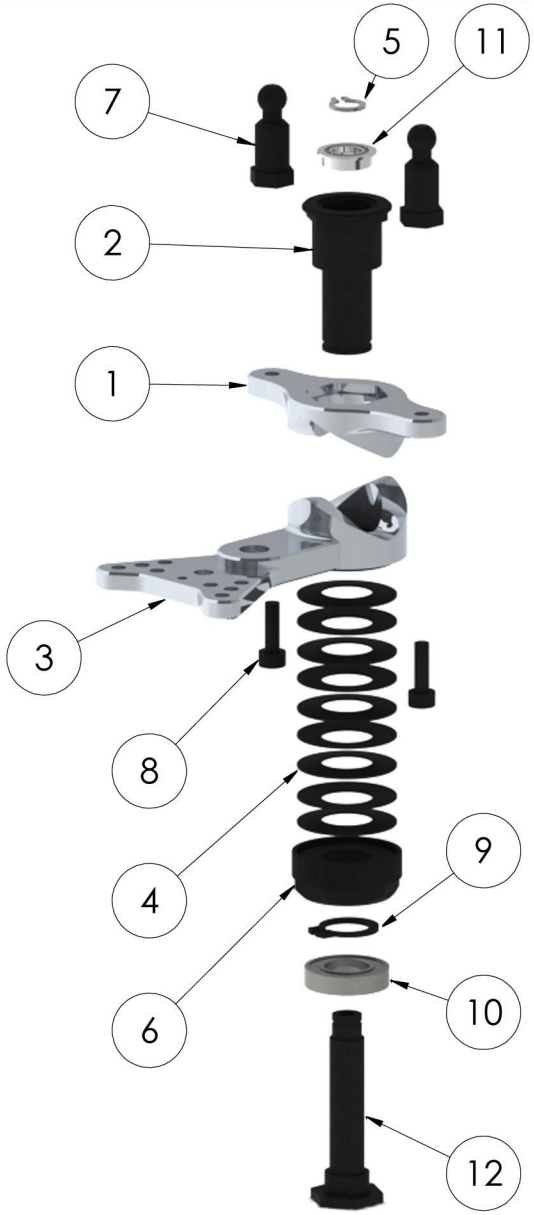

Num. articolo	Quantità	Descrizione	Codice	Massa
1	1	SALVA SERVO PARTE A XR3R-16	GE00683.03	8.89
2	1	BOCCOLA SALVA SERVO XR3R-16	GE00682.06	16.99
3	1	SALVA SERVO PARTE B XR3R-16	GE00684.03	17.55
4	15	MOLLA A TAZZA ø10-20×0.4	GE00682.03	0.91
5	1	SET SEGER SALVASERVO	GE00681.06	0.13
6	1	GHIERA FERMAMOLLA XR3R-16	GE00686.08	9.49
7	2	SFERA UNIBALL 6MM CON ESAGONO	GE00583.01	4.94
8	2	VITE TCCEI M3X10	GE01260.08	1.06
9	1	SET SEGER SALVASERVO	GE00681.06	0.42
10	1	CUSCINETTO A SFERE Ø9x17x4	GE00687.04	4.77
11	1	CUSCINETTO Ø6x10x3	GE10451.03	0.15
12	2	COLONNINA SALVA SERVO XR3R-16	GE00681.03	10.98

FASE 08.A

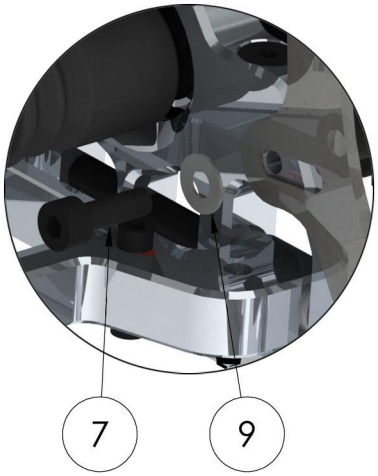

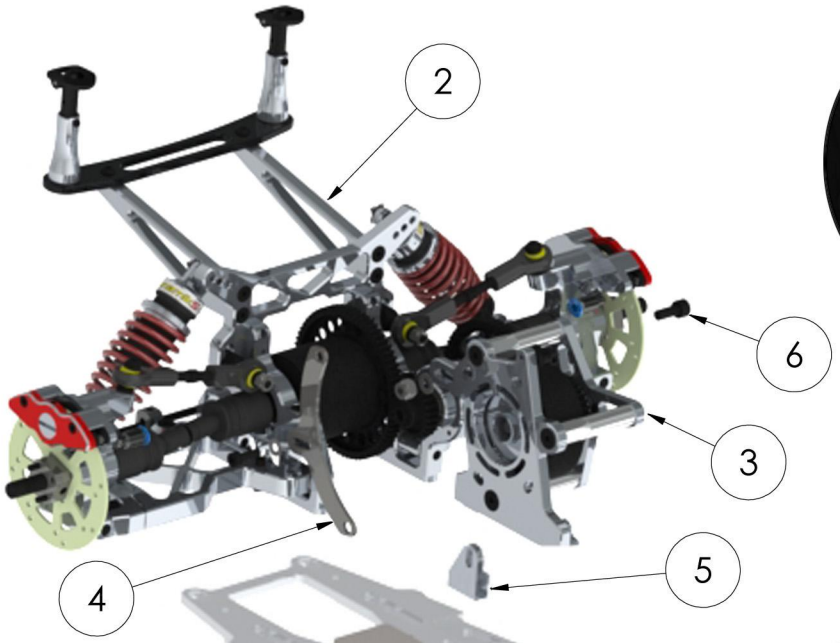

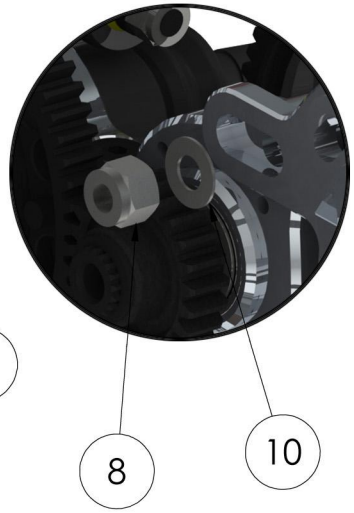

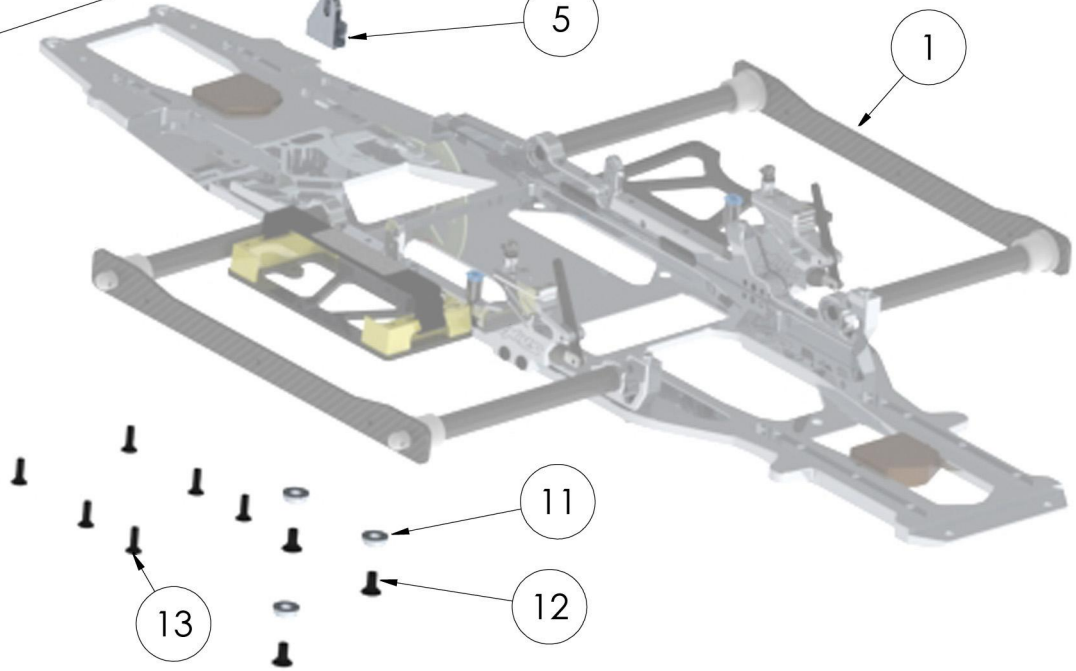

Num. articolo	Quantità	Descrizione	Codice	Massa
1	1	GRUPPO TELATIO	FASE 01	1.59
2	1	CASTELLO POST. CON AMMORTIZ.	FASE 04	1.82
3	1	GRUPPO FRIZIONE	FASE 05	361.72
4	1	PIASTRA MOTORE INOX POST XR3	GE00153.02	17.47
5	1	SLITTA MOTORE ANT DX XR3	GE00155.01	6.91
6	1	VITE TCCEI M5X12	GE01262.06	3.80
7	1	VITE TCCEI M4X12	GE01261.06	2.27
8	1	DADO AUTOBLOCCANTE M5	GE01280.08	2.08
9	1	ROSETTA PIANA ø4×0.5	GE01290.24	0.17
10	1	ROSETTA PIANA ø5×10×0.5	GE01295.02	0.23
11	3	RONDELLA ALU ø13×5	GE00185.00	0.93
12	3	VITE TSCEI M5×10	GE01252.02	2.06
13	6	VITE TSCEI M4x12	GE01251.04	1.47

FASE 08

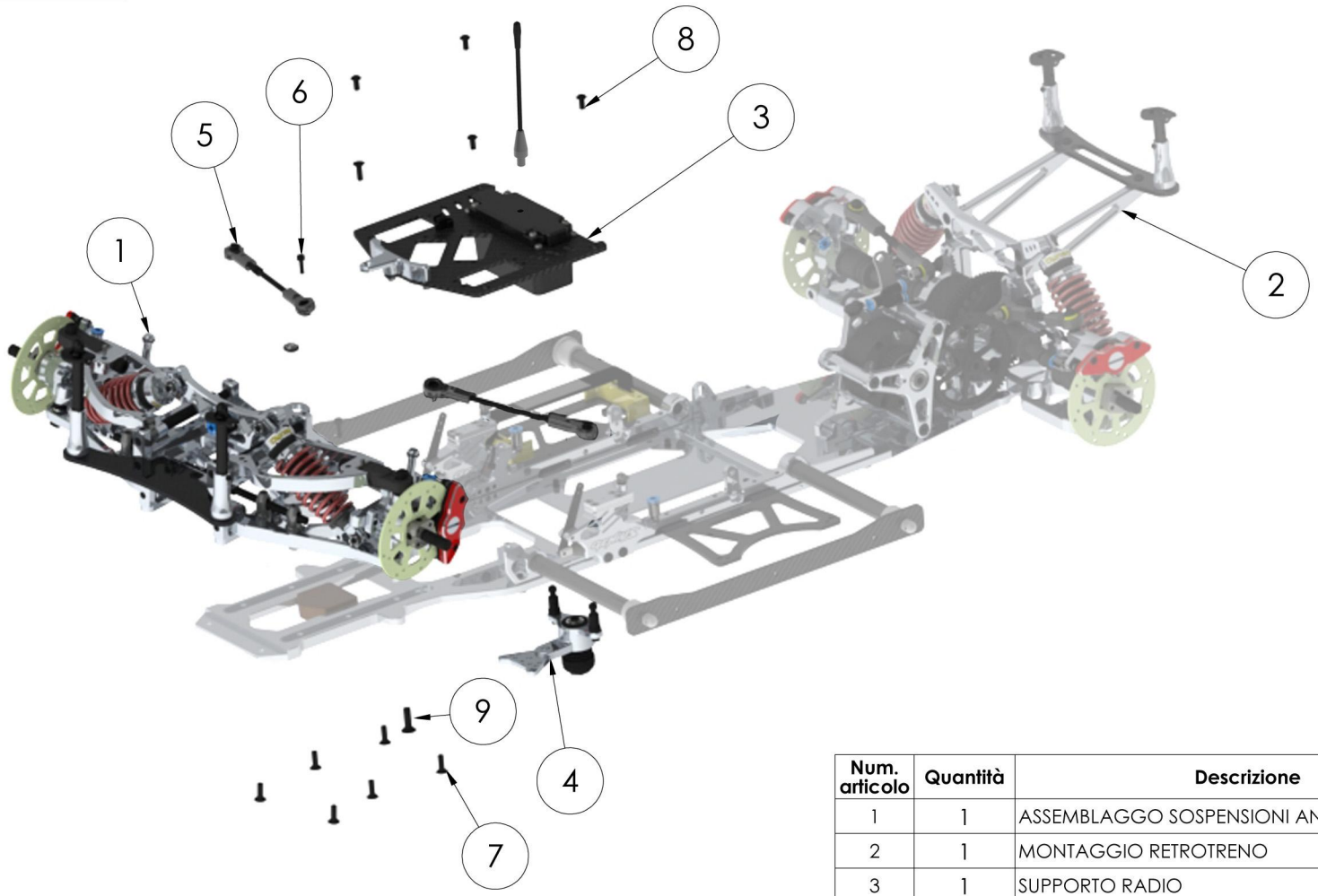

Num. articolo	Quantità	Descrizione	Codice	Massa
1	1	ASSEMBLAGGO SOSPENSIONI ANTERIORI	FASE 07	1385.463
2	1	MONTAGGIO RETROTRENO	FASE 08.A	3.82
3	1	SUPPORTO RADIO	FASE 08.B	0.12
4	1	SALVA SERVO XR3R-16	FASE 08.C	105.96
5	2	ASSEMBLAGGIO TIRANTE STERZO	FASE 06.D	16.215
6	2	VITE TCCEI M3X10	GE01260.08	1.06
7	6	VITE TSCEI M4x10	GE01251.02	1.47
8	4	VITE TBCEI M4x8	GE01271.04	1.22
9	1	VITE TSCEI M5X10	GE01252.02	2.98

ASSEMBLAGGIO CON PIASTRA RADIO E SALVASERVO

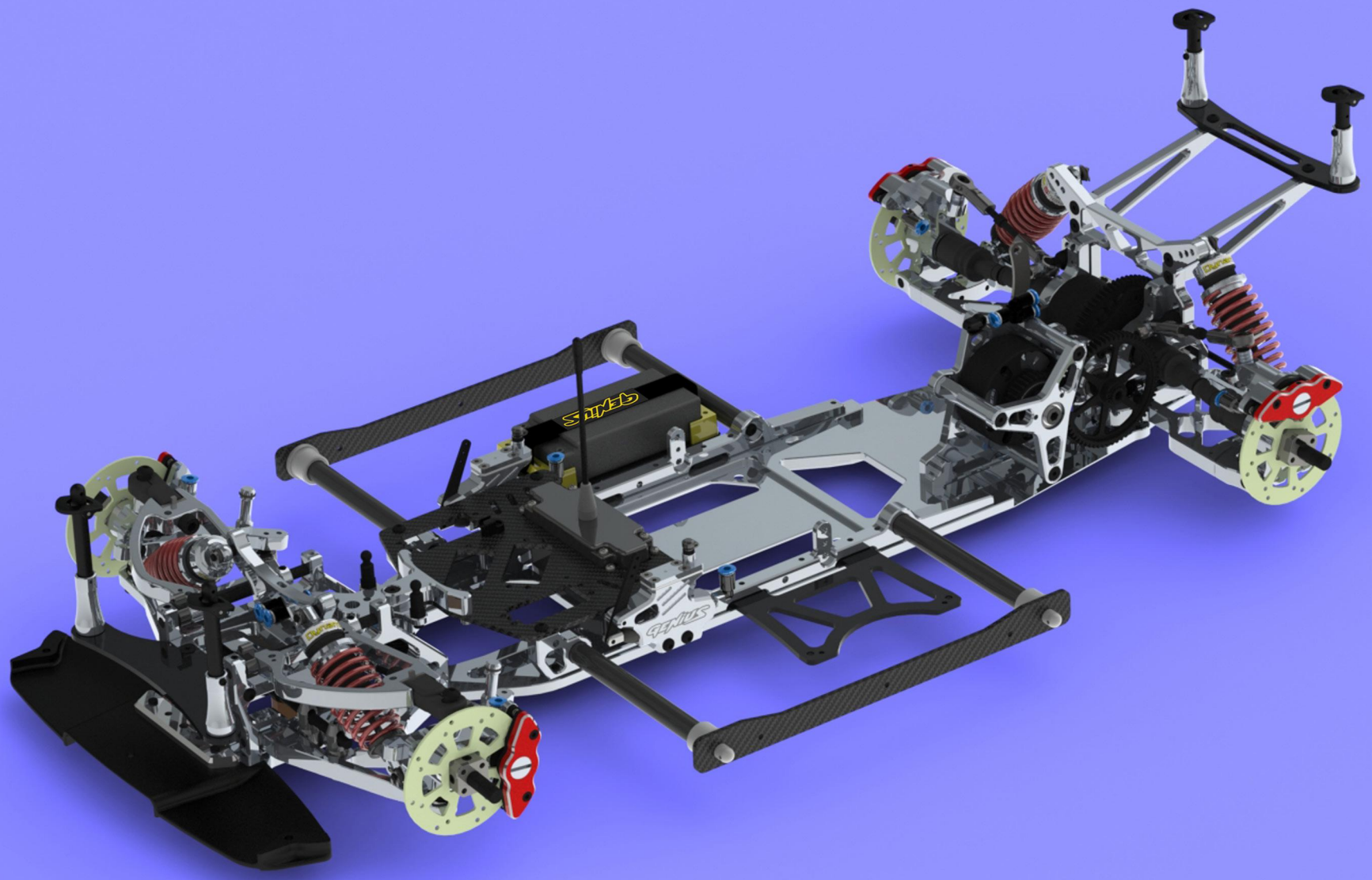

FASE 09

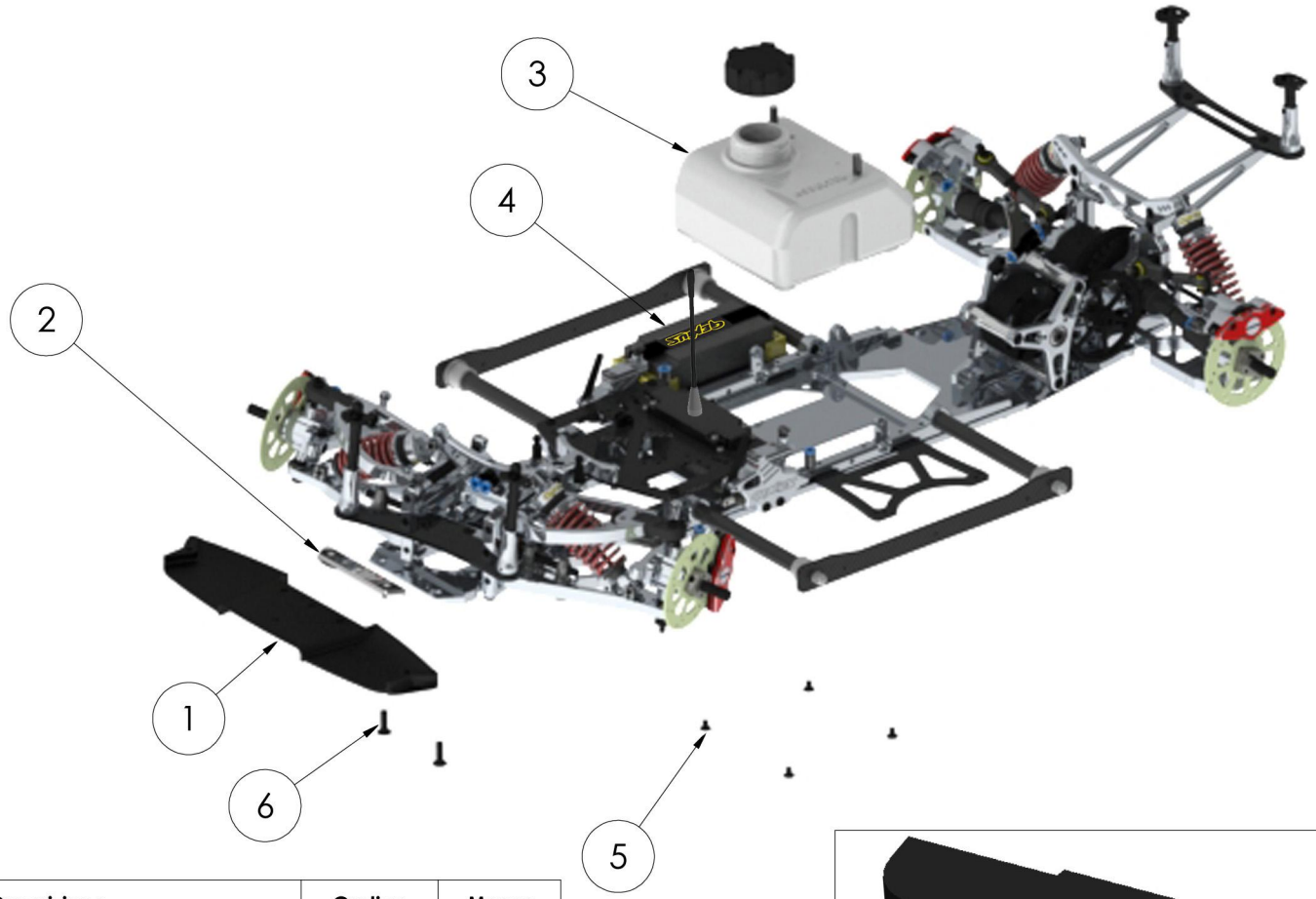

Num. articolo	Quantità	Descrizione	Codice	Massa
1	1	SPATOLONE AERODINAMICO	GE00860.10	0.077
2	1	PIASTRINA ALU FISSAGGIO BAMPER	GE00865.00	17.08
3	1	SERBATOIO GT TURING	GE01001.10	0.154
4	1	BATTERIA LIPO		0.110
5	4	VITE TSCEI M4×6	GE01251.00	0.87
6	3	VITE TSCEI M5X16	GE01252.04	2.98

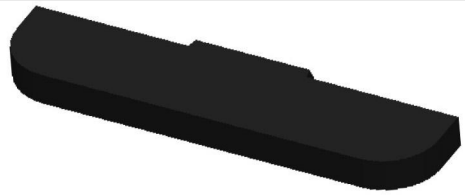

optional parts

Descrizione	Codice
SPUGNA ANTERIORE BUMPER	GE0861.00
SPATOLONE STD	GE0860.00

ASSEMBLAGGIO SERBATOIO E BATTERIA

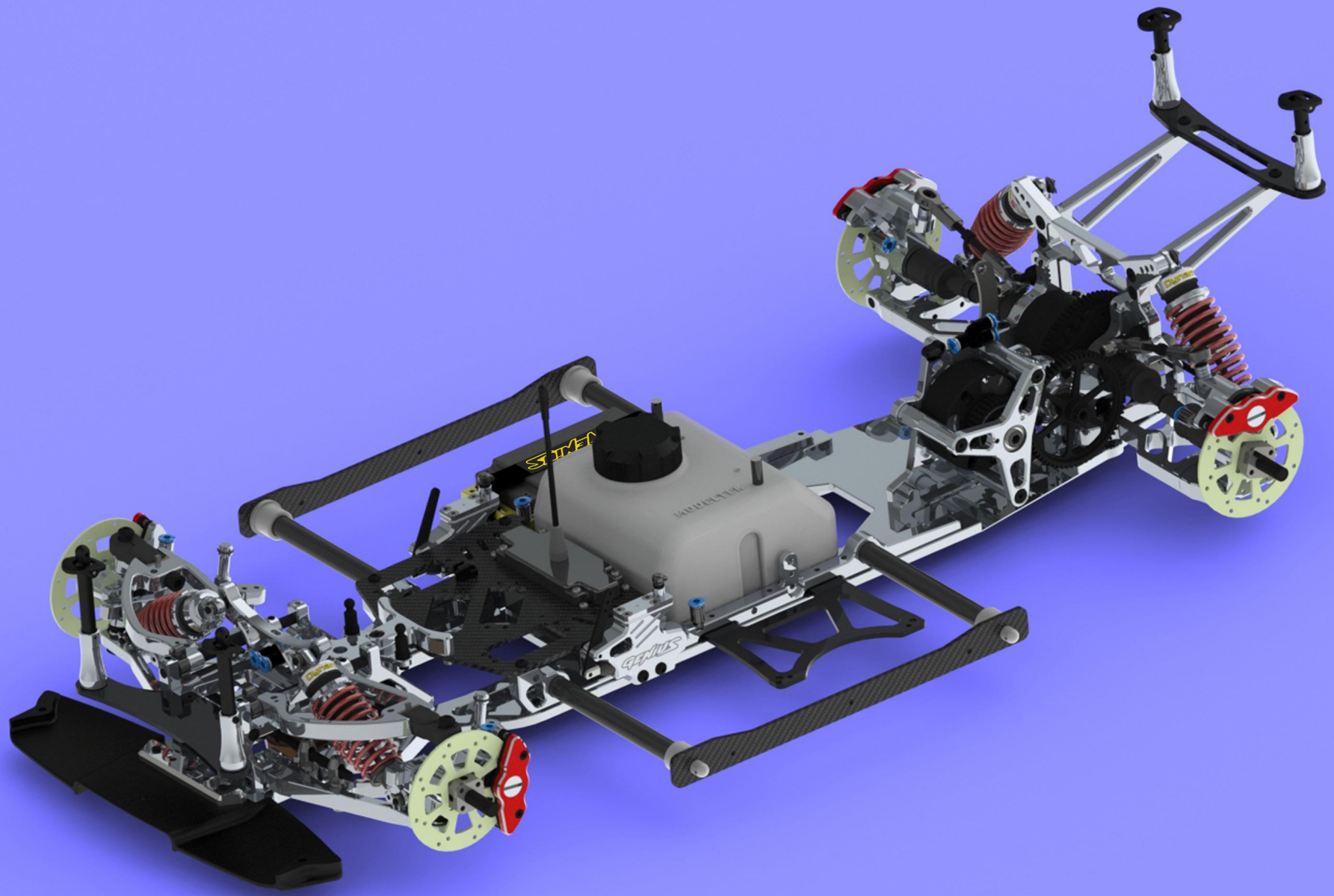

XR4
100g
100g

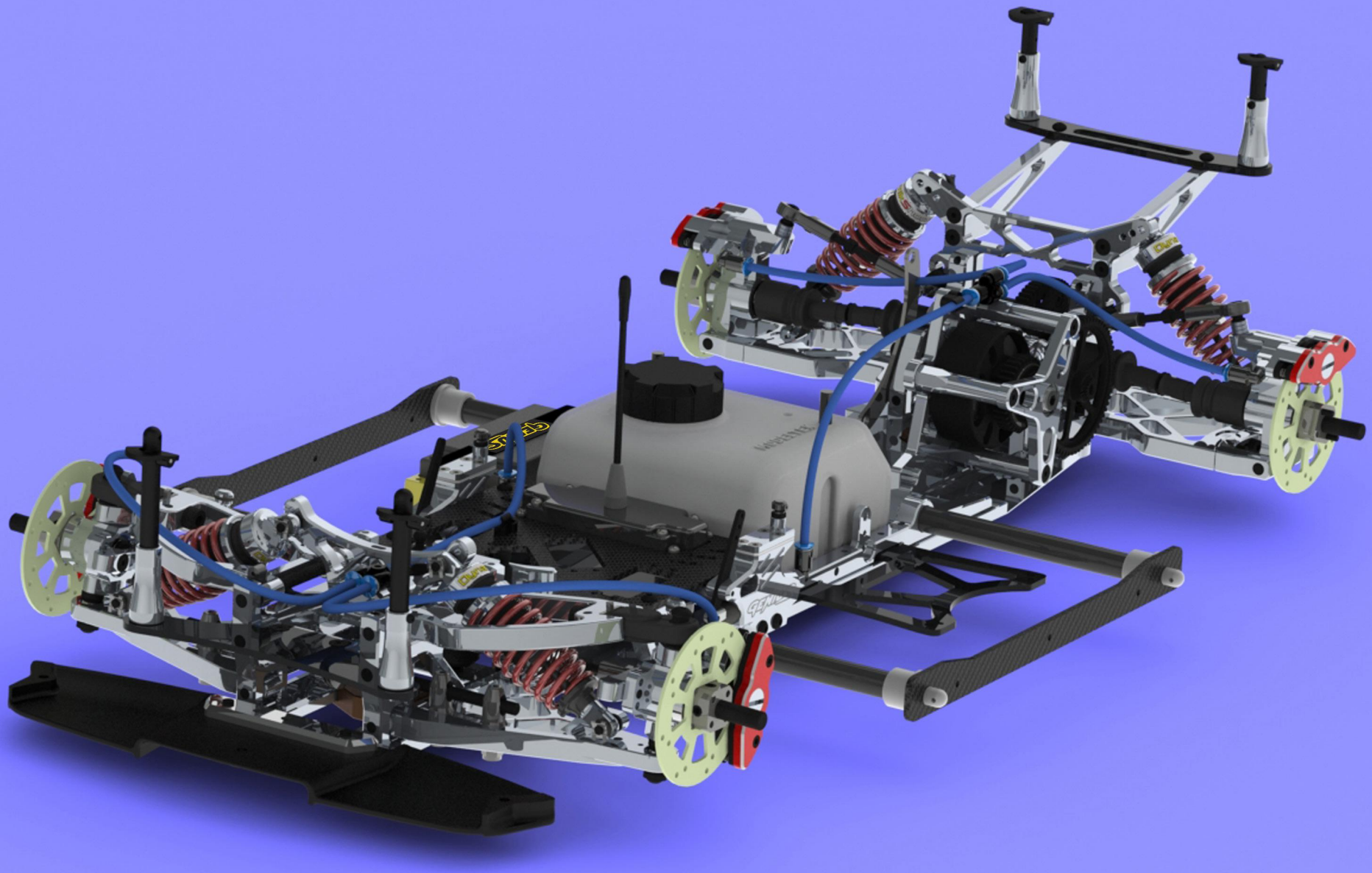

XR4S

FASE 01.As

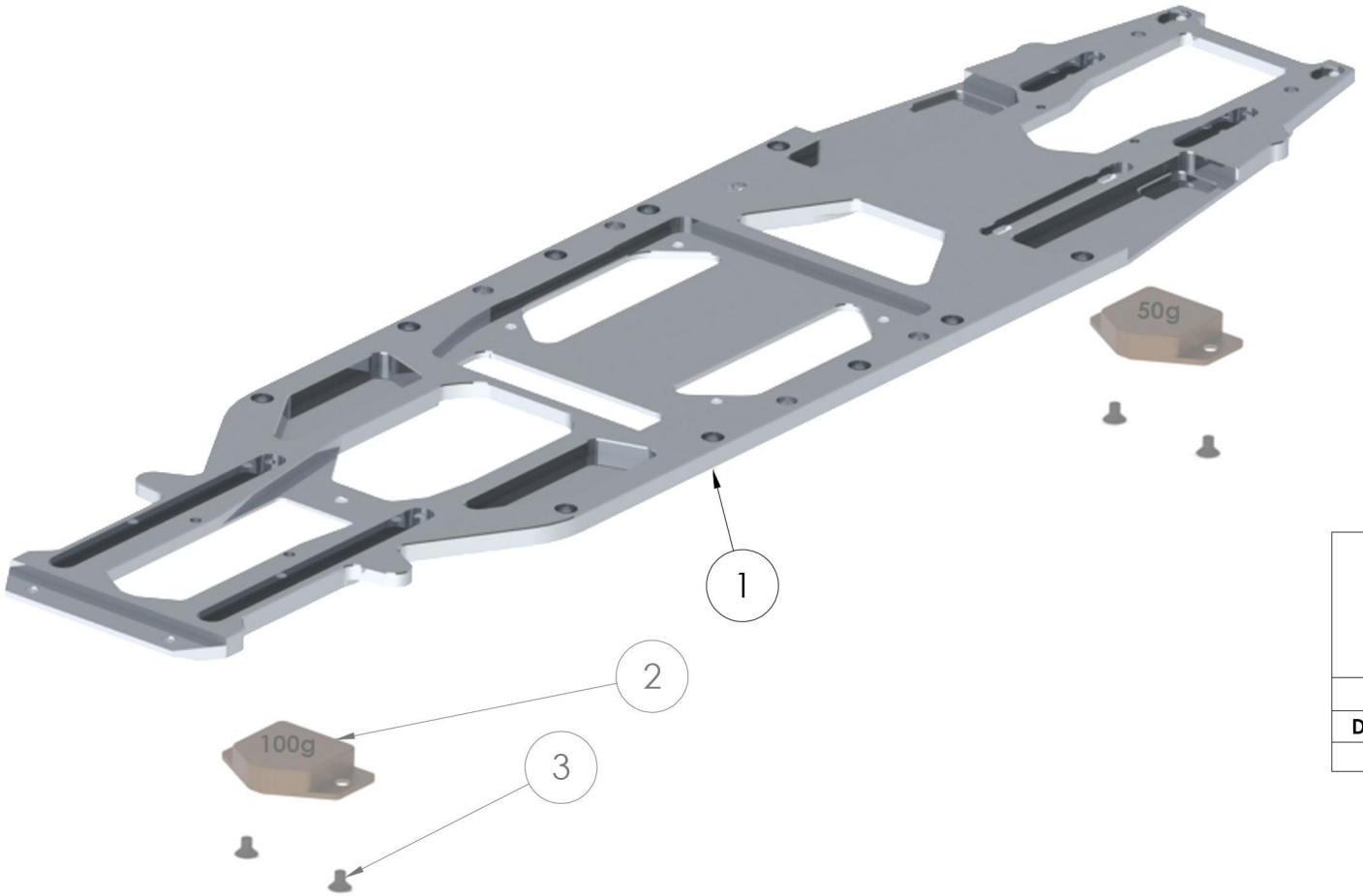

optional parts	
Descrizione	**Codice**
PESO	GE00014.00

Num. articolo	Quantità	Descrizione	Codice	Massa
1	1	TELAIO XR4S	GE00013.06	800.03
2	2	PESO	GE00014.00	0.100
3	4	VITE TSCEI M4×6	GE01251.00	0.87

FASE 01.Bs

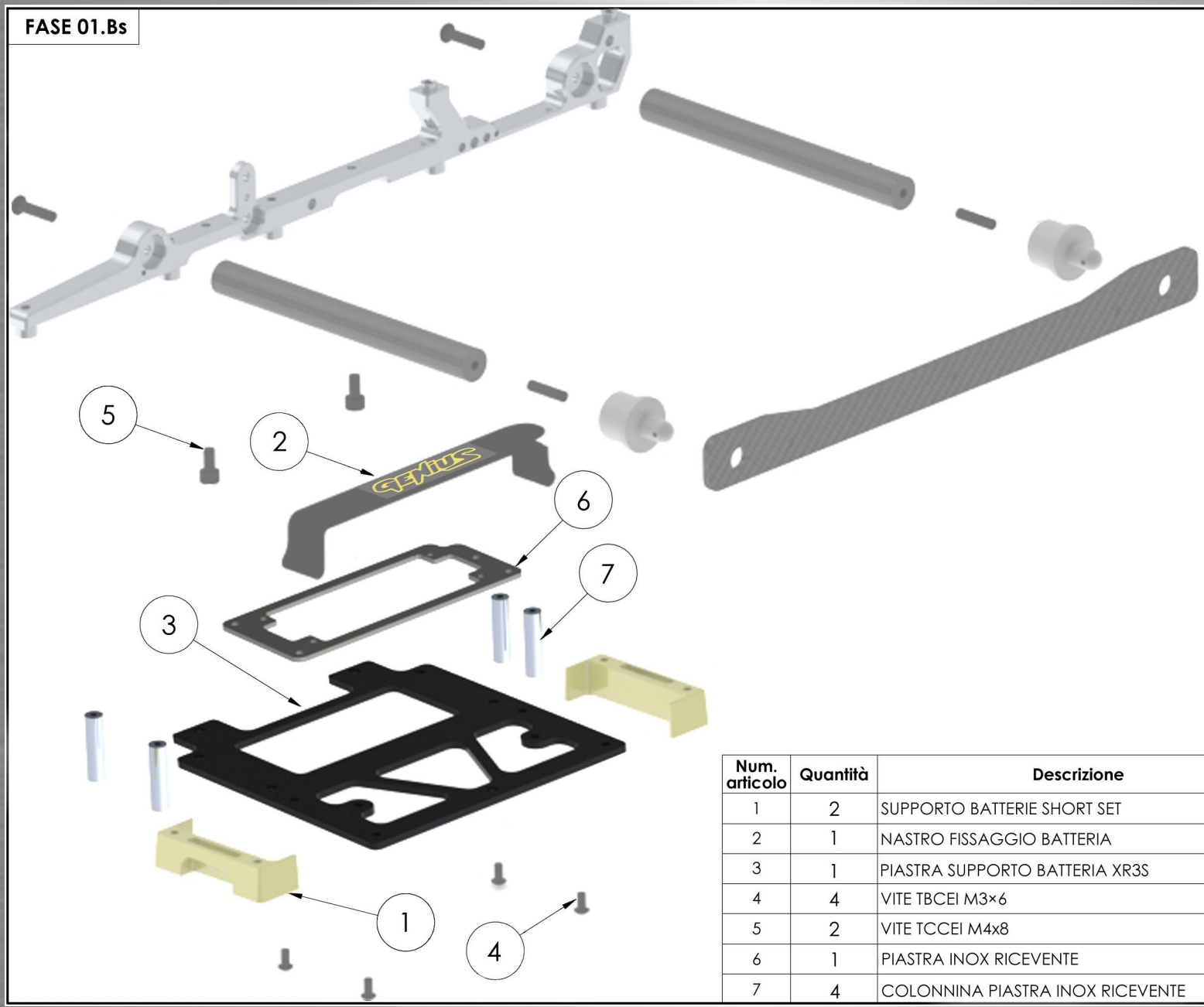

Num. articolo	Quantità	Descrizione	Codice	Massa
1	2	SUPPORTO BATTERIE SHORT SET	GE01203.21	0.006
2	1	NASTRO FISSAGGIO BATTERIA	GE01203.11	0.034
3	1	PIASTRA SUPPORTO BATTERIA XR3S	GE01203.20	0.062
4	4	VITE TBCEI M3×6	GE01270.02	0.50
5	2	VITE TCCEI M4x8	GE01261.02	1.87
6	1	PIASTRA INOX RICEVENTE	GE01203.25	30.662
7	4	COLONNINA PIASTRA INOX RICEVENTE	GE01203.22	2.727

FASE 08.Bs

optional parts	
Descrizione	**Codice**
PIASTRA RADIO MAXI SERVO XR4S	GE0017.13

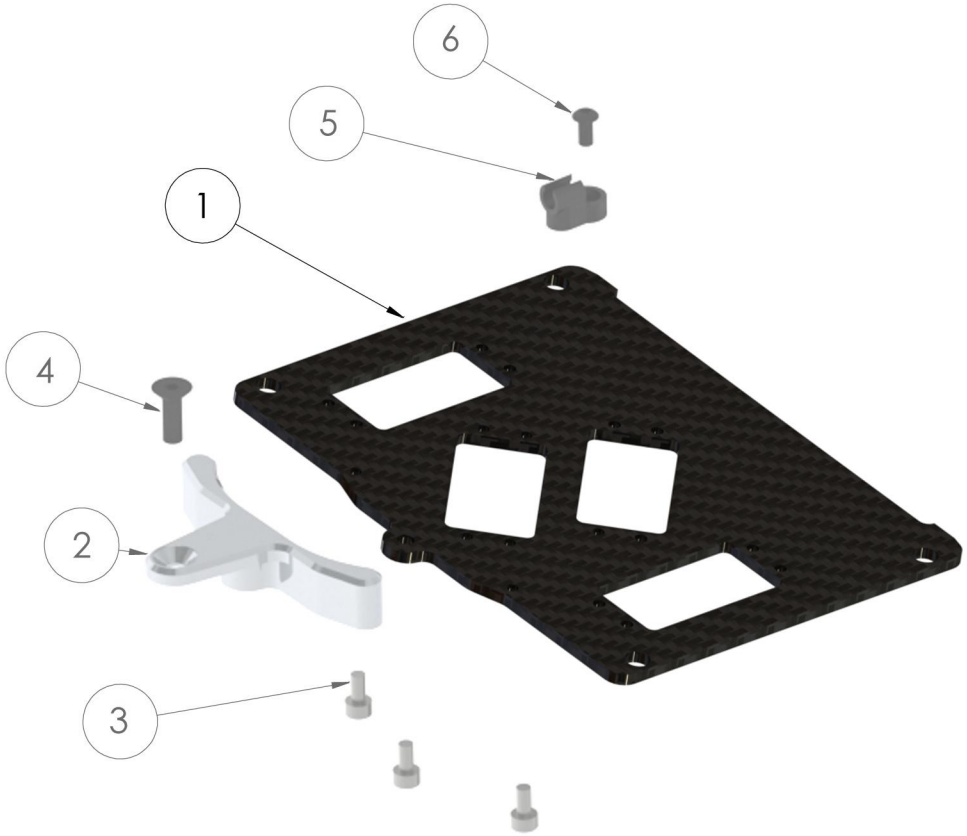

Num. articolo	Quantità	Descrizione	Codice	Massa
1	1	PIASTRA RADIO XR4S	GE00017.12	0.057
2	1	RINFORZO PIASTRA RADIO ANT XR3	GE00035.04	0.014
3	3	VITE TCCEI M3X6	GE01260.02	0.84
4	1	VITE TSCEI M4x12	GE01251.04	1.47
5	1	CLIP FERMA TUBO ø4	GE00875.00	0.53
6	1	VITE TBCEI M3×6	GE01270.02	0.50

XR4E

FASE 01.BE

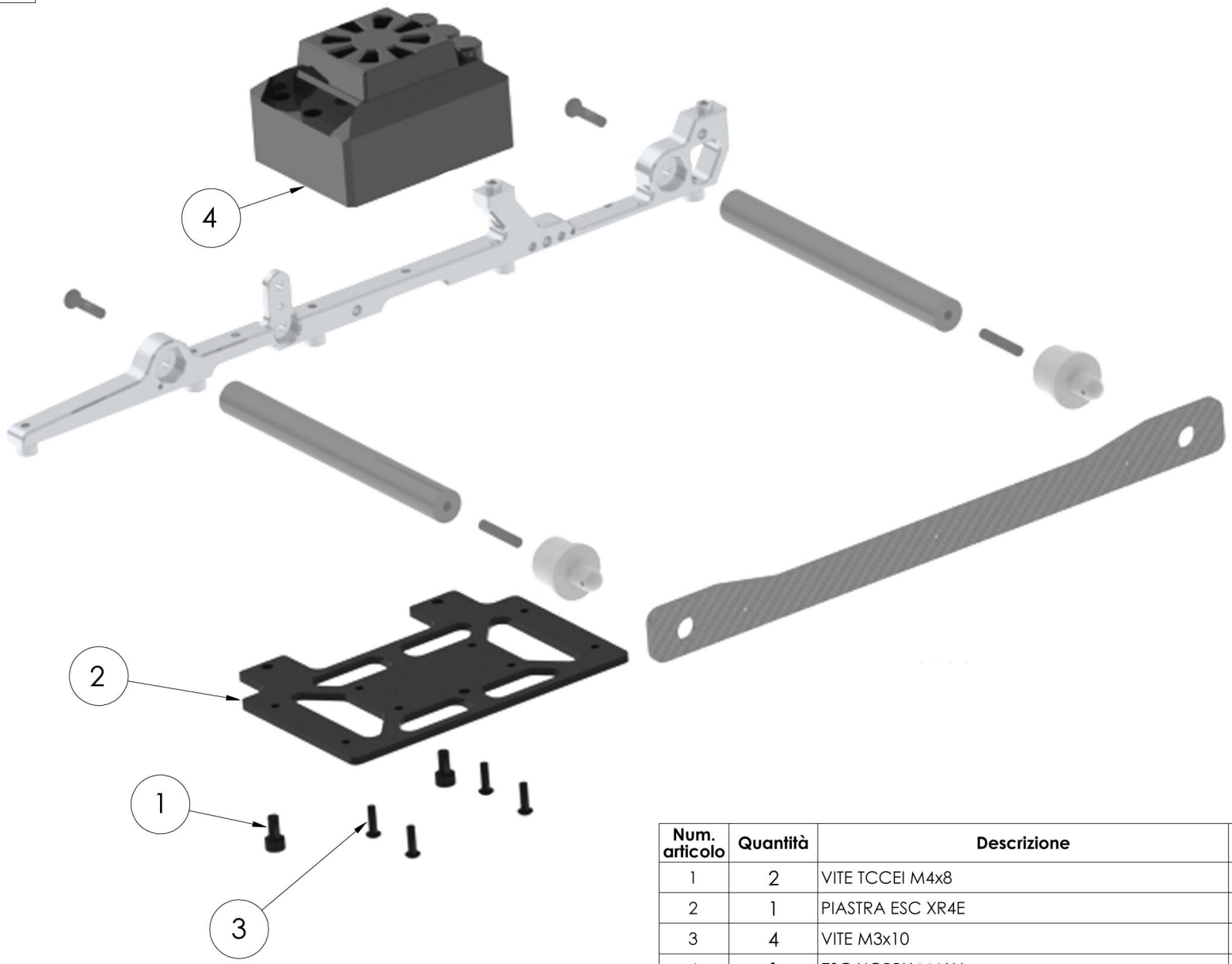

Num. articolo	Quantità	Descrizione	Codice	Massa
1	2	VITE TCCEI M4x8	GE01261.02	1.87
2	1	PIASTRA ESC XR4E	GE20110.00	51.61
3	4	VITE M3x10	GE01270.06	0.72
4	1	ESC HOBBY MAX6		

FASE 01.CE

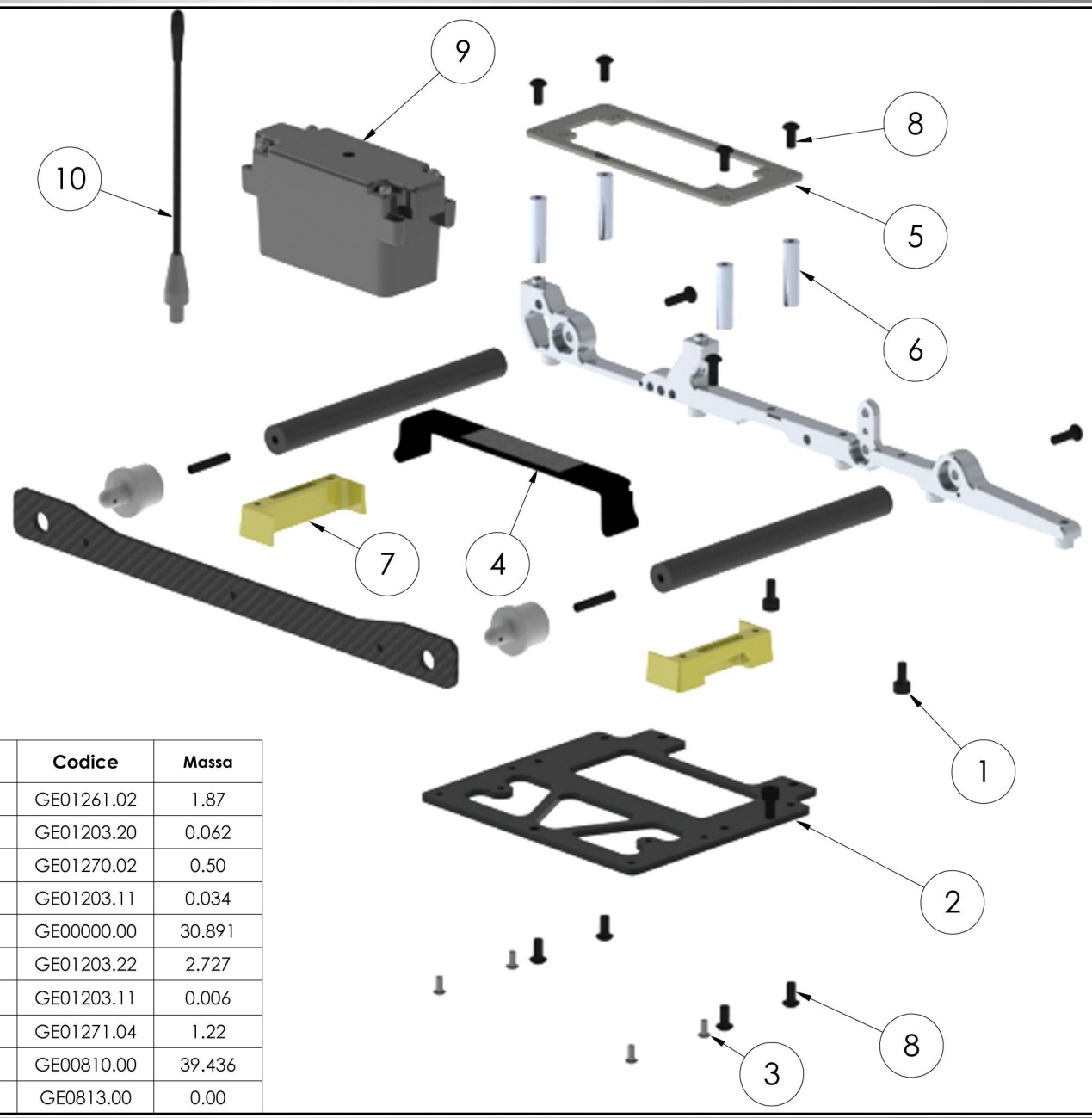

Num. articolo	Quantità	Descrizione	Codice	Massa
1	2	VITE TCCEI M4x8	GE01261.02	1.87
2	1	PIASTRA SUPPORTO BATTERIA XR3S	GE01203.20	0.062
3	4	VITE TBCEI M3×6	GE01270.02	0.50
4	1	NASTRO FISSAGGIO BATTERIA	GE01203.11	0.034
5	1	PIASTRA RICEVENTE INOX	GE00000.00	30.891
6	4	COLONNINA PIASTRA INOX RICEVENTE	GE01203.22	2.727
7	2	SUPPORTO BATTERIE SHORT SET	GE01203.11	0.006
8	8	VITE TBCEI M4x8	GE01271.04	1.22
9	1	SCATOLA RICEVENTE	GE00810.00	39.436
10	1	ANTENNA	GE0813.00	0.00

FASE 08.BE

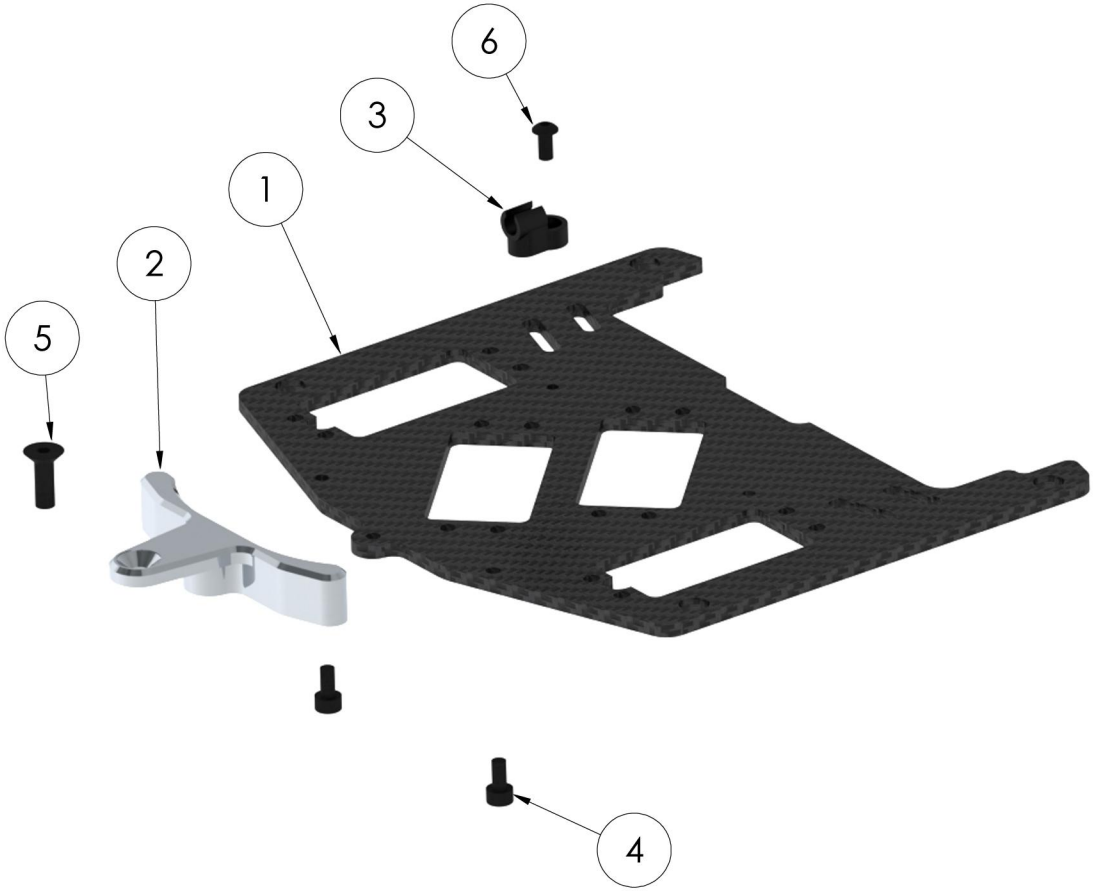

Num. articolo	Quantità	Descrizione	Codice	Massa
1	1	PIASTRA DOPPIO SERVO XR4E	GE20015.00	0.058
2	1	RINFORZO PIASTRA RADIO ANT XR3	GE00035.04	0.014
3	1	CLIP FERMA TUBO ø4	GE00875.00	0.53
4	3	VITE TCCEI M3X6	GE01260.02	0.84
5	1	VITE TSCEI M4x12	GE01251.04	1.47
6	1	VITE TBCEI M3×6	GE01270.02	0.50

FASE 08.FE

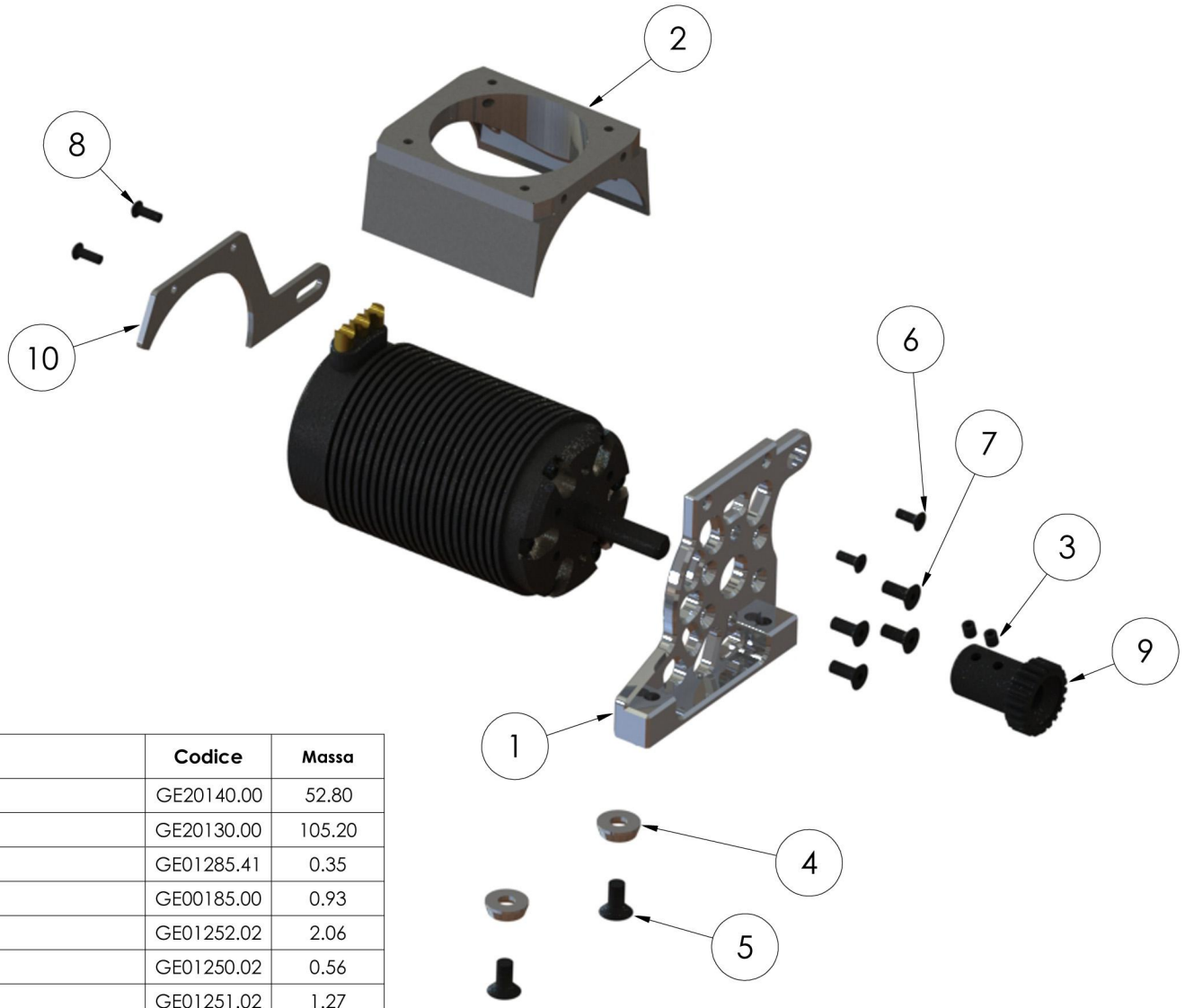

Num. articolo	Quantità	Descrizione	Codice	Massa
1	1	PIASTRA MOTORE BRUSHLESS	GE20140.00	52.80
2	1	PIASTRA VENTOLA XR4E	GE20130.00	105.20
3	2	GRANO PIANO M4X4	GE01285.41	0.35
4	2	RONDELLA ALU ø13×5	GE00185.00	0.93
5	2	VITE TSCEI M5×10	GE01252.02	2.06
6	2	VITE TSCEI M3X8	GE01250.02	0.56
7	4	VITE TSCEI M4X10	GE01251.02	1.27
8	2	VITE TBCEI M3x8	GE01270.04	0.61
9	1	PIGNONE Z21 M1 ø8	GE20070.00	39.830
10	1	PIASTRA INOX SUPPORTO VENTOLA	GE20140.00	0.017

FASE 08.AE

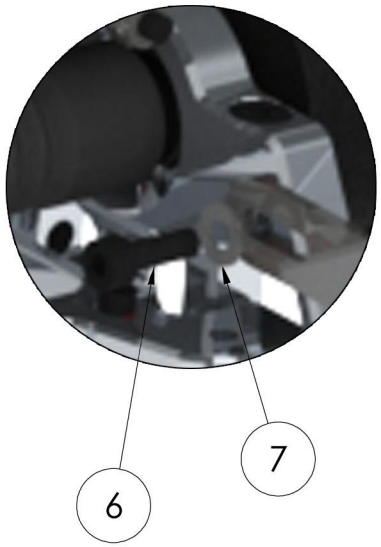

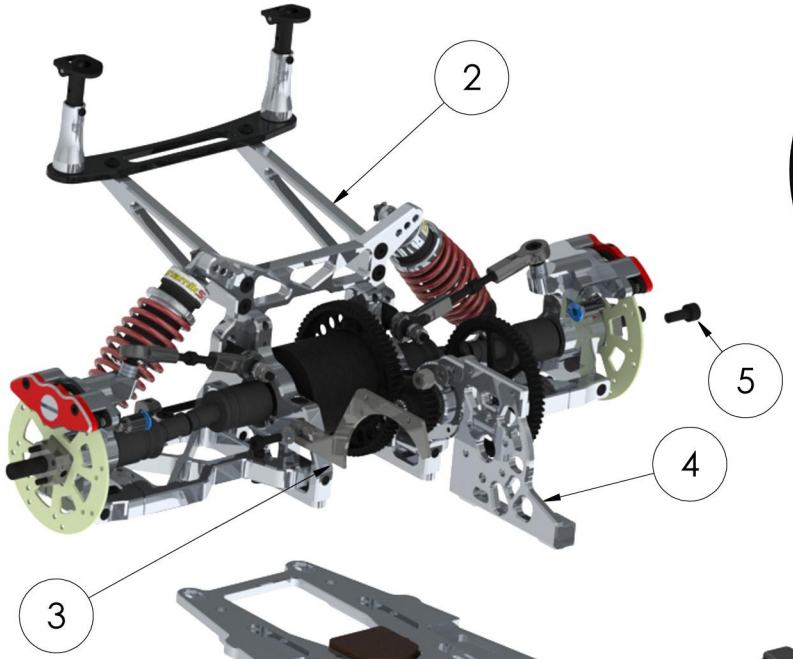

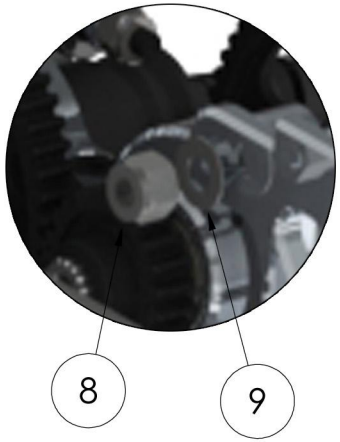

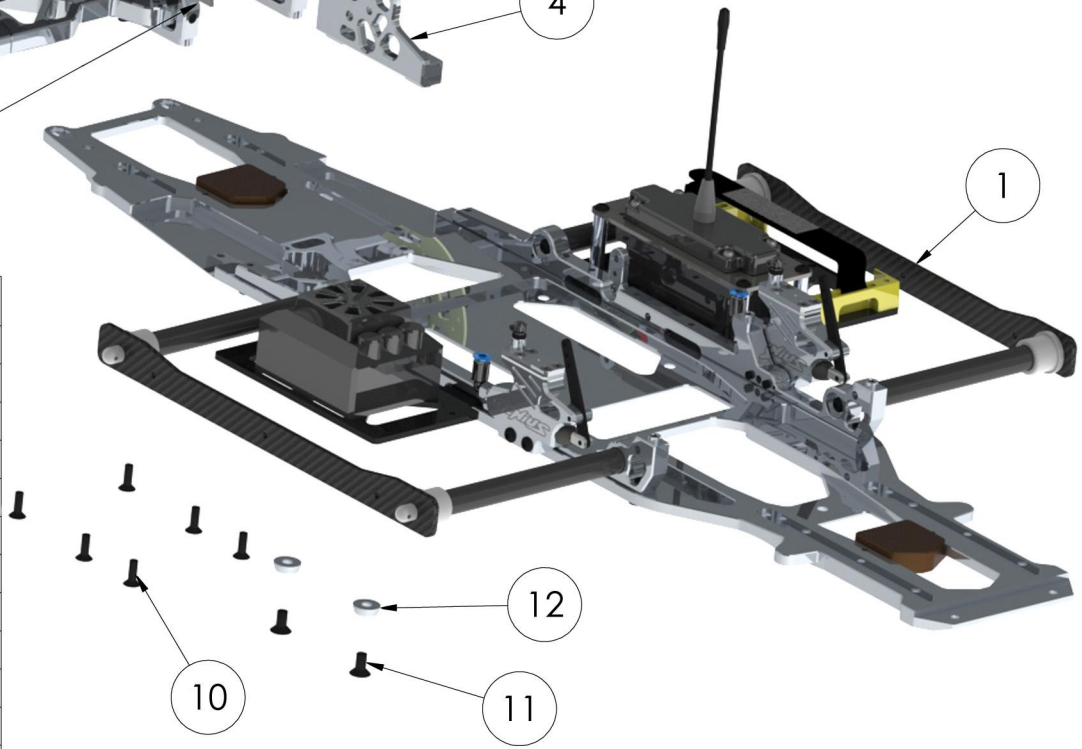

Num. articolo	Quantità	Descrizione	Codice	Massa
1	1	GRUPPO TELAIO XR4E	FASE 01	2.03
2	1	CASTELLO POST. CON AMMORTIZ.	FASE 04	1.80
3	1	PIASTRA INOX SUPP. VENTOLA XR4E	GE20135.00	0.017
4	1	PIASTRA MOTORE BRUSHLESS XR4E	GE20140.00	52.80
5	1	VITE TCCEI M5X12	GE01262.06	3.80
6	1	VITE TCCEI M4X12	GE01261.06	2.27
7	1	ROSETTA PIANA ø4×0.5	GE01290.24	0.17
8	1	DADO AUTOBLOCCANTE M5	GE01280.08	2.08
9	1	ROSETTA PIANA ø5×10×0.5	GE01295.02	0.23
10	6	VITE TSCEI M4x12	GE01251.04	1.47
11	2	VITE TSCEI M5×10	GE01252.02	2.06
12	2	RONDELLA ALU ø13×5	GE00185.00	0.93

FASE 09 E

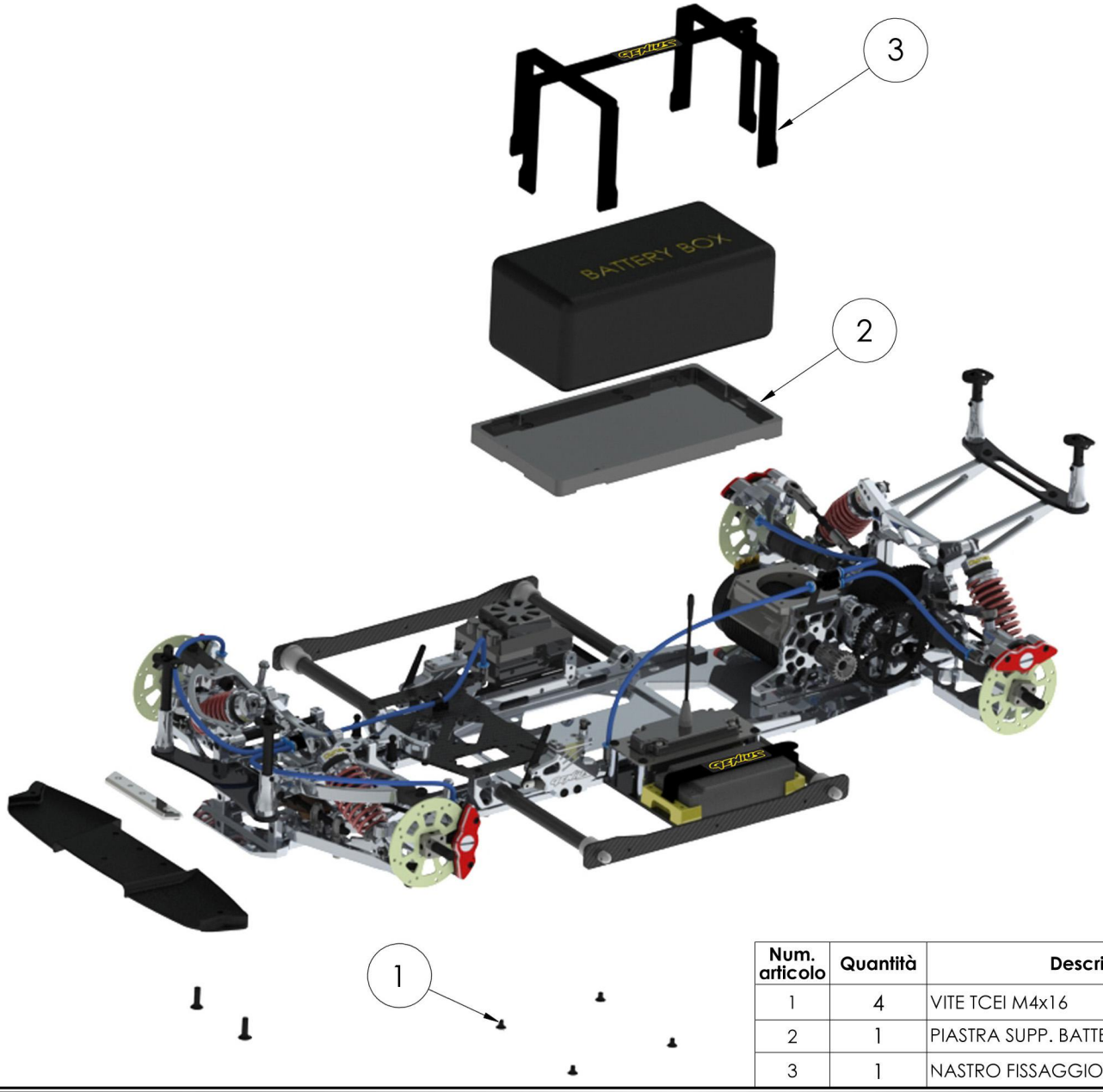

Num. articolo	Quantità	Descrizione	Codice	Massa
1	4	VITE TCEI M4x16	GE01251.00	0.87
2	1	PIASTRA SUPP. BATTERIA XR4E	GE20120.00	0.220
3	1	NASTRO FISSAGGIO BATTERIA	GE01203.11	1.23

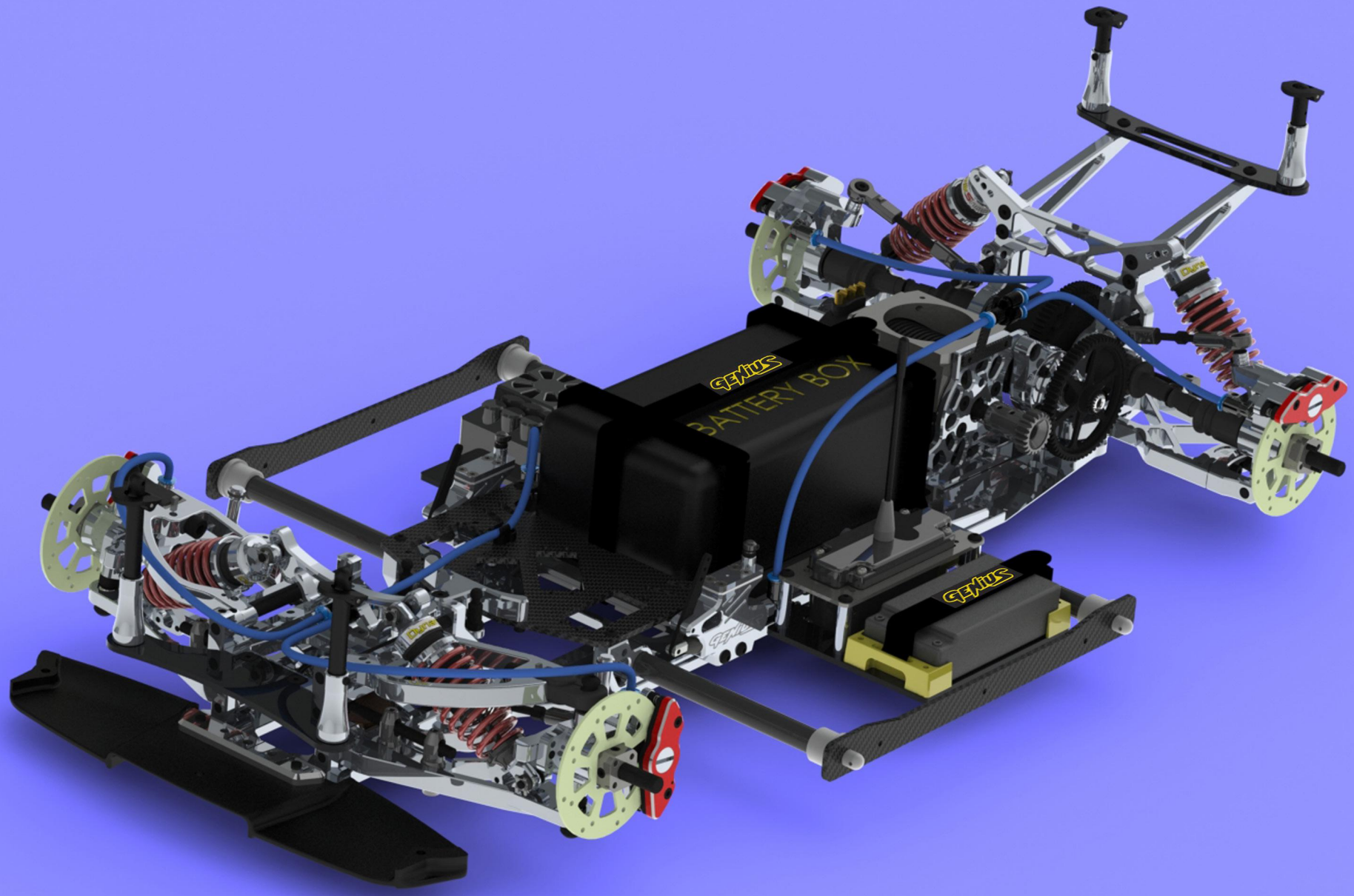
genius
BATTERY BOX
genius

SET-UP STREET GENIUS XR4

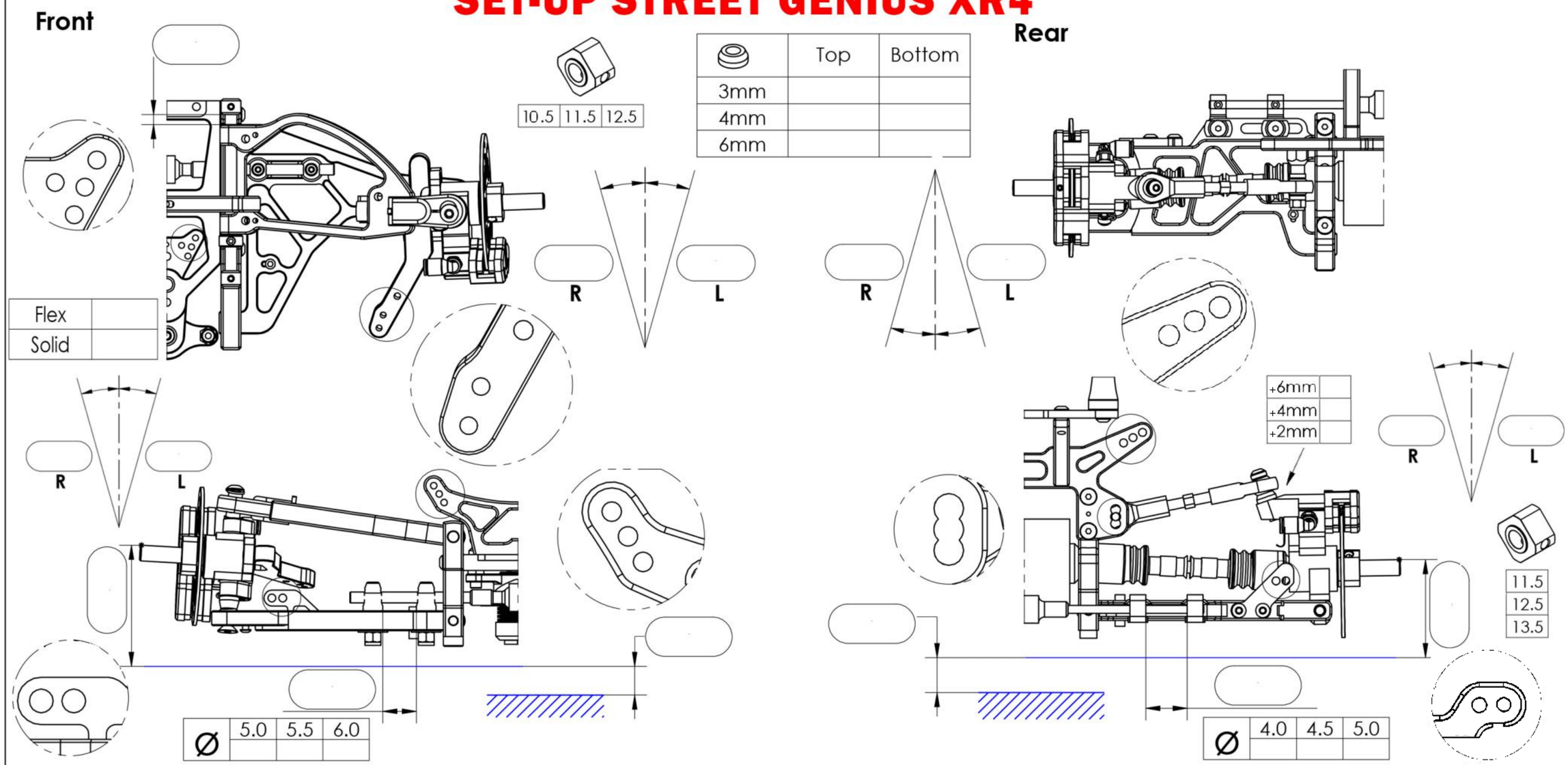

	Top	Bottom
3mm		
4mm		
6mm		

Flex	
Solid	

Driver		**Date**		**Tires**			**Transmission**							**Ballance [g]**		
Track					**Dx**	**Sx**	**Engine**							Front	Center	Rear
Track Temp				**Front**			31	32	33	34	35	36	37			
Condition	Technical	Mixed	Fast	**Rear**			**Midle Axle**							**Note**		
Traction	Low	Medium	High	**Body**			24			25						
Shocks		**Standard**		**Engine**			**Differental Unit**									
	Oil	**Spring**		**Air Filter**												
Front				**Exhaust**			**Model**									
Read				**Clutch**			Oil			Grease						

Modeltek

di Noacco Zeno

Via Madonna di Strada, 34 • 33048 San Giovanni al Natisone - Ud - Italy

Tel. +39 0432 1849976

www.genius-racing.com e-mail: info@genius-racing.com

shop: www.modeltekshop.com